Feuerlösch-Schlauchanschlusseinrichtung DIN 14461-1 : 2003-07
Wandhydranten „Typ F“ mit formstabilem Schlauch DN 25 (1“)

1

SALMEN components

Installationsanleitung für Wandhydranten DIN 14461-1, „Typ F“ und „Typ S“

1. Montage

Vor Montagebeginn alle beweglichen Teile wie z.B. Schlauchhaspel, Strahlrohr usw., aus dem Schrankinnenraum herausnehmen.
Entsprechend der bereits verlegten Löschwasserleitung **Links** oder **Rechts** die vorgestanzte Ventileinführung in der Seitenwand bzw. Rückwand herausschlagen. Die Ventileinführung muss sich jeweils auf der Schrankseite befinden, an der auch die Schlauchhaspel befestigt ist. Im Regelfall ist auf dieser Seite auch die Tür angeschlagen.

Hinweis: Einige Wandhydrantenmodelle ▸ ohne Meldereinbaufach ◂ die mit Ventileinführung **Rechts** geliefert wurden, können bei Bedarf auf Ventileinführung **Links** umgebaut werden:

1) Schrank drehen, sodass sich die Schlauchhaspelhalterung auf der linken Seite befindet
2) Schlauchhaspel demontieren
3) MS-Gehäuse mit Auslaufbogen von der MS-Achse abziehen und andersherum wieder aufsetzen, der Auslaufbogen zeigt dann nach rechts!
4) Schlauchhaspel wieder zusammenschrauben.
   Wichtig: Der Schlauch muss von oben abrollen!
5) Türgriff-Riegel entsprechend ummontieren.

1.1 Montagehöhen

Nach DIN 14461-1 : 1998-02 ist der Wandhydrant so einzubauen, dass das Schlauchanschluss-Ventil in einer Höhe von **1.400 ± 200 mm** über der Oberkante Fertigfußboden installiert ist.

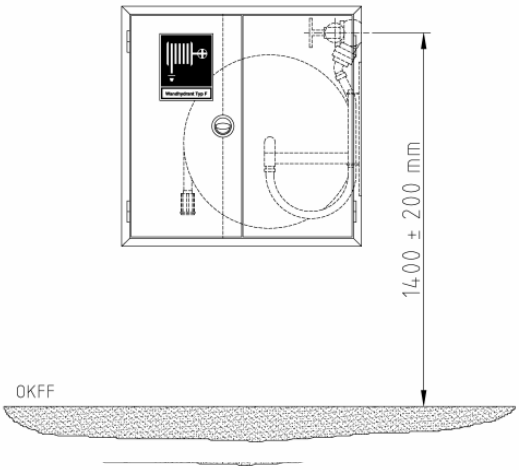

Bei Wandhydranten-Kombinationen mit **Handfeuermelder** ist die Montagehöhe auf **1.400 ± 200 mm** Oberkante Fußboden bis Mitte Handfeuermelder festgelegt. Siehe Abbildung oben rechts!

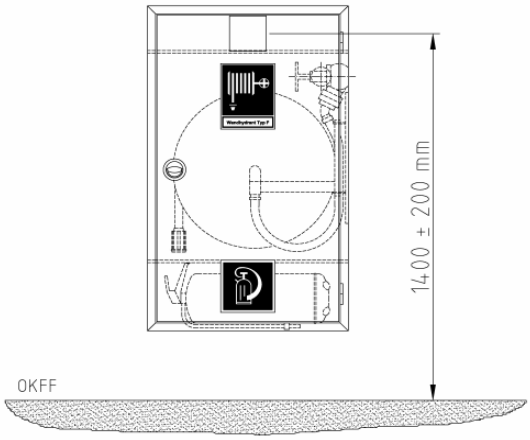

1.2 Montage von Einbauschränken (Form B) in die Mauernische

Die Mauernische muss so vorbereitet sein, dass der Wandhydrant mit abgebogenen Mauerankern winklig eingesetzt werden kann. Beim Einbau muss die statisch erforderliche bzw. brandschutztechnisch vorgeschriebene Wanddicke erhalten bleiben (siehe Bauordnung und DIN 4102).

Schrank so ausrichten, dass das Türblatt bündig im Türrahmen liegt und einen umlaufenden, gleichmäßigen Luftspalt zum Türrahmen aufweist. Beim Einpassen in die Mauernische mittels Keilen **ist besonders darauf zu achten**, dass diese nicht zu fest eingesetzt werden, damit der Rahmen seine ursprünglichen Abmessungen behält. Bei deformiertem Rahmen schließt die Tür nicht mehr genau. **Reklamationen dieser Art werden nicht anerkannt!** Zum Befestigen der Maueranker ist nach Möglichkeit Schnellbinder oder Ähnliches zu verwenden.
Beim Einputzen von Wandhydrantenschränken und Verfüllen des Raumes zwischen Kastenblech und Mauernische ist ebenfalls darauf zu achten, dass die ursprünglichen Abmessungen nicht verändert werden.

1.3 Montage von Aufputzschränken (Form C) auf die Wand

Wandschrank durch die Rückwand möglichst nahe an den 4 Ecken durchbohren und mit entsprechenden Dübeln und Schrauben befestigen. Unterlegscheiben verwenden. Dübel- und Schraubenauswahl nach Beschaffenheit und Tragfähigkeit der Wand treffen.

Bei der Montage auf gleichmäßigen umlaufenden Luftspalt zwischen Tür und Türrahmen achten. Schrauben abwechselnd anziehen. Besonders bei Wänden, die nicht ganz plan/eben sind, Distanzausgleich zum Schrank herstellen. Dazu eventl. Unterlegscheiben oder Blechlaschen verwenden.

- **Verschmutzungen** durch den Einbau bzw. der Montage müssen sofort rückstandsfrei beseitigt werden.

2. Einbau des Schlauchanschluss-Ventils

Schlauchanschluss-Ventil mit Hilfe der Montageverschraubung in die Löschwasserleitung einschrauben. Bei schwierigen Platzverhältnissen eventl. die STORZ-Festkupplung am Schlauchanschluss-Ventil vorher abschrauben.

Hinweis: Die Rohrzuleitung zum Ventil darf nicht durch den Innenraum des Wandhydranten geführt werden. Schrank und Rohranschluss sollten sich gemäß DIN 4301 (Schallschutz) nicht berühren.

3. Lackierung

Der Wandhydrant ist **unmittelbar nach der Installation** zu lackieren. Werksmäßig werden unsere Wandhydranten mit einer Korrosionsschutz-Grundierung (Pulverbeschichtung) versehen, welche für die laut GUV 0.7 § 11 geforderte Endlackierung geeignet ist.

4. Beschilderung (Erkennungssymbole)

Der fertig lackierte Wandhydrant ist mit folgenden Hinweisschildern (Aufklebern) zu versehen:

Auf der Türaußenseite:

1 St. Piktogramm nach BGV A8, Größe 200 x 200 mm
Symbol: FEUERLÖSCHSCHLAUCH

Bei Wandhydranten-Kombinationen mit Löscherfach zusätzlich auf der Türinnenseite:

1 St. Piktogramm nach BGV A8, Größe 200 x 200 mm
Symbol: FEUERLÖSCHGERÄT

Auf der Türinnenseite:

1 St. Bedienungsanleitung IM BRANDFALL 1.2.3.4
Größe: mind. Format DIN A5

Bei Löschwasserleitung « Nass/Trocken » zusätzlich auf der Türinnenseite:

1 St. Hinweisschild (D1 nach DIN 4066), mit Text:
WASSER KOMMT NACH MAX. 60 SEKUNDEN
Größe: 74 x 210 mm

5. Ausrüstung des Wandhydranten

Schlauchhaspel mit Schwingarm in die Halterung an der Schrankseitenwand einhängen. Der Schlauch muss von oben abzurollen sein. Die Kupplung am Verbindungsschlauch an die Festkupplung des Schlauchanschluss-Ventiles ankuppeln. Auf einwandfreies Ausschwenken der Schlauchhaspel achten. Der Verbindungsschlauch muss ca. 20 bis 30 mm über dem unteren Schrankboden herausschwenken.

Für das Anschließen des Verbindungsschlauches an die Schlauchhaspel mittels Schlauchschellen obliegt die **Produkthaftung dem Installateur**.

6. Plombierung

Der komplett ausgerüstete und betriebsbereite Wandhydrant ist zu verplomben. Die Zerreißkraft der Plomben muss zwischen 20 N und 40 N liegen. Dieses kann durch die Plombiervorrichtung im Tür-Drehgriff erfolgen.

7. Abnahmeprüfung

(1) Die Abnahmeprüfung ist nach den Anforderungen von DIN 1988-6, DIN 1988-8, sowie DIN 14462 vor der Inbetriebnahme durch einen Sachkundigen durchzuführen, sofern nicht andere Vorschriften einen Sachverständigen fordern.

(2) Bei der Abnahmeprüfung sind die Einhaltung der Bauauflagen und der Planungsgrundlagen – soweit sie die Löschwasserleitungen und Wandhydranten betreffen – sowie die Absprachen mit dem Wasserversorgungsunternehmen und der für den Brandschutz zuständigen Dienststelle zu überprüfen.

Lfd.-Nr. und Art der Prüfung gemäß DIN 14461-1:

1) Kontrolle des freien Zugangs
2) Kontrolle der Beschilderung
3) Kontrolle der Leichtgängigkeit der Tür und der Haspel (180° Schwenkbereich der Tür)
4) Kontrolle des Schlauches auf Dichtheit und vorgeschriebene Schlauchlänge
5) Kontrolle des Strahlrohrs auf Gängigkeit und Dichtheit des Schaltorgans
6) Funktionsprüfung des Schlauchanschluss-Ventils
7) Dichtheitsprobe des Schlauchanschluss-Ventils
8) Kontrolle des Fließdrucks am im Prüfbuch festgelegten Schlauchanschluss-Ventil bei einem Förderstrom von 100l/min. (mind. 0,3 MPa).
9) Kontrolle des Betriebsüberdrucks (max. 0,7 MPa)
10) Entleerung des formstabilen Schlauches
11) Kontrolle auf Unversehrtheit, Sauberkeit, Trockenheit und Vollständigkeit
12) Anbringen eines Prüfvermerks (Datum, Prüfer) auf gut sichtbarer Stelle im Schrank
13) Plombierung der Tür
(Zerreißkraft der Plombierung 20 N – 40 N)

- Ein Wandhydrant ist nur dann **normgerecht** montiert wenn die Installationsanleitung beachtet wurde!

Feuerlösch-Schlauchanschlusseinrichtung DIN 14461-1 : 2003-07
Wandhydranten „Typ F“ mit formstabilem Schlauch DN 25 (1“)

zur Selbsthilfe für Laien und zur Löschwasserversorgung der Feuerwehr bei der Brandbekämpfung

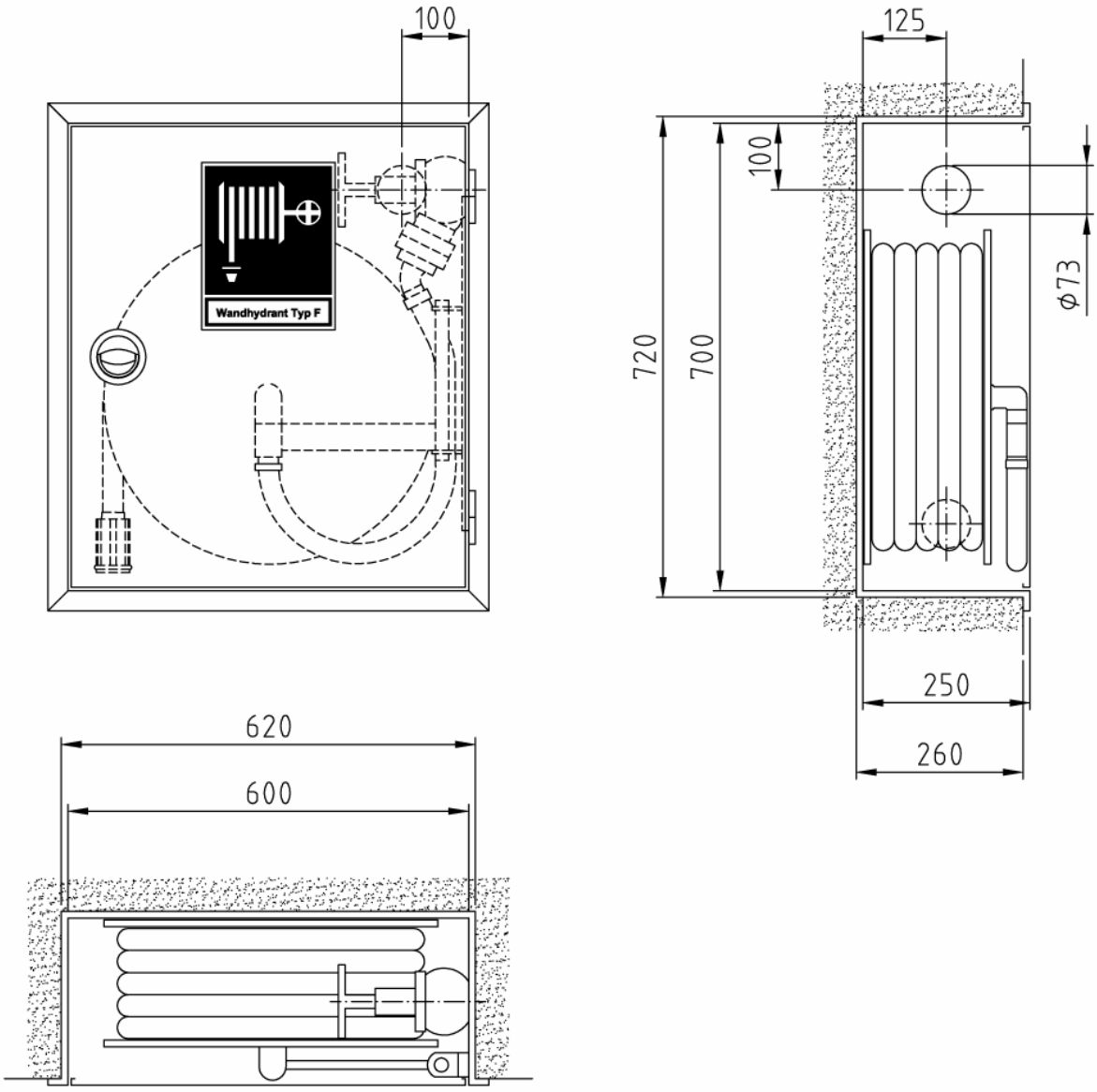

Art.-Nr.:	Oberfläche:	VA:
02 11 01	grundiert	RS/RR
02 11 31	grundiert	LS/LR
02 12 01	RAL 3001	RS/RR
02 12 31	RAL 3001	LS/LR

Einbauschrank (Bauart B) Typ 1-B/20

Abmessungen: 600 x 700 x 250 mm (B x H x T)
Erforderliches Nischenmaß: 620 x 720 x 260 mm (B x H x T)

Stck.	Ausschreibungstext	EUR / St.
	Feuerlösch-Schlauchanschlusseinrichtung DIN 14461-1 : 2003-07 Wandhydrant **„Typ F“** mit formstabilem Schlauch DN 25 (1“) zur Selbsthilfe für Laien und zur Löschwasserversorgung der Feuerwehr bei der Brandbekämpfung **Einbauschrank (Bauart B) Typ 1-B/20** Abmessungen: 600 x 700 x 250 mm (B x H x T) Erforderliches Nischenmaß: 620 x 720 x 260 mm (B x H x T) Schrankgehäuse und Tür aus verzinktem Stahlblech, allseitig doppelt abgekantet. Türrahmen mit 30 mm breiter Putzleiste, nahtlos mit dem Schrankgehäuse verbunden. Tür bündig in den Rahmen einschlagend, um 180° öffnend, mit Edelstahl-Scharnieren 50 mm angeschlagen, Tür auswechselbar. Korrosionsschutz: Grundierung (Pulverbeschichtung) (Lackierung nach GUV 0.7 § 11 rot bauseits) Türverschluss: vertieftliegender, verchromter Klapp-Drehgriff, plombierbar. Ventil-Anschlussbohrung (Perforation Ø 73 mm) gemäß DIN wahlweise: in der Rechten/Linken Seitenwand <u>oder</u> in der Rechten/Linken Rückwand Wasserführende, schwingbare Schlauchhaspel Ø 500/170 mm nach DIN EN 671-1, bei Ausstattung gemäß DIN EN 671-1 mit CE-Zulassung-Nr. 24702-CPD-2004, schwingbar um 240°, aus verz. Stahlblech, rot RAL 3000 pulverbeschichtet, für max. « 25 m » formstabilen Druckschlauch DN 25 (1“) nach EN 694-A. Schlauchhaspel in der Höhe verstellbar. Wasserführende Innenteile aus Messing, abgedichtet über 2 O-Ringe. Verbindungsschlauch mit eingebundener Druckkupplung C aus Messing DIN 86204, mit gekrümmten Anschlussstutzen DN 25 (1“). Hinweisschild nach EU-Richtlinie 92/58/EWG u. BGV A8, 1 Piktogramm „Löschschlauch“ aus Selbstklebefolie, 200 x 200 mm, nicht nachleuchtend, Bedienungsanleitung nach DIN EN ISO 216, Größe DIN A5, aus Selbstklebefolie, Installationsanleitung, lose beiliegend. **Erforderliche Ausstattung (Zubehör)** 1 St. Montageverschraubung C-2“ (Ms) DIN 14461-5 1 St. Schlauchanschluss-Ventil C-2“ (Ms/Ms) DIN 14461-3 20 m Druckschlauch DN 25 (1“) EN 694-A, formstabil, aufgehaspelt (abweichend auch bis « 25 m » lieferbar) 1 St. Eurostrahlrohr DN 25/6 mm EN 671-1, unfallsicher eingepresst **Mehrpreis** Endlackierung – Pulverbeschichtung signalrot RAL 3001	

Feuerlösch-Schlauchanschlusseinrichtung DIN 14461-1 : 2003-07
Wandhydranten „Typ F“ mit formstabilem Schlauch DN 25 (1“)

zur Selbsthilfe für Laien und zur Löschwasserversorgung der Feuerwehr bei der Brandbekämpfung

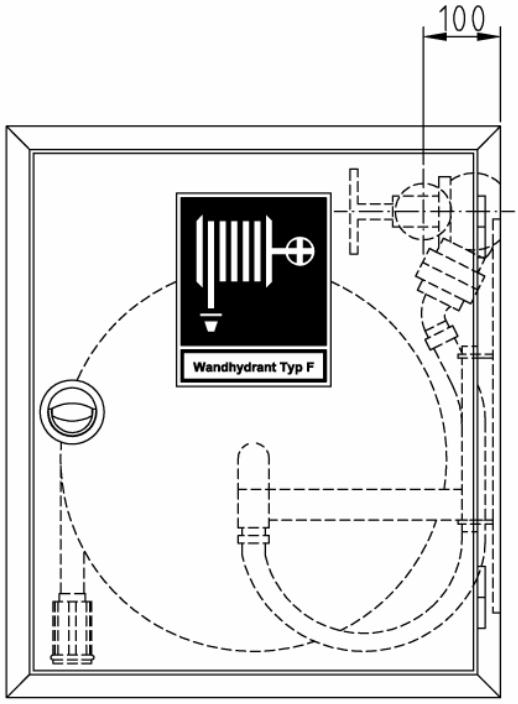

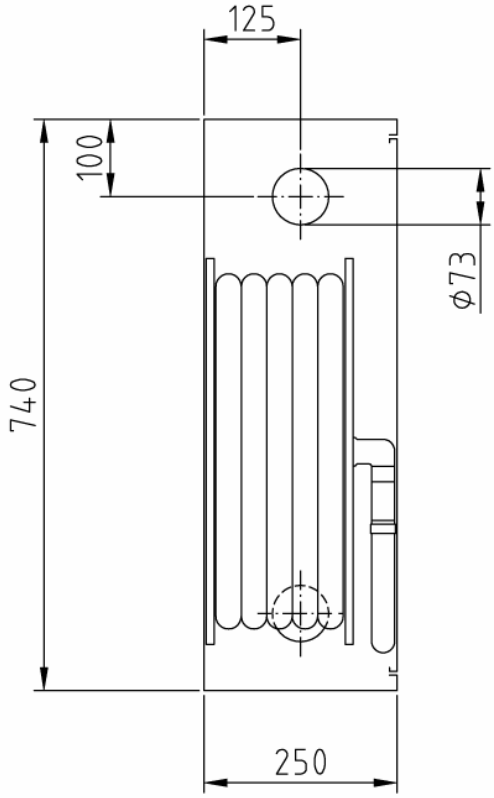

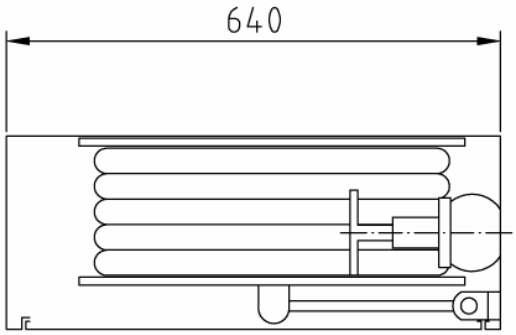

Art.-Nr.:	Oberfläche:	VA:
02 21 01	grundiert	RS/RR
02 21 31	grundiert	LS/LR
02 22 01	RAL 3001	RS/RR
02 22 31	RAL 3001	LS/LR

Aufputzschrank (Bauart C) Typ 1-C/20

Abmessungen: 640 x 740 x 250 mm (B x H x T)

Stck.	Ausschreibungstext	EUR / St.
	Feuerlösch-Schlauchanschlusseinrichtung DIN 14461-1 : 2003-07 Wandhydrant **„Typ F“** mit formstabilem Schlauch DN 25 (1“) zur Selbsthilfe für Laien und zur Löschwasserversorgung der Feuerwehr bei der Brandbekämpfung **Aufputzschrank (Bauart C) Typ 1-C/20** Abmessungen: 640 x 740 x 250 mm (B x H x T) Schrankgehäuse und Tür aus verzinktem Stahlblech, allseitig doppelt abgekantet. Tür bündig in den Rahmen einschlagend, um 180° öffnend, mit Edelstahl-Scharnieren 50 mm angeschlagen, Tür auswechselbar. Korrosionsschutz: Grundierung (Pulverbeschichtung) (Lackierung nach GUV 0.7 § 11 rot bauseits) Türverschluss: vertieftliegender, verchromter Klapp-Drehgriff mit Einreiber, plombierbar. Ventil-Anschlussbohrung (Perforation Ø 73 mm) gemäß DIN wahlweise: in der Rechten/Linken Seitenwand <u>oder</u> in der Rechten/Linken Rückwand Wasserführende, schwingbare Schlauchhaspel Ø 500/170 mm nach DIN EN 671-1, bei Ausstattung gemäß DIN EN 671-1 mit CE-Zulassung-Nr. 24702-CPD-2004, schwingbar um 240°, aus verz. Stahlblech, rot RAL 3000 pulverbeschichtet, für max. « 25 m » formstabilen Druckschlauch DN 25 (1“) nach EN 694-A. Schlauchhaspel in der Höhe verstellbar. Wasserführende Innenteile aus Messing, abgedichtet über 2 O-Ringe. Verbindungsschlauch mit eingebundener Druckkupplung C aus Messing DIN 86204, mit gekrümmten Anschlussstutzen DN 25 (1“). Hinweisschild nach EU-Richtlinie 92/58/EWG u. BGV A8, 1 Piktogramm „Löschschlauch“ aus Selbstklebefolie, 200 x 200 mm, nicht nachleuchtend, Bedienungsanleitung nach DIN EN ISO 216, Größe DIN A5, aus Selbstklebefolie, Installationsanleitung, lose beiliegend. **Erforderliche Ausstattung (Zubehör)** 1 St. Montageverschraubung C-2“ (Ms) DIN 14461-5 1 St. Schlauchanschluss-Ventil C-2“ (Ms/Ms) DIN 14461-3 20 m Druckschlauch DN 25 (1“) EN 694-A, formstabil, aufgehaspelt (abweichend auch bis « 25 m » lieferbar) 1 St. Eurostrahlrohr DN 25/6 mm EN 671-1, unfallsicher eingepresst **Mehrpreis** Endlackierung – Pulverbeschichtung signalrot RAL 3001	

Feuerlösch-Schlauchanschlusseinrichtung DIN 14461-1 : 2003-07
Wandhydranten „Typ F“ mit formstabilem Schlauch DN 25 (1“)

zur Selbsthilfe für Laien und zur Löschwasserversorgung der Feuerwehr bei der Brandbekämpfung

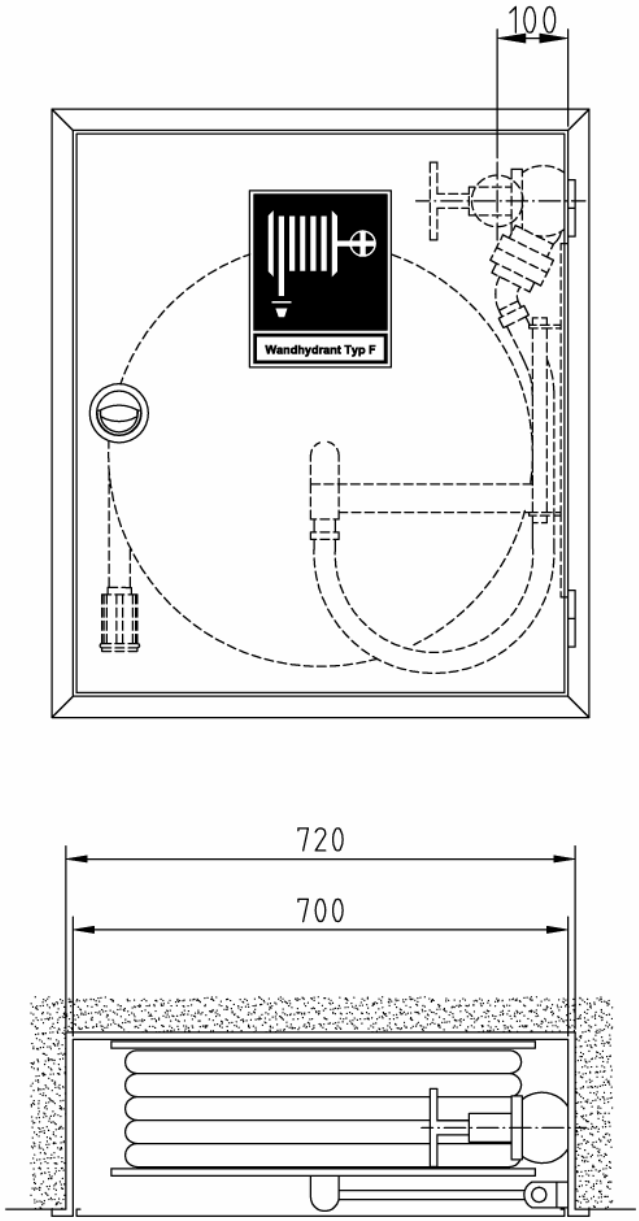

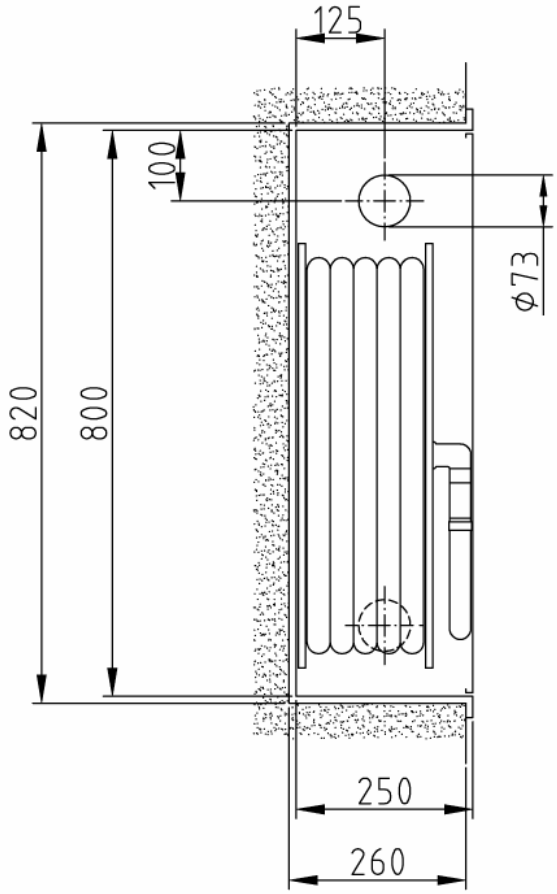

Auch mit Schranktiefe 220 mm lieferbar !

Maßstab ca. 1:10

Art.-Nr.:	Oberfläche:	VA:
02 11 02	grundiert	RS/RR
02 11 32	grundiert	LS/LR
02 12 02	RAL 3001	RS/RR
02 12 32	RAL 3001	LS/LR

Einbauschrank (Bauart B) Typ 1-B/30

Abmessungen: 700 x 800 x 250 mm (B x H x T)
Erforderliches Nischenmaß: 720 x 820 x 260 mm (B x H x T)

Stck.	Ausschreibungstext	EUR / St.
	Feuerlösch-Schlauchanschlusseinrichtung DIN 14461-1 : 2003-07 Wandhydrant **„Typ F“** mit formstabilem Schlauch DN 25 (1“) zur Selbsthilfe für Laien und zur Löschwasserversorgung der Feuerwehr bei der Brandbekämpfung **Einbauschrank (Bauart B) Typ 1-B/30** Abmessungen: 700 x 800 x 250 mm (B x H x T) Erforderliches Nischenmaß: 720 x 820 x 260 mm (B x H x T) Schrankgehäuse und Tür aus verzinktem Stahlblech, allseitig doppelt abgekantet. Türrahmen mit 30 mm breiter Putzleiste, nahtlos mit dem Schrankgehäuse verbunden. Tür bündig in den Rahmen einschlagend, um 180° öffnend, mit Edelstahl-Scharnieren 50 mm angeschlagen, Tür auswechselbar. Korrosionsschutz: Grundierung (Pulverbeschichtung) (Lackierung nach GUV 0.7 § 11 rot bauseits) Türverschluss: vertieftliegender, verchromter Klapp-Drehgriff, plombierbar. Ventil-Anschlussbohrung (Perforation Ø 73 mm) gemäß DIN wahlweise: in der Rechten/Linken Seitenwand <u>oder</u> in der Rechten/Linken Rückwand Wasserführende, schwingbare Schlauchhaspel Ø 600/170 mm nach DIN EN 671-1, bei Ausstattung gemäß DIN EN 671-1 mit CE-Zulassung-Nr. 24702-CPD-2004, schwingbar um 240°, aus verz. Stahlblech, rot RAL 3000 pulverbeschichtet, für max. « 35 m » formstabilen Druckschlauch DN 25 (1“) nach EN 694-A. Schlauchhaspel in der Höhe verstellbar. Wasserführende Innenteile aus Messing, abgedichtet über 2 O-Ringe. Verbindungsschlauch mit eingebundener Druckkupplung C aus Messing DIN 86204, mit gekrümmten Anschlussstutzen DN 25 (1“). Hinweisschild nach EU-Richtlinie 92/58/EWG u. BGV A8, 1 Piktogramm „Löschschlauch“ aus Selbstklebefolie, 200 x 200 mm, nicht nachleuchtend, Bedienungsanleitung nach DIN EN ISO 216, Größe DIN A5, aus Selbstklebefolie, Installationsanleitung, lose beiliegend. **Erforderliche Ausstattung (Zubehör)** 1 St. Montageverschraubung C-2“ (Ms) DIN 14461-5 1 St. Schlauchanschluss-Ventil C-2“ (Ms/Ms) DIN 14461-3 30 m Druckschlauch DN 25 (1“) EN 694-A, formstabil, aufgehaspelt (lt. DIN EN 671-1 max. « 30 m » - abweichend auch bis « 35 m » lieferbar) 1 St. Eurostrahlrohr DN 25/6 mm EN 671-1, unfallsicher eingepresst **Mehrpreis** Endlackierung – Pulverbeschichtung signalrot RAL 3001	

Feuerlösch-Schlauchanschlusseinrichtung DIN 14461-1 : 2003-07
Wandhydranten „Typ F“ mit formstabilem Schlauch DN 25 (1“)

zur Selbsthilfe für Laien und zur Löschwasserversorgung der Feuerwehr bei der Brandbekämpfung

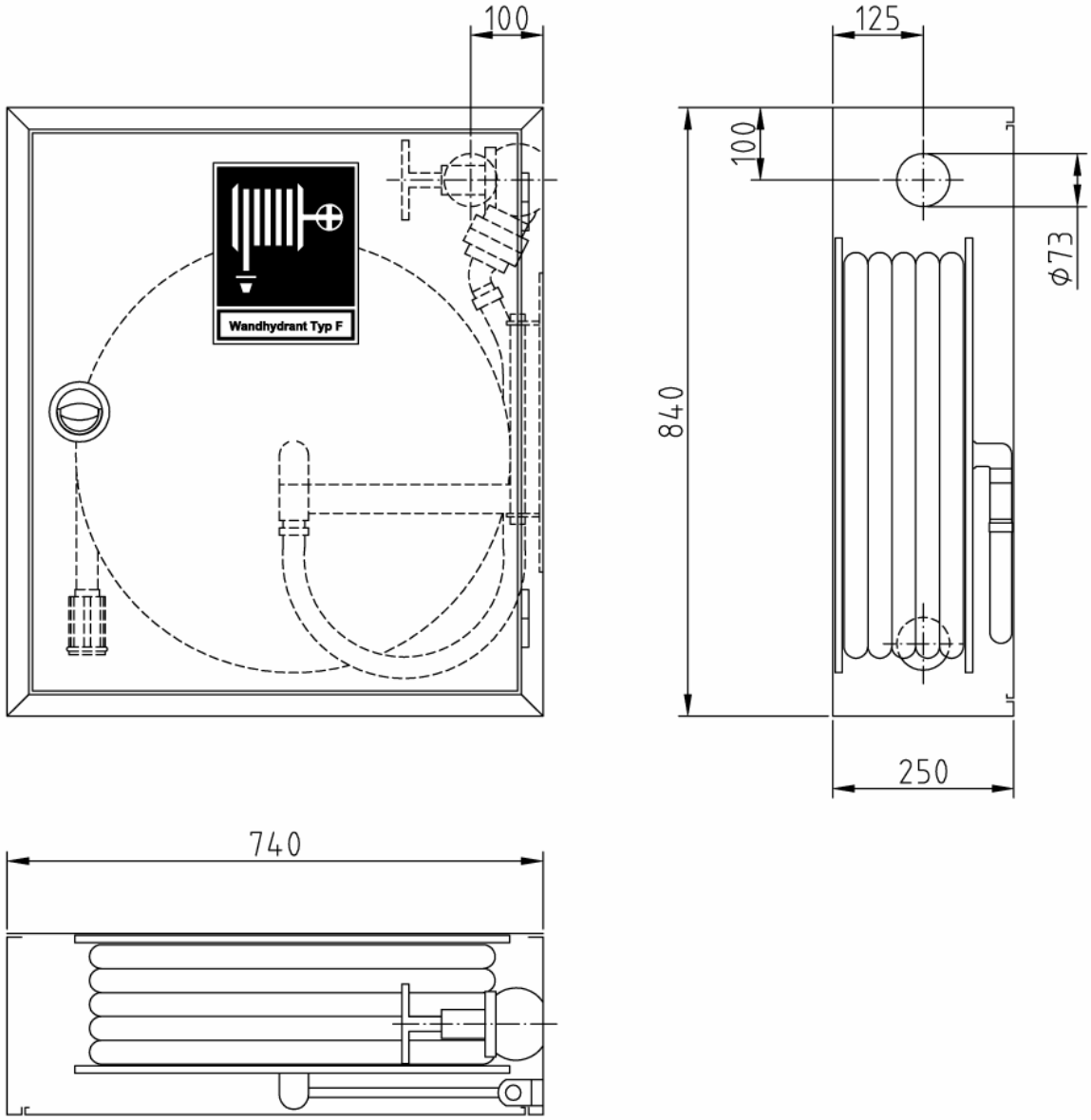

Art.-Nr.:	Oberfläche:	VA:
02 21 02	grundiert	RS/RR
02 21 32	grundiert	LS/LR
02 22 02	RAL 3001	RS/RR
02 22 32	RAL 3001	LS/LR

Aufputzschrank (Bauart C) Typ 1-C/30

Abmessungen: 740 x 840 x 250 mm (B x H x T)

Stck.	Ausschreibungstext	EUR / St.
	Feuerlösch-Schlauchanschlusseinrichtung DIN 14461-1 : 2003-07 Wandhydrant **„Typ F“** mit formstabilem Schlauch DN 25 (1“) zur Selbsthilfe für Laien und zur Löschwasserversorgung der Feuerwehr bei der Brandbekämpfung **Aufputzschrank (Bauart C) Typ 1-C/30** Abmessungen: 740 x 840 x 250 mm (B x H x T) Schrankgehäuse und Tür aus verzinktem Stahlblech, allseitig doppelt abgekantet. Tür bündig in den Rahmen einschlagend, um 180° öffnend, mit Edelstahl-Scharnieren 50 mm angeschlagen, Tür auswechselbar. Korrosionsschutz: Grundierung (Pulverbeschichtung) (Lackierung nach GUV 0.7 § 11 rot bauseits) Türverschluss: vertieftliegender, verchromter Klapp-Drehgriff mit Einreiber, plombierbar. Ventil-Anschlussbohrung (Perforation Ø 73 mm) gemäß DIN wahlweise: in der Rechten/Linken Seitenwand <u>oder</u> in der Rechten/Linken Rückwand Wasserführende, schwingbare Schlauchhaspel Ø 600/170 mm nach DIN EN 671-1, bei Ausstattung gemäß DIN EN 671-1 mit CE-Zulassung-Nr. 24702-CPD-2004, schwingbar um 240°, aus verz. Stahlblech, rot RAL 3000 pulverbeschichtet, für max. « 35 m » formstabilen Druckschlauch DN 25 (1“) nach EN 694-A. Schlauchhaspel in der Höhe verstellbar. Wasserführende Innenteile aus Messing, abgedichtet über 2 O-Ringe. Verbindungsschlauch mit eingebundener Druckkupplung C aus Messing DIN 86204, mit gekrümmten Anschlussstutzen DN 25 (1“). Hinweisschild nach EU-Richtlinie 92/58/EWG u. BGV A8, 1 Piktogramm „Löschschlauch“ aus Selbstklebefolie, 200 x 200 mm, nicht nachleuchtend, Bedienungsanleitung nach DIN EN ISO 216, Größe DIN A5, aus Selbstklebefolie, Installationsanleitung, lose beiliegend. **Erforderliche Ausstattung (Zubehör)** 1 St. Montageverschraubung C-2“ (Ms) DIN 14461-5 1 St. Schlauchanschluss-Ventil C-2“ (Ms/Ms) DIN 14461-3 30 m Druckschlauch DN 25 (1“) EN 694-A, formstabil, aufgehaspelt (lt. DIN EN 671-1 max. « 30 m » - abweichend auch bis « 35 m » lieferbar) 1 St. Eurostrahlrohr DN 25/6 mm EN 671-1, unfallsicher eingepresst **Mehrpreis** Endlackierung – Pulverbeschichtung signalrot RAL 3001	

Feuerlösch-Schlauchanschlusseinrichtung DIN 14461-1 : 2003-07
Wandhydranten „Typ F“ mit formstabilem Schlauch DN 25 (1“)

zur Selbsthilfe für Laien und zur Löschwasserversorgung der Feuerwehr bei der Brandbekämpfung

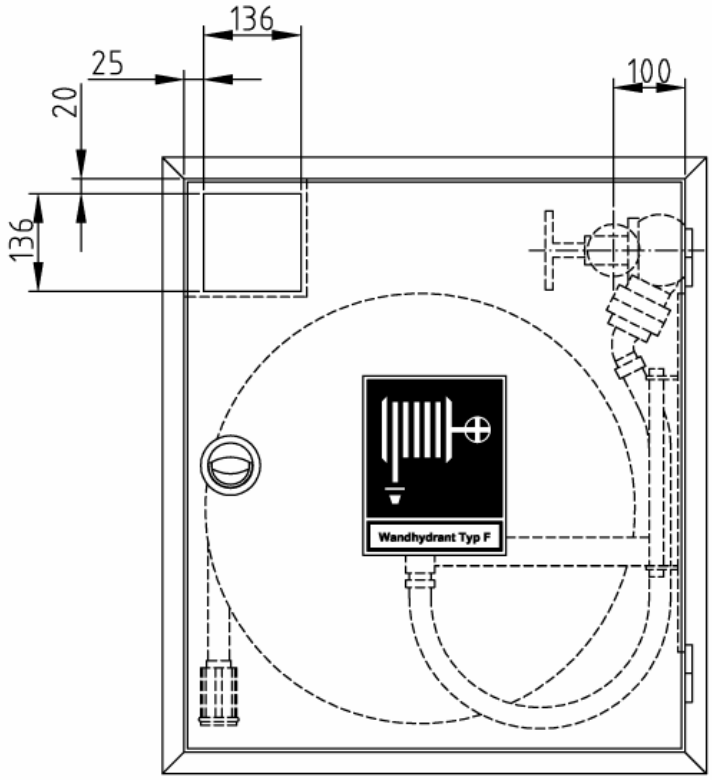

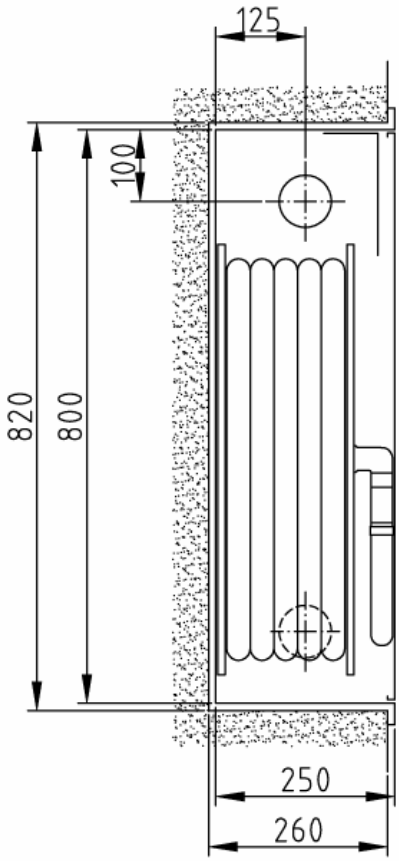

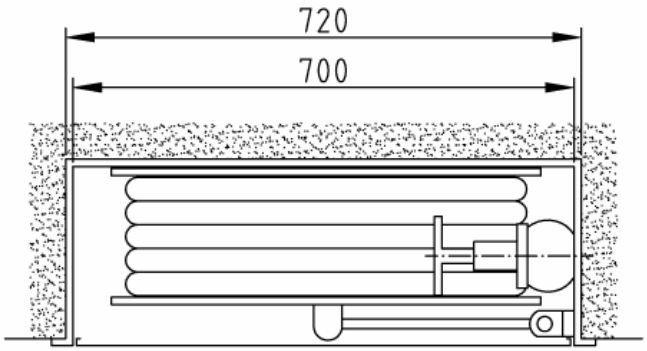

Auch mit Schranktiefe
220 mm lieferbar !

Art.-Nr.:	Oberfläche:	VA:
02 11 03	grundiert	RS/RR
02 11 33	grundiert	LS/LR
02 12 03	RAL 3001	RS/RR
02 12 33	RAL 3001	LS/LR

Einbauschrank (Bauart B) Typ 1-B/30-M-SO

Abmessungen: 700 x 800 x 250 mm (B x H x T)
Erforderliches Nischenmaß: 720 x 820 x 260 mm (B x H x T)

Stck.	Ausschreibungstext	EUR / St.
	Feuerlösch-Schlauchanschlusseinrichtung DIN 14461-1 : 2003-07 Wandhydrant **„Typ F“** mit formstabilem Schlauch DN 25 (1“) zur Selbsthilfe für Laien und zur Löschwasserversorgung der Feuerwehr bei der Brandbekämpfung **Einbauschrank (Bauart B) Typ 1-B/30-M-SO** Abmessungen: 700 x 800 x 250 mm (B x H x T) Erforderliches Nischenmaß: 720 x 820 x 260 mm (B x H x T) Wandhydrant als **Sonderausführung (-SO)** mit Einbauvorrichtung für einen Druckknopf-Brandmelder. In der Tiefe verstellbar. Melder-Befestigungswinkel mit eingeprägter Rille für Kabelverlegung. Türausschnitt: 136 x 136 mm. Schrankgehäuse und Tür aus verzinktem Stahlblech, allseitig doppelt abgekantet. Türrahmen mit 30 mm breiter Putzleiste, nahtlos mit dem Schrankgehäuse verbunden. Tür bündig in den Rahmen einschlagend, um 180° öffnend, mit Edelstahl-Scharnieren 50 mm angeschlagen, Tür auswechselbar. Korrosionsschutz: Grundierung (Pulverbeschichtung) (Lackierung nach GUV 0.7 § 11 rot bauseits) Türverschluss: vertieftliegender, verchromter Klapp-Drehgriff, plombierbar. Ventil-Anschlussbohrung (Perforation Ø 73 mm) gemäß DIN wahlweise: in der Rechten/Linken Seitenwand <u>oder</u> in der Rechten/Linken Rückwand Wasserführende, schwingbare Schlauchhaspel Ø 600/170 mm nach DIN EN 671-1, bei Ausstattung gemäß DIN EN 671-1 mit CE-Zulassung-Nr. 24702-CPD-2004, schwingbar um 240°, aus verz. Stahlblech, rot RAL 3000 pulverbeschichtet, für max. « 35 m » formstabilen Druckschlauch DN 25 (1“) nach EN 694-A. Schlauchhaspel in der Höhe verstellbar. Wasserführende Innenteile aus Messing, abgedichtet über 2 O-Ringe. Verbindungsschlauch mit eingebundener Druckkupplung C aus Messing DIN 86204, mit gekrümmten Anschlussstutzen DN 25 (1“). Hinweisschild nach EU-Richtlinie 92/58/EWG u. BGV A8, 1 Piktogramm „Löschschlauch“ aus Selbstklebefolie, 200 x 200 mm, nicht nachleuchtend, Bedienungsanleitung nach DIN EN ISO 216, Größe DIN A5, aus Selbstklebefolie, Installationsanleitung, lose beiliegend. **Erforderliche Ausstattung (Zubehör)** 1 St. Montageverschraubung C-2“ (Ms) DIN 14461-5 1 St. Schlauchanschluss-Ventil C-2“ (Ms/Ms) DIN 14461-3 30 m Druckschlauch DN 25 (1“) EN 694-A, formstabil, aufgehaspelt (lt. DIN EN 671-1 max. « 30 m » - abweichend auch bis « 35 m » lieferbar) 1 St. Eurostrahlrohr DN 25/6 mm EN 671-1, unfallsicher eingepresst 1 St. Druckknopf-Brandmelder DIN EN 54-11, Typ: **Mehrpreis** Endlackierung – Pulverbeschichtung signalrot RAL 3001	

Feuerlösch-Schlauchanschlusseinrichtung DIN 14461-1 : 2003-07
Wandhydranten „Typ F“ mit formstabilem Schlauch DN 25 (1“)

zur Selbsthilfe für Laien und zur Löschwasserversorgung der Feuerwehr bei der Brandbekämpfung

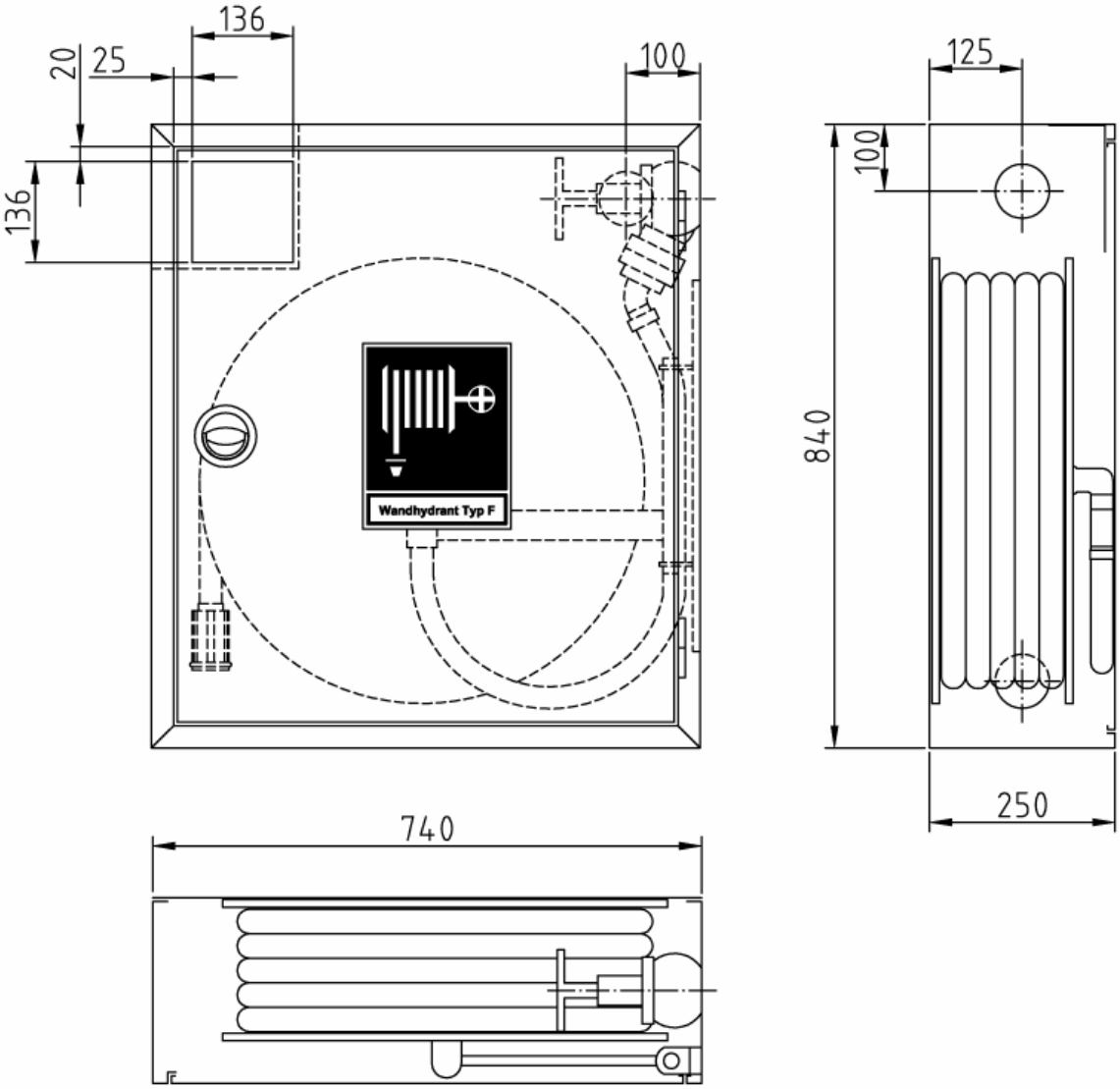

Art.-Nr.:	Oberfläche:	VA:
02 21 03	grundiert	RS/RR
02 21 33	grundiert	LS/LR
02 22 03	RAL 3001	RS/RR
02 22 33	RAL 3001	LS/LR

Aufputzschrank (Bauart C) Typ 1-C/30-M-SO

Abmessungen: 740 x 840 x 250 mm (B x H x T)

Stck.	Ausschreibungstext	EUR / St.
	Feuerlösch-Schlauchanschlusseinrichtung DIN 14461-1 : 2003-07 Wandhydrant **„Typ F“** mit formstabilem Schlauch DN 25 (1“) zur Selbsthilfe für Laien und zur Löschwasserversorgung der Feuerwehr bei der Brandbekämpfung **Aufputzschrank (Bauart C) Typ 1-C/30-M-SO** Abmessungen: 740 x 840 x 250 mm (B x H x T) Wandhydrant als **Sonderausführung (-SO)** mit Einbauvorrichtung für einen Druckknopf-Brandmelder. In der Tiefe verstellbar. Melder-Befestigungswinkel mit eingeprägter Rille für Kabelverlegung. Türausschnitt: 136 x 136 mm. Schrankgehäuse und Tür aus verzinktem Stahlblech, allseitig doppelt abgekantet. Tür bündig in den Rahmen einschlagend, um 180° öffnend, mit Edelstahl-Scharnieren 50 mm angeschlagen, Tür auswechselbar. Korrosionsschutz: Grundierung (Pulverbeschichtung) (Lackierung nach GUV 0.7 § 11 rot bauseits) Türverschluss: vertieftliegender, verchromter Klapp-Drehgriff mit Einreiber, plombierbar. Ventil-Anschlussbohrung (Perforation Ø 73 mm) gemäß DIN wahlweise: in der Rechten/Linken Seitenwand <u>oder</u> in der Rechten/Linken Rückwand Wasserführende, schwingbare Schlauchhaspel Ø 600/170 mm nach DIN EN 671-1, bei Ausstattung gemäß DIN EN 671-1 mit CE-Zulassung-Nr. 24702-CPD-2004, schwingbar um 240°, aus verz. Stahlblech, rot RAL 3000 pulverbeschichtet, für max. « 35 m » formstabilen Druckschlauch DN 25 (1“) nach EN 694-A. Schlauchhaspel in der Höhe verstellbar. Wasserführende Innenteile aus Messing, abgedichtet über 2 O-Ringe. Verbindungsschlauch mit eingebundener Druckkupplung C aus Messing DIN 86204, mit gekrümmten Anschlussstutzen DN 25 (1“). Hinweisschild nach EU-Richtlinie 92/58/EWG u. BGV A8, 1 Piktogramm „Löschschlauch“ aus Selbstklebefolie, 200 x 200 mm, nicht nachleuchtend, Bedienungsanleitung nach DIN EN ISO 216, Größe DIN A5, aus Selbstklebefolie, Installationsanleitung, lose beiliegend. **Erforderliche Ausstattung (Zubehör)** 1 St. Montageverschraubung C-2“ (Ms) DIN 14461-5 1 St. Schlauchanschluss-Ventil C-2“ (Ms/Ms) DIN 14461-3 30 m Druckschlauch DN 25 (1“) EN 694-A, formstabil, aufgehaspelt (lt. DIN EN 671-1 max. « 30 m » - abweichend auch bis « 35 m » lieferbar) 1 St. Eurostrahlrohr DN 25/6 mm EN 671-1, unfallsicher eingepresst 1 St. Druckknopf-Brandmelder DIN EN 54-11, Typ: **Mehrpreis** Endlackierung – Pulverbeschichtung signalrot RAL 3001	

Feuerlösch-Schlauchanschlusseinrichtung DIN 14461-1 : 2003-07
Wandhydranten „Typ F“ mit formstabilem Schlauch DN 25 (1“)

zur Selbsthilfe für Laien und zur Löschwasserversorgung der Feuerwehr bei der Brandbekämpfung

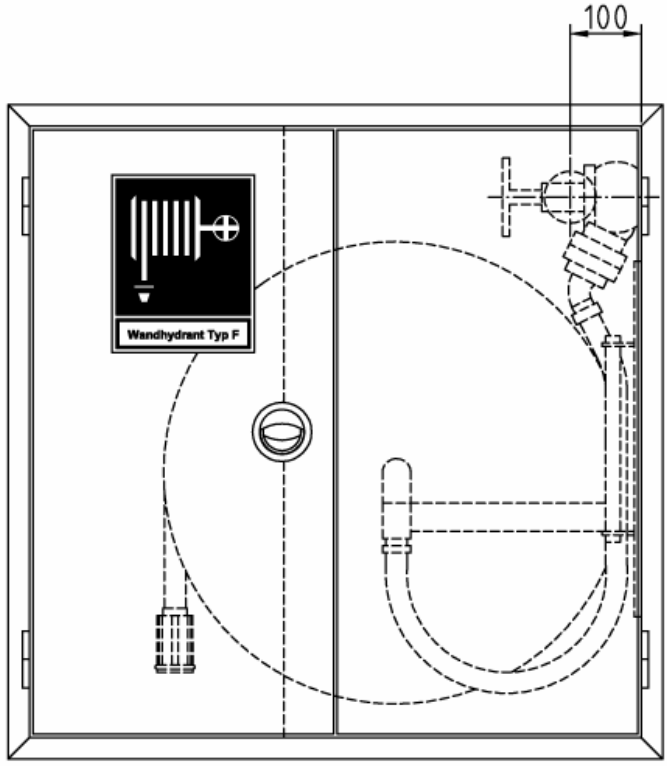

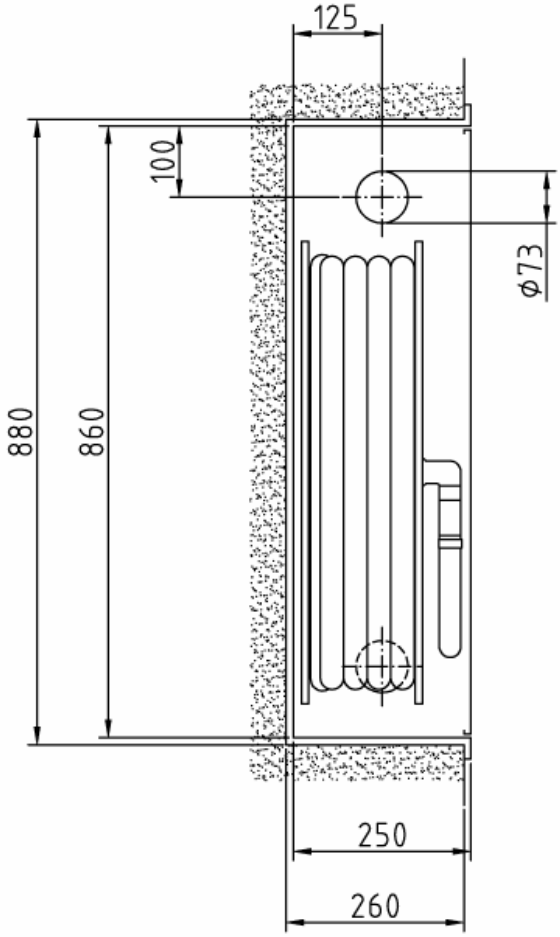

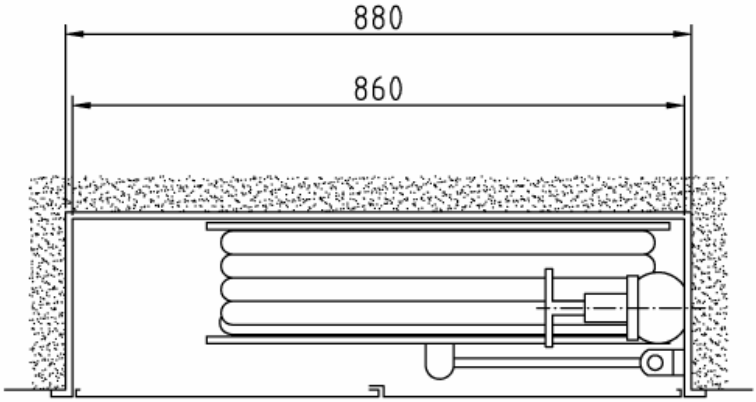

Auch mit Schranktiefe 220 mm lieferbar !

Einbauschrank (Bauart B) Typ 1-B/35

Abmessungen: 860 x 860 x 250 mm (B x H x T)
Erforderliches Nischenmaß: 880 x 880 x 260 mm (B x H x T)

Art.-Nr.:	Oberfläche:	VA:
02 11 04	grundiert	RS/RR
02 11 34	grundiert	LS/LR
02 12 04	RAL 3001	RS/RR
02 12 34	RAL 3001	LS/LR

Stck.	Ausschreibungstext	EUR / St.
	Feuerlösch-Schlauchanschlusseinrichtung DIN 14461-1 : 2003-07 Wandhydrant **„Typ F“** mit formstabilem Schlauch DN 25 (1“) zur Selbsthilfe für Laien und zur Löschwasserversorgung der Feuerwehr bei der Brandbekämpfung **Einbauschrank (Bauart B) Typ 1-B/35** Abmessungen: 860 x 860 x 250 mm (B x H x T) Erforderliches Nischenmaß: 880 x 880 x 260 mm (B x H x T) Schrankgehäuse und Türen aus verzinktem Stahlblech, allseitig doppelt abgekantet. Türrahmen mit 30 mm breiter Putzleiste, nahtlos mit dem Schrankgehäuse verbunden. 2 gleichgroße Türen bündig in den Rahmen einschlagend, um 180° öffnend, mit Edelstahl-Scharnieren 50 mm angeschlagen, Türen auswechselbar. Korrosionsschutz: Grundierung (Pulverbeschichtung) (Lackierung nach GUV 0.7 § 11 rot bauseits) Türverschluss: vertieftliegender, verchromter Klapp-Drehgriff mit Verriegelungsstangen, plombierbar. Ventil-Anschlussbohrung (Perforation Ø 73 mm) gemäß DIN wahlweise: in der Rechten/Linken Seitenwand <u>oder</u> in der Rechten/Linken Rückwand Wasserführende, schwingbare Schlauchhaspel Ø 650/150 mm nach DIN EN 671-1, bei Ausstattung gemäß DIN EN 671-1 mit CE-Zulassung-Nr. 24702-CPD-2004, schwingbar um 240°, aus verz. Stahlblech, rot RAL 3000 pulverbeschichtet, für max. « 40 m » formstabilen Druckschlauch DN 25 (1“) nach EN 694-A. Schlauchhaspel in der Höhe verstellbar. Wasserführende Innenteile aus Messing, abgedichtet über 2 O-Ringe. Verbindungsschlauch mit eingebundener Druckkupplung C aus Messing DIN 86204, mit gekrümmten Anschlussstutzen DN 25 (1“). Hinweisschild nach EU-Richtlinie 92/58/EWG u. BGV A8, 1 Piktogramm „Löschschlauch“ aus Selbstklebefolie, 200 x 200 mm, nicht nachleuchtend, Bedienungsanleitung nach DIN EN ISO 216, Größe DIN A5, aus Selbstklebefolie, Installationsanleitung, lose beiliegend. **Erforderliche Ausstattung (Zubehör)** 1 St. Montageverschraubung C-2“ (Ms) DIN 14461-5 1 St. Schlauchanschluss-Ventil C-2“ (Ms/Ms) DIN 14461-3 30 m Druckschlauch DN 25 (1“) EN 694-A, formstabil, aufgehaspelt (lt. DIN EN 671-1 max. « 30 m » - abweichend auch bis « 40 m » lieferbar) 1 St. Eurostrahlrohr DN 25/6 mm EN 671-1, unfallsicher eingepresst **Mehrpreis** Endlackierung – Pulverbeschichtung signalrot RAL 3001	

Feuerlösch-Schlauchanschlusseinrichtung DIN 14461-1 : 2003-07
Wandhydranten „Typ F“ mit formstabilem Schlauch DN 25 (1“)

zur Selbsthilfe für Laien und zur Löschwasserversorgung der Feuerwehr bei der Brandbekämpfung

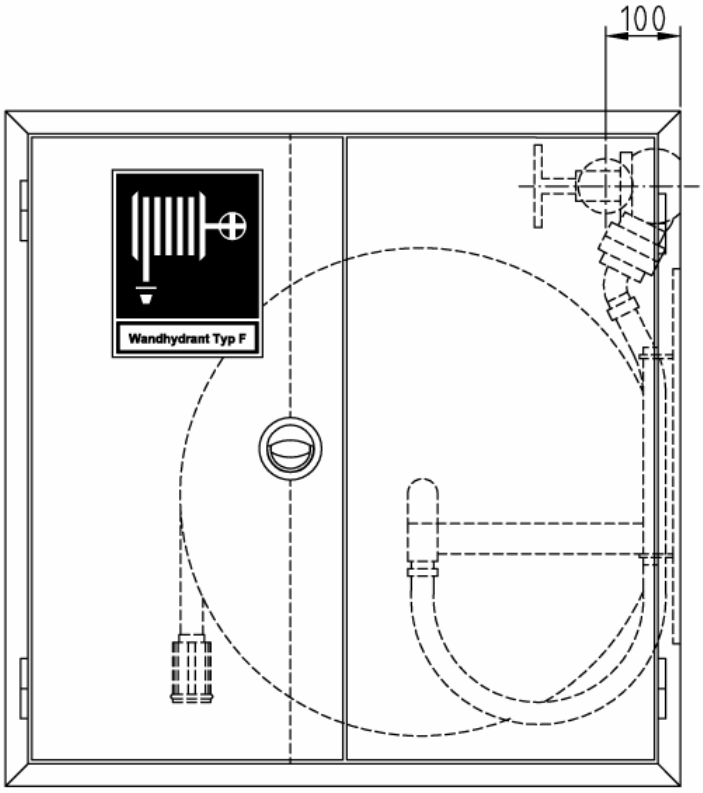

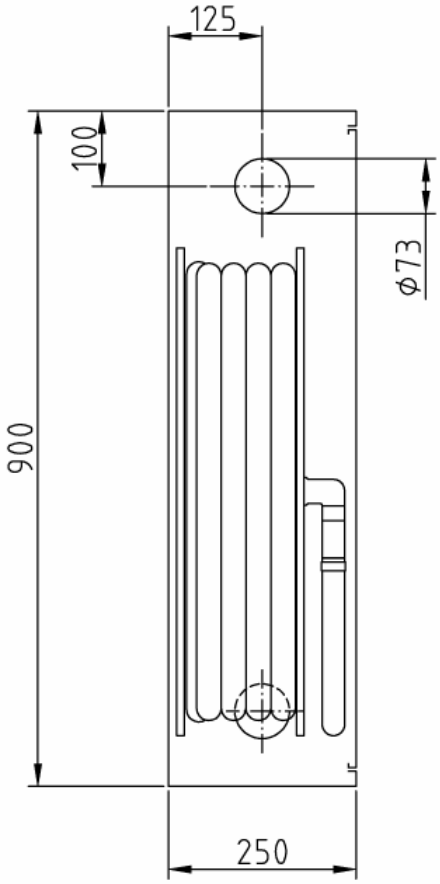

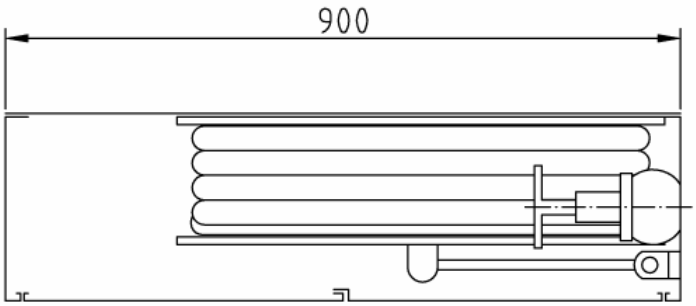

Auch mit Schranktiefe
220 mm lieferbar !

Art.-Nr.:	Oberfläche:	VA:
02 21 04	grundiert	RS/RR
02 21 34	grundiert	LS/LR
02 22 04	RAL 3001	RS/RR
02 22 34	RAL 3001	LS/LR

Aufputzschrank (Bauart C) Typ 1-C/35

Abmessungen: 900 x 900 x 250 mm (B x H x T)

Stck.	Ausschreibungstext	EUR / St.
	Feuerlösch-Schlauchanschlusseinrichtung DIN 14461-1 : 2003-07 Wandhydrant **„Typ F“** mit formstabilem Schlauch DN 25 (1“) zur Selbsthilfe für Laien und zur Löschwasserversorgung der Feuerwehr bei der Brandbekämpfung **Aufputzschrank (Bauart C) Typ 1-C/35** Abmessungen: 900 x 900 x 250 mm (B x H x T) Schrankgehäuse und Türen aus verzinktem Stahlblech, allseitig doppelt abgekantet. 2 gleichgroße Türen bündig in den Rahmen einschlagend, um 180° öffnend, mit Edelstahl-Scharnieren 50 mm angeschlagen, Türen auswechselbar. Korrosionsschutz: Grundierung (Pulverbeschichtung) (Lackierung nach GUV 0.7 § 11 rot bauseits) Türverschluss: vertieftliegender, verchromter Klapp-Drehgriff mit Verriegelungsstangen, plombierbar. Ventil-Anschlussbohrung (Perforation Ø 73 mm) gemäß DIN wahlweise: in der Rechten/Linken Seitenwand <u>oder</u> in der Rechten/Linken Rückwand Wasserführende, schwingbare Schlauchhaspel Ø 650/150 mm nach DIN EN 671-1, bei Ausstattung gemäß DIN EN 671-1 mit CE-Zulassung-Nr. 24702-CPD-2004, schwingbar um 240°, aus verz. Stahlblech, rot RAL 3000 pulverbeschichtet, für max. « 40 m » formstabilen Druckschlauch DN 25 (1“) nach EN 694-A. Schlauchhaspel in der Höhe verstellbar. Wasserführende Innenteile aus Messing, abgedichtet über 2 O-Ringe. Verbindungsschlauch mit eingebundener Druckkupplung C aus Messing DIN 86204, mit gekrümmten Anschlussstutzen DN 25 (1“). Hinweisschild nach EU-Richtlinie 92/58/EWG u. BGV A8, 1 Piktogramm „Löschschlauch“ aus Selbstklebefolie, 200 x 200 mm, nicht nachleuchtend, Bedienungsanleitung nach DIN EN ISO 216, Größe DIN A5, aus Selbstklebefolie, Installationsanleitung, lose beiliegend. **Erforderliche Ausstattung (Zubehör)** 1 St. Montageverschraubung C-2“ (Ms) DIN 14461-5 1 St. Schlauchanschluss-Ventil C-2“ (Ms/Ms) DIN 14461-3 30 m Druckschlauch DN 25 (1“) EN 694-A, formstabil, aufgehaspelt (lt. DIN EN 671-1 max. « 30 m » - abweichend auch bis « 40 m » lieferbar) 1 St. Eurostrahlrohr DN 25/6 mm EN 671-1, unfallsicher eingepresst **Mehrpreis** Endlackierung – Pulverbeschichtung signalrot RAL 3001	

Feuerlösch-Schlauchanschlusseinrichtung DIN 14461-1 : 2003-07
Wandhydranten „Typ F“ mit formstabilem Schlauch DN 25 (1“)

zur Selbsthilfe für Laien und zur Löschwasserversorgung der Feuerwehr bei der Brandbekämpfung

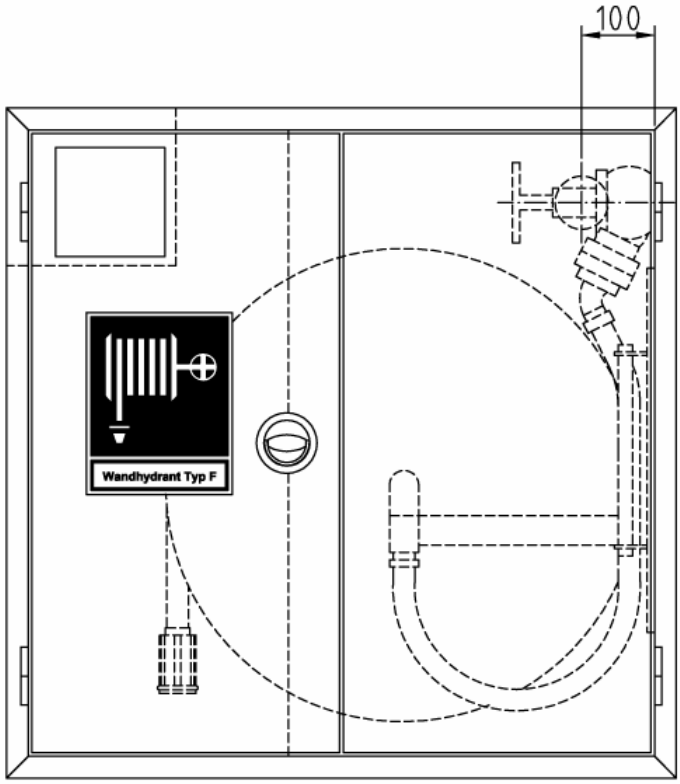

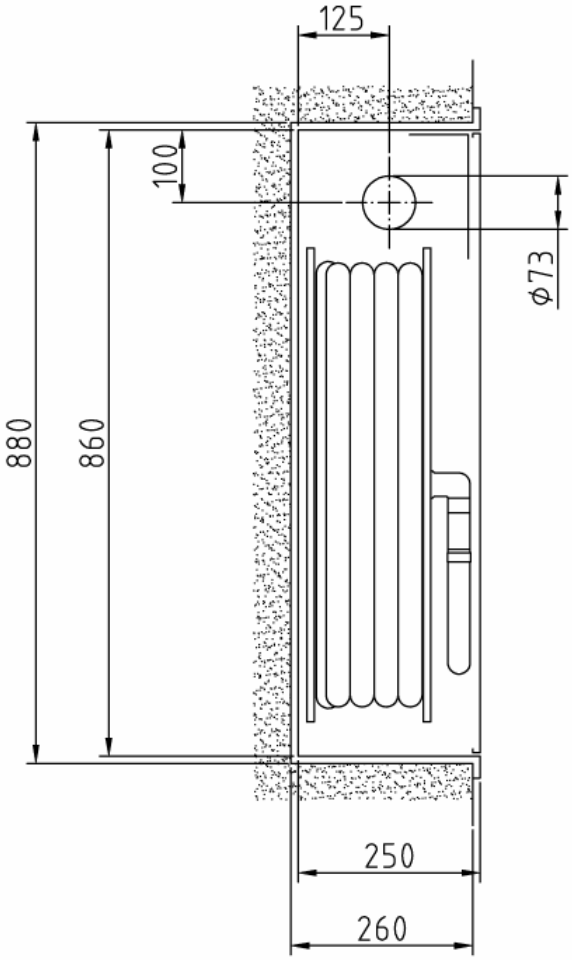

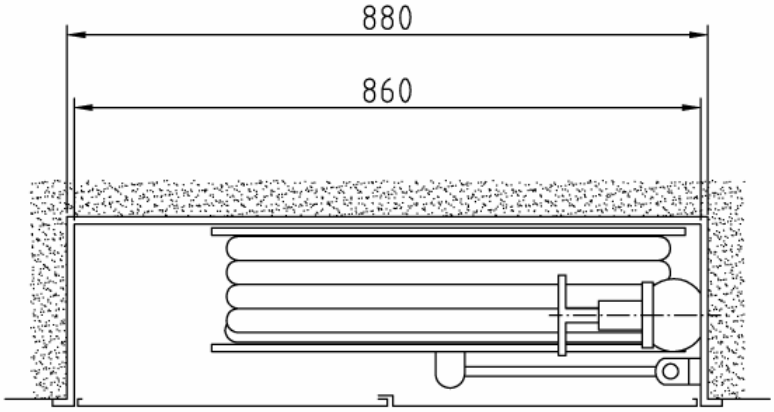

Auch mit Schranktiefe 220 mm lieferbar !

Kombi-Einbauschrank (Bauart B) Typ 1-B/M-35

Abmessungen: 860 x 860 x 250 mm (B x H x T)
Erforderliches Nischenmaß: 880 x 880 x 260 mm (B x H x T)

Art.-Nr.:	Oberfläche:	VA:
02 11 06	grundiert	RS/RR
02 11 36	grundiert	LS/LR
02 12 06	RAL 3001	RS/RR
02 12 36	RAL 3001	LS/LR

Stck.	Ausschreibungstext	EUR / St.
	Feuerlösch-Schlauchanschlusseinrichtung DIN 14461-1 : 2003-07 Wandhydrant **„Typ F“** mit formstabilem Schlauch DN 25 (1“) zur Selbsthilfe für Laien und zur Löschwasserversorgung der Feuerwehr bei der Brandbekämpfung **Kombi-Einbauschrank (Bauart B) Typ 1-B/M-35** Abmessungen: 860 x 860 x 250 mm (B x H x T) Erforderliches Nischenmaß: 880 x 880 x 260 mm (B x H x T) Schrank mit abgeteilter Einbauvorrichtung für einen Druckknopf-Brandmelder, in der Tiefe verstellbar. Melder-Befestigungswinkel mit eingeprägter Rille für Kabelverlegung. Türausschnitt: 136 x 136 mm. Schrankgehäuse und Türen aus verzinktem Stahlblech, allseitig doppelt abgekantet. Türrahmen mit 30 mm breiter Putzleiste, nahtlos mit dem Schrankgehäuse verbunden. 2 gleichgroße Türen bündig in den Rahmen einschlagend, um 180° öffnend, mit Edelstahl-Scharnieren 50 mm angeschlagen, Türen auswechselbar. Korrosionsschutz: Grundierung (Pulverbeschichtung) (Lackierung nach GUV 0.7 § 11 rot bauseits) Türverschluss: vertieftliegender, verchromter Klapp-Drehgriff mit Verriegelungsstangen, plombierbar. Ventil-Anschlussbohrung (Perforation Ø 73 mm) gemäß DIN wahlweise: in der Rechten/Linken Seitenwand <u>oder</u> in der Rechten/Linken Rückwand Wasserführende, schwingbare Schlauchhaspel Ø 650/150 mm nach DIN EN 671-1, bei Ausstattung gemäß DIN EN 671-1 mit CE-Zulassung-Nr. 24702-CPD-2004, schwingbar um 240°, aus verz. Stahlblech, rot RAL 3000 pulverbeschichtet, für max. « 40 m » formstabilen Druckschlauch DN 25 (1“) nach EN 694-A. Schlauchhaspel in der Höhe verstellbar. Wasserführende Innenteile aus Messing, abgedichtet über 2 O-Ringe. Verbindungsschlauch mit eingebundener Druckkupplung C aus Messing DIN 86204, mit gekrümmten Anschlussstutzen DN 25 (1“). Hinweisschild nach EU-Richtlinie 92/58/EWG u. BGV A8, 1 Piktogramm „Löschschlauch“ aus Selbstklebefolie, 200 x 200 mm, nicht nachleuchtend, Bedienungsanleitung nach DIN EN ISO 216, Größe DIN A5, aus Selbstklebefolie, Installationsanleitung, lose beiliegend. **Erforderliche Ausstattung (Zubehör)** 1 St. Montageverschraubung C-2“ (Ms) DIN 14461-5 1 St. Schlauchanschluss-Ventil C-2“ (Ms/Ms) DIN 14461-3 30 m Druckschlauch DN 25 (1“) EN 694-A, formstabil, aufgehaspelt (lt. DIN EN 671-1 max. « 30 m » - abweichend auch bis « 40 m » lieferbar) 1 St. Eurostrahlrohr DN 25/6 mm EN 671-1, unfallsicher eingepresst 1 St. Druckknopf-Brandmelder DIN EN 54-11, Typ: **Mehrpreis** Endlackierung – Pulverbeschichtung signalrot RAL 3001	

Feuerlösch-Schlauchanschlusseinrichtung DIN 14461-1 : 2003-07
Wandhydranten „Typ F“ mit formstabilem Schlauch DN 25 (1“)

zur Selbsthilfe für Laien und zur Löschwasserversorgung der Feuerwehr bei der Brandbekämpfung

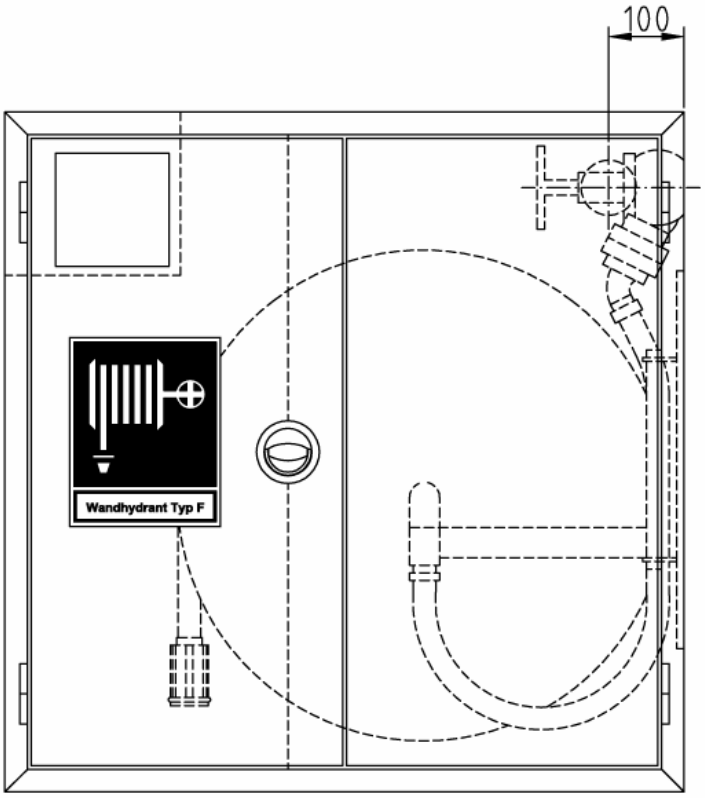

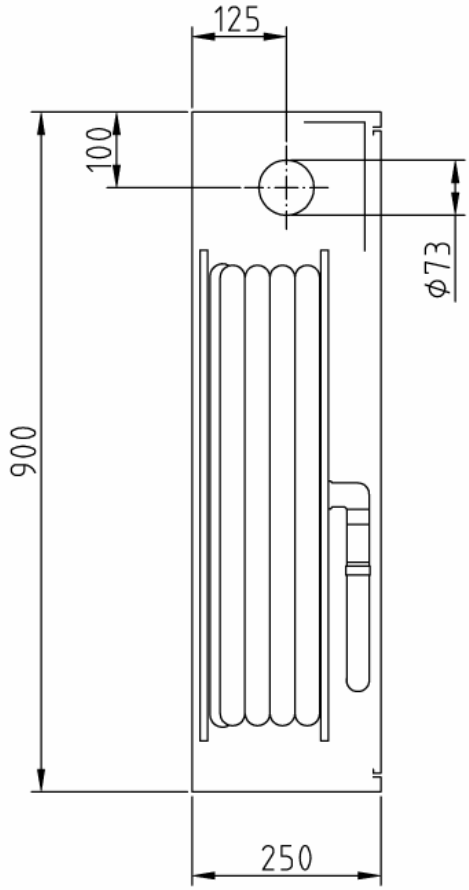

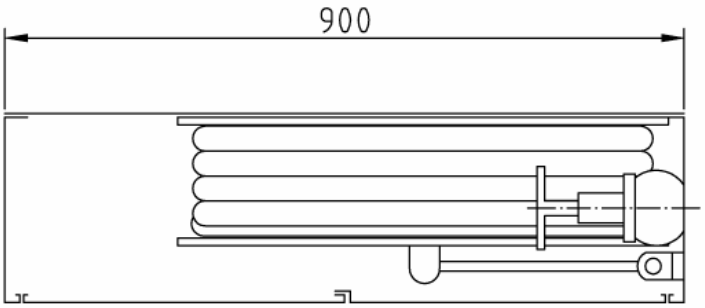

Auch mit Schranktiefe
220 mm lieferbar !

Art.-Nr.:	Oberfläche:	VA:
02 21 06	grundiert	RS/RR
02 21 36	grundiert	LS/LR
02 22 06	RAL 3001	RS/RR
02 22 36	RAL 3001	LS/LR

Kombi-Aufputzschrank (Bauart C) Typ 1-C/M-35
Abmessungen: 900 x 900 x 250 mm (B x H x T)

Stck.	Ausschreibungstext	EUR / St.
	Feuerlösch-Schlauchanschlusseinrichtung DIN 14461-1 : 2003-07 Wandhydrant **„Typ F“** mit formstabilem Schlauch DN 25 (1“) zur Selbsthilfe für Laien und zur Löschwasserversorgung der Feuerwehr bei der Brandbekämpfung **Kombi-Aufputzschrank (Bauart C) Typ 1-C/M-35** Abmessungen: 900 x 900 x 250 mm (B x H x T) Schrank mit abgeteilter Einbauvorrichtung für einen Druckknopf-Brandmelder, in der Tiefe verstellbar. Melder-Befestigungswinkel mit eingeprägter Rille für Kabelverlegung. Türausschnitt: 136 x 136 mm. Schrankgehäuse und Türen aus verzinktem Stahlblech, allseitig doppelt abgekantet. 2 gleichgroße Türen bündig in den Rahmen einschlagend, um 180° öffnend, mit Edelstahl-Scharnieren 50 mm angeschlagen, Türen auswechselbar. Korrosionsschutz: Grundierung (Pulverbeschichtung) (Lackierung nach GUV 0.7 § 11 rot bauseits) Türverschluss: vertieftliegender, verchromter Klapp-Drehgriff mit Verriegelungsstangen, plombierbar. Ventil-Anschlussbohrung (Perforation Ø 73 mm) gemäß DIN wahlweise: in der Rechten/Linken Seitenwand <u>oder</u> in der Rechten/Linken Rückwand Wasserführende, schwingbare Schlauchhaspel Ø 650/150 mm nach DIN EN 671-1, bei Ausstattung gemäß DIN EN 671-1 mit CE-Zulassung-Nr. 24702-CPD-2004, schwingbar um 240°, aus verz. Stahlblech, rot RAL 3000 pulverbeschichtet, für max. « 40 m » formstabilen Druckschlauch DN 25 (1“) nach EN 694-A. Schlauchhaspel in der Höhe verstellbar. Wasserführende Innenteile aus Messing, abgedichtet über 2 O-Ringe. Verbindungsschlauch mit eingebundener Druckkupplung C aus Messing DIN 86204, mit gekrümmten Anschlussstutzen DN 25 (1“). Hinweisschild nach EU-Richtlinie 92/58/EWG u. BGV A8, 1 Piktogramm „Löschschlauch“ aus Selbstklebefolie, 200 x 200 mm, nicht nachleuchtend, Bedienungsanleitung nach DIN EN ISO 216, Größe DIN A5, aus Selbstklebefolie, Installationsanleitung, lose beiliegend. **Erforderliche Ausstattung (Zubehör)** 1 St. Montageverschraubung C-2“ (Ms) DIN 14461-5 1 St. Schlauchanschluss-Ventil C-2“ (Ms/Ms) DIN 14461-3 30 m Druckschlauch DN 25 (1“) EN 694-A, formstabil, aufgehaspelt (lt. DIN EN 671-1 max. « 30 m » - abweichend auch bis « 40 m » lieferbar) 1 St. Eurostrahlrohr DN 25/6 mm EN 671-1, unfallsicher eingepresst 1 St. Druckknopf-Brandmelder DIN EN 54-11, Typ: **Mehrpreis** Endlackierung – Pulverbeschichtung signalrot RAL 3001	

Feuerlösch-Schlauchanschlusseinrichtung DIN 14461-1 : 2003-07
Wandhydranten „Typ F“ mit formstabilem Schlauch DN 25 (1“)

zur Selbsthilfe für Laien und zur Löschwasserversorgung der Feuerwehr bei der Brandbekämpfung

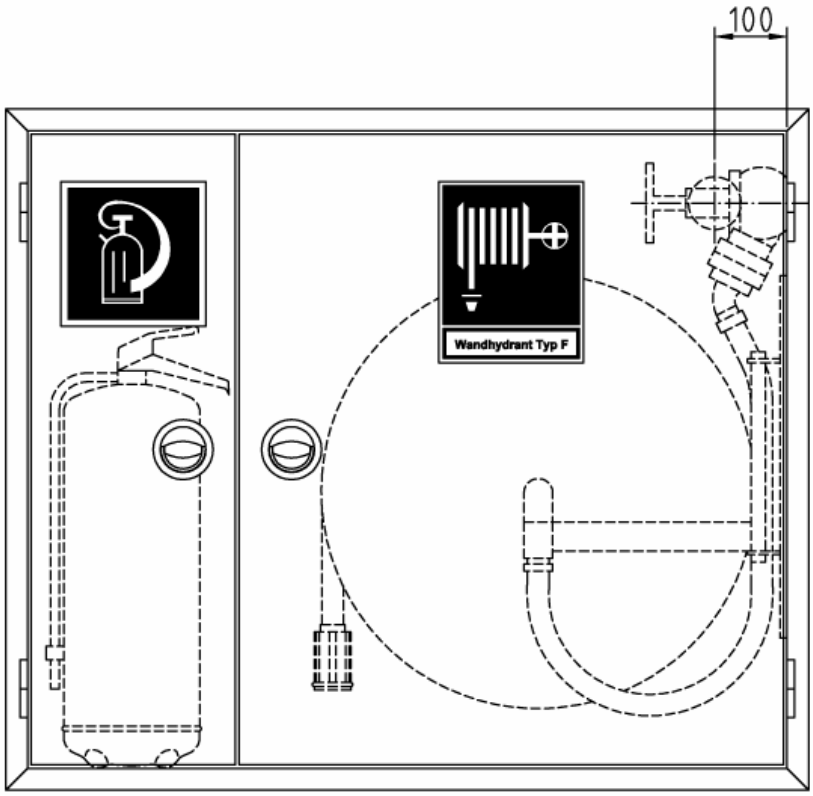

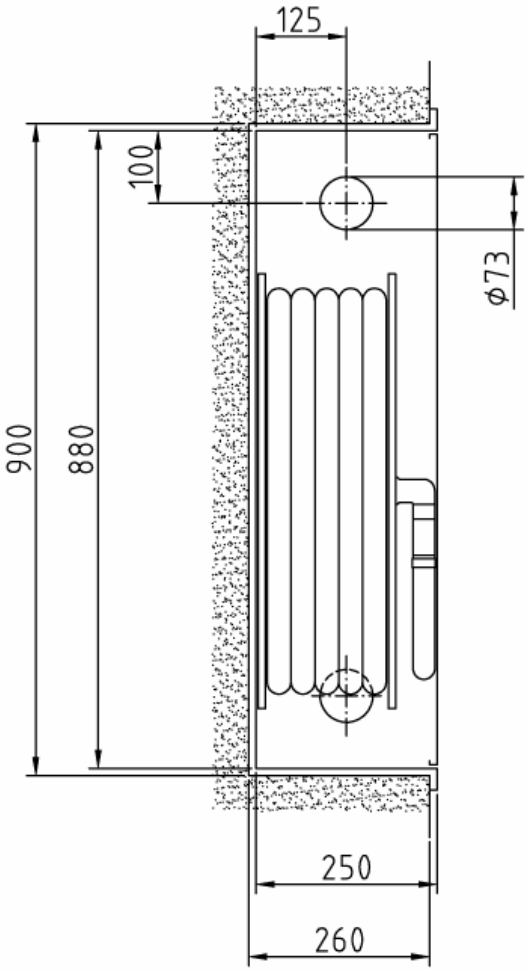

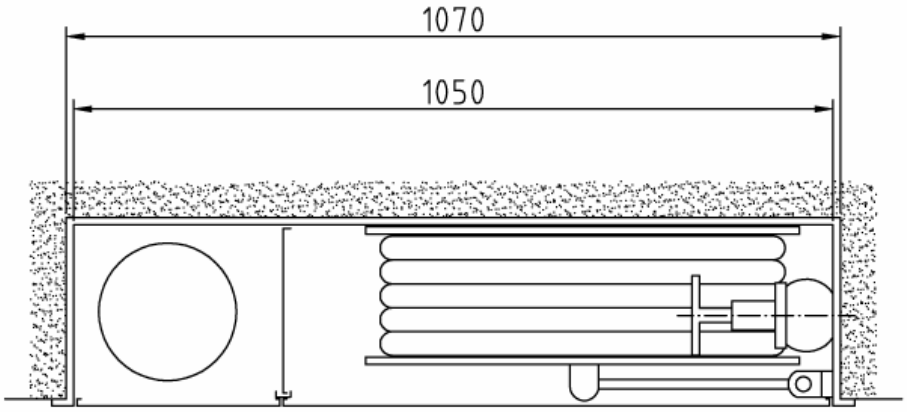

Auch mit Schranktiefe
220 mm lieferbar !

Art.-Nr.:	Oberfläche:	VA:
02 11 08	grundiert	RS/RR
02 11 38	grundiert	LS/LR
02 12 08	RAL 3001	RS/RR
02 12 38	RAL 3001	LS/LR

Kombi-Einbauschrank (Bauart B) Typ 1-B/K-30

Abmessungen: 1.050 x 880 x 250 mm (B x H x T)
Erforderliches Nischenmaß: 1.070 x 900 x 260 mm (B x H x T)

Stck.	Ausschreibungstext	EUR / St.
	Feuerlösch-Schlauchanschlusseinrichtung DIN 14461-1 : 2003-07 Wandhydrant **„Typ F“** mit formstabilem Schlauch DN 25 (1“) zur Selbsthilfe für Laien und zur Löschwasserversorgung der Feuerwehr bei der Brandbekämpfung **Kombi-Einbauschrank (Bauart B) Typ 1-B/K-30** Abmessungen: 1.050 x 880 x 250 mm (B x H x T) Erforderliches Nischenmaß: 1.070 x 900 x 260 mm (B x H x T) Wandhydrantenkombination mit separatem Einstellfach für einen Feuerlöscher bis 12 kg seitlich neben dem Schlauchhaspel-Fach. Schrankgehäuse und Türen aus verzinktem Stahlblech, allseitig doppelt abgekantet. Türrahmen mit 30 mm breiter Putzleiste, nahtlos mit dem Schrankgehäuse verbunden. Türen bündig in den Rahmen einschlagend, um 180° öffnend, mit Edelstahl-Scharnieren 50 mm angeschlagen, Türen auswechselbar. Korrosionsschutz: Grundierung (Pulverbeschichtung) (Lackierung nach GUV 0.7 § 11 rot bauseits) Türverschlüsse: vertieftliegende, verchromte Klapp-Drehgriffe mit Einreiber, plombierbar. Ventil-Anschlussbohrung (Perforation Ø 73 mm) gemäß DIN wahlweise: in der Rechten/Linken Seitenwand <u>oder</u> in der Rechten/Linken Rückwand Wasserführende, schwingbare Schlauchhaspel Ø 600/170 mm nach DIN EN 671-1, bei Ausstattung gemäß DIN EN 671-1 mit CE-Zulassung-Nr. 24702-CPD-2004, schwingbar um 240°, aus verz. Stahlblech, rot RAL 3000 pulverbeschichtet, für max. « 35 m » formstabilen Druckschlauch DN 25 (1“) nach EN 694-A. Schlauchhaspel in der Höhe verstellbar. Wasserführende Innenteile aus Messing, abgedichtet über 2 O-Ringe. Verbindungsschlauch mit eingebundener Druckkupplung C aus Messing DIN 86204, mit gekrümmten Anschlussstutzen DN 25 (1“). Hinweisschilder nach EU-Richtlinie 92/58/EWG u. BGV A8, 1 Piktogramm „Löschschlauch“, 1 Piktogramm „Feuerlöschgerät“, aus Selbstklebefolie, Größe: 200 x 200 mm, nicht nachleuchtend, Bedienungsanleitung nach DIN EN ISO 216, Größe DIN A5, aus Selbstklebefolie, Installationsanleitung, lose beiliegend. **Erforderliche Ausstattung (Zubehör)** 1 St. Montageverschraubung C-2“ (Ms) DIN 14461-5 1 St. Schlauchanschluss-Ventil C-2“ (Ms/Ms) DIN 14461-3 30 m Druckschlauch DN 25 (1“) EN 694-A, formstabil, aufgehaspelt (lt. DIN EN 671-1 max. « 30 m » - abweichend auch bis « 35 m » lieferbar) 1 St. Eurostrahlrohr DN 25/6 mm EN 671-1, unfallsicher eingepresst 1 St. Feuerlöscher DIN EN 3, Typ: **Mehrpreis** Endlackierung – Pulverbeschichtung signalrot RAL 3001	

Feuerlösch-Schlauchanschlusseinrichtung DIN 14461-1 : 2003-07
Wandhydranten „Typ F“ mit formstabilem Schlauch DN 25 (1“)

zur Selbsthilfe für Laien und zur Löschwasserversorgung der Feuerwehr bei der Brandbekämpfung

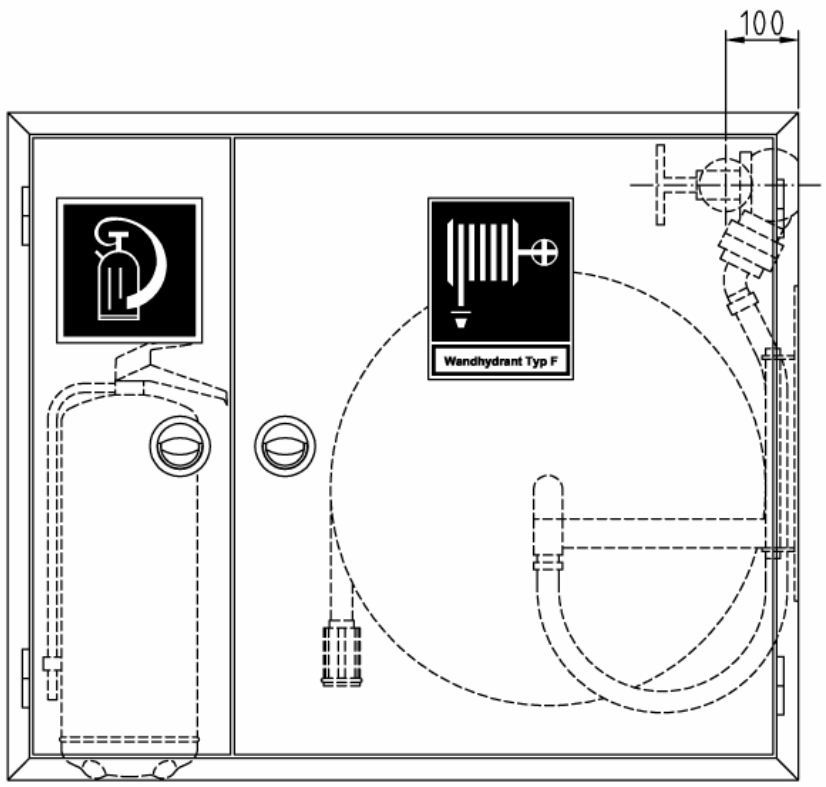

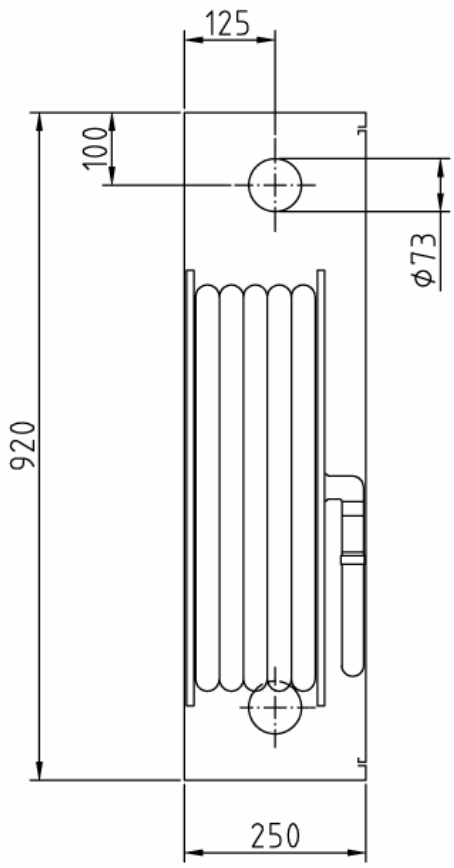

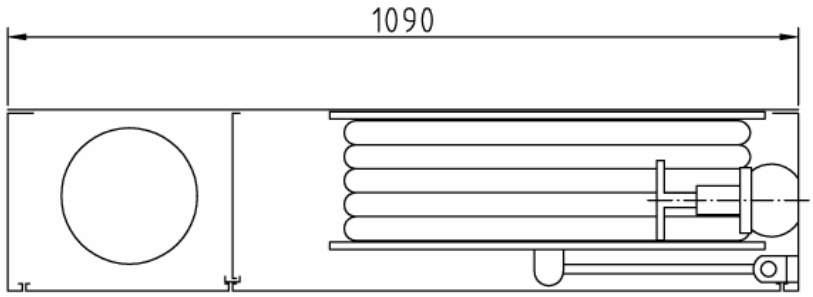

Auch mit Schranktiefe
220 mm lieferbar !

Art.-Nr.:	Oberfläche:	VA:
02 21 08	grundiert	RS/RR
02 21 38	grundiert	LS/LR
02 22 08	RAL 3001	RS/RR
02 22 38	RAL 3001	LS/LR

Kombi-Aufputzschrank (Bauart C) Typ 1-C/K-30
Abmessungen: 1.090 x 920 x 250 mm (B x H x T)

Stck.	Ausschreibungstext	EUR / St.
	Feuerlösch-Schlauchanschlusseinrichtung DIN 14461-1 : 2003-07 Wandhydrant **„Typ F“** mit formstabilem Schlauch DN 25 (1“) zur Selbsthilfe für Laien und zur Löschwasserversorgung der Feuerwehr bei der Brandbekämpfung **Kombi-Aufputzschrank (Bauart C) Typ 1-C/K-30** Abmessungen: 1.090 x 920 x 250 mm (B x H x T) Wandhydrantenkombination mit separatem Einstellfach für einen Feuerlöscher bis 12 kg seitlich neben dem Schlauchhaspel-Fach. Schrankgehäuse und Türen aus verzinktem Stahlblech, allseitig doppelt abgekantet. Türen bündig in den Rahmen einschlagend, um 180° öffnend, mit Edelstahl-Scharnieren 50 mm angeschlagen, Türen auswechselbar. Korrosionsschutz: Grundierung (Pulverbeschichtung) (Lackierung nach GUV 0.7 § 11 rot bauseits) Türverschlüsse: vertieftliegende, verchromte Klapp-Drehgriffe mit Einreiber, plombierbar. Ventil-Anschlussbohrung (Perforation Ø 73 mm) gemäß DIN wahlweise: in der Rechten/Linken Seitenwand <u>oder</u> in der Rechten/Linken Rückwand Wasserführende, schwingbare Schlauchhaspel Ø 600/170 mm nach DIN EN 671-1, bei Ausstattung gemäß DIN EN 671-1 mit CE-Zulassung-Nr. 24702-CPD-2004, schwingbar um 240°, aus verz. Stahlblech, rot RAL 3000 pulverbeschichtet, für max. « 35 m » formstabilen Druckschlauch DN 25 (1“) nach EN 694-A. Schlauchhaspel in der Höhe verstellbar. Wasserführende Innenteile aus Messing, abgedichtet über 2 O-Ringe. Verbindungsschlauch mit eingebundener Druckkupplung C aus Messing DIN 86204, mit gekrümmten Anschlussstutzen DN 25 (1“). Hinweisschilder nach EU-Richtlinie 92/58/EWG u. BGV A8, 1 Piktogramm „Löschschlauch“, 1 Piktogramm „Feuerlöschgerät“, aus Selbstklebefolie, Größe: 200 x 200 mm, nicht nachleuchtend, Bedienungsanleitung nach DIN EN ISO 216, Größe DIN A5, aus Selbstklebefolie, Installationsanleitung, lose beiliegend. **Erforderliche Ausstattung (Zubehör)** 1 St. Montageverschraubung C-2“ (Ms) DIN 14461-5 1 St. Schlauchanschluss-Ventil C-2“ (Ms/Ms) DIN 14461-3 30 m Druckschlauch DN 25 (1“) EN 694-A, formstabil, aufgehaspelt (lt. DIN EN 671-1 max. « 30 m » - abweichend auch bis « 35 m » lieferbar) 1 St. Eurostrahlrohr DN 25/6 mm EN 671-1, unfallsicher eingepresst 1 St. Feuerlöscher DIN EN 3, Typ: **Mehrpreis** Endlackierung – Pulverbeschichtung signalrot RAL 3001	

Feuerlösch-Schlauchanschlusseinrichtung DIN 14461-1 : 2003-07
Wandhydranten „Typ F“ mit formstabilem Schlauch DN 25 (1“)

zur Selbsthilfe für Laien und zur Löschwasserversorgung der Feuerwehr bei der Brandbekämpfung

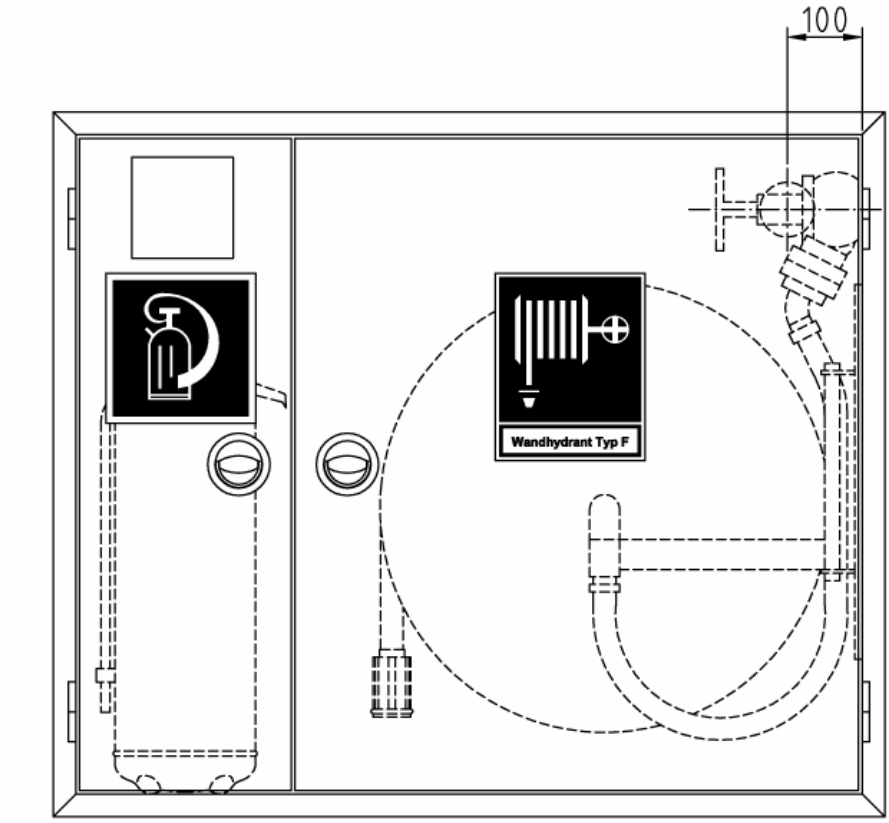

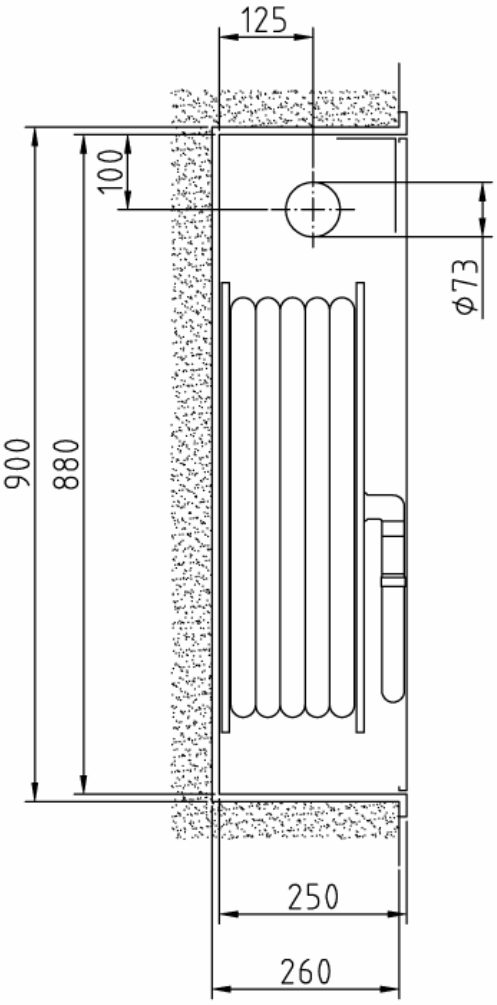

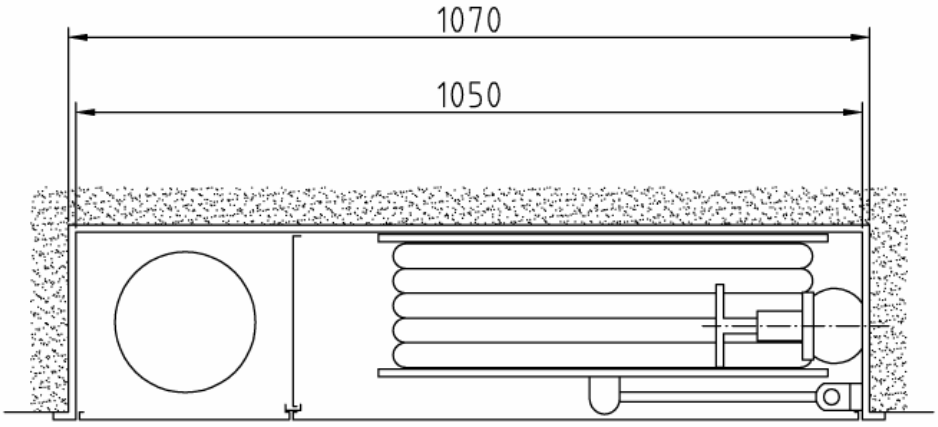

Auch mit Schranktiefe 220 mm lieferbar !

Art.-Nr.:	Oberfläche:	VA:
02 11 09	grundiert	RS/RR
02 11 39	grundiert	LS/LR
02 12 09	RAL 3001	RS/RR
02 12 39	RAL 3001	LS/LR

Kombi-Einbauschrank (Bauart B) Typ 1-B/K-M-30

Abmessungen: 1.050 x 880 x 250 mm (B x H x T)
Erforderliches Nischenmaß: 1.070 x 900 x 260 mm (B x H x T)

Stck.	Ausschreibungstext	EUR / St.
	Feuerlösch-Schlauchanschlusseinrichtung DIN 14461-1 : 2003-07 Wandhydrant **„Typ F“** mit formstabilem Schlauch DN 25 (1“) zur Selbsthilfe für Laien und zur Löschwasserversorgung der Feuerwehr bei der Brandbekämpfung **Kombi-Einbauschrank (Bauart B) Typ 1-B/K-M-30** Abmessungen: 1.050 x 880 x 250 mm (B x H x T) Erforderliches Nischenmaß: 1.070 x 900 x 260 mm (B x H x T) Wandhydrantenkombination mit separatem Einstellfach für einen Feuerlöscher bis 12 kg seitlich neben dem Schlauchhaspel-Fach. Einbauvorrichtung für einen Druckknopf-Brandmelder im Feuerlöscher-Einstellfach. In der Tiefe verstellbar. Melder-Befestigungswinkel mit eingeprägter Rille für Kabelverlegung. Türausschnitt: 136 x 136 mm. Schrankgehäuse und Türen aus verzinktem Stahlblech, allseitig doppelt abgekantet. Türrahmen mit 30 mm breiter Putzleiste, nahtlos mit dem Schrankgehäuse verbunden. Türen bündig in den Rahmen einschlagend, um 180° öffnend, mit Edelstahl-Scharnieren 50 mm angeschlagen, Türen auswechselbar. Korrosionsschutz: Grundierung (Pulverbeschichtung) (Lackierung nach GUV 0.7 § 11 rot bauseits) Türverschlüsse: vertieftliegende, verchromte Klapp-Drehgriffe, plombierbar. Ventil-Anschlussbohrung (Perforation Ø 73 mm) gemäß DIN wahlweise: in der Rechten/Linken Seitenwand <u>oder</u> in der Rechten/Linken Rückwand Wasserführende, schwingbare Schlauchhaspel Ø 600/170 mm nach DIN EN 671-1, bei Ausstattung gemäß DIN EN 671-1 mit CE-Zulassung-Nr. 24702-CPD-2004, schwingbar um 240°, aus verz. Stahlblech, rot RAL 3000 pulverbeschichtet, für max. « 35 m » formstabilen Druckschlauch DN 25 (1“) nach EN 694-A. Schlauchhaspel in der Höhe verstellbar. Wasserführende Innenteile aus Messing, abgedichtet über 2 O-Ringe. Verbindungsschlauch mit eingebundener Druckkupplung C aus Messing DIN 86204, mit gekrümmten Anschlussstutzen DN 25 (1“). Hinweisschilder nach EU-Richtlinie 92/58/EWG u. BGV A8, 1 Piktogramm „Löschschlauch“, 1 Piktogramm „Feuerlöschgerät“, aus Selbstklebefolie, Größe: 200 x 200 mm, nicht nachleuchtend, Bedienungsanleitung nach DIN EN ISO 216, Größe DIN A5, aus Selbstklebefolie, Installationsanleitung, lose beiliegend. **Erforderliche Ausstattung (Zubehör)** 1 St. Montageverschraubung C-2“ (Ms) DIN 14461-5 1 St. Schlauchanschluss-Ventil C-2“ (Ms/Ms) DIN 14461-3 30 m Druckschlauch DN 25 (1“) EN 694-A, formstabil, aufgehaspelt (lt. DIN EN 671-1 max. « 30 m » - abweichend auch bis « 35 m » lieferbar) 1 St. Eurostrahlrohr DN 25/6 mm EN 671-1, unfallsicher eingepresst 1 St. Feuerlöscher DIN EN 3, Typ: 1 St. Druckknopf-Brandmelder DIN EN 54-11, Typ: **Mehrpreis** Endlackierung – Pulverbeschichtung signalrot RAL 3001	

Feuerlösch-Schlauchanschlusseinrichtung DIN 14461-1 : 2003-07
Wandhydranten „Typ F“ mit formstabilem Schlauch DN 25 (1“)

zur Selbsthilfe für Laien und zur Löschwasserversorgung der Feuerwehr bei der Brandbekämpfung

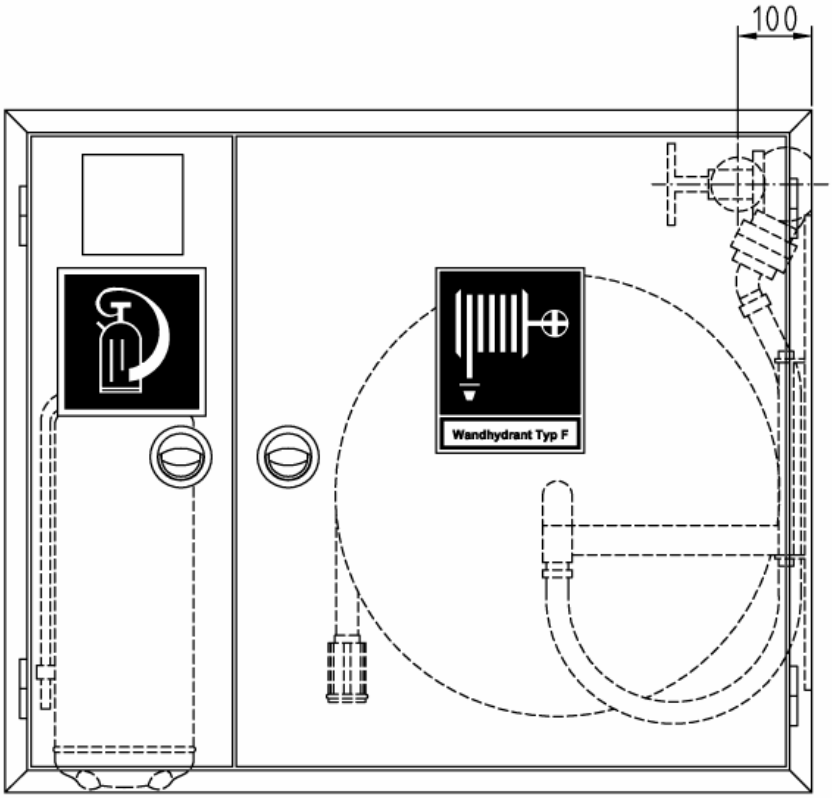

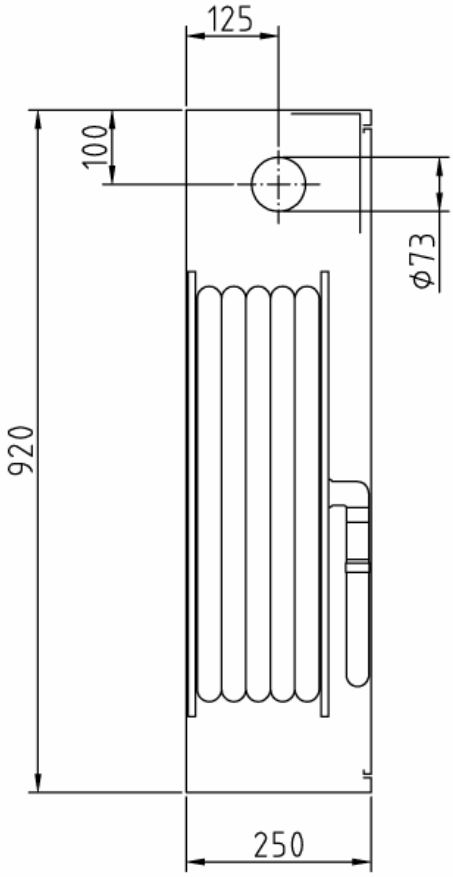

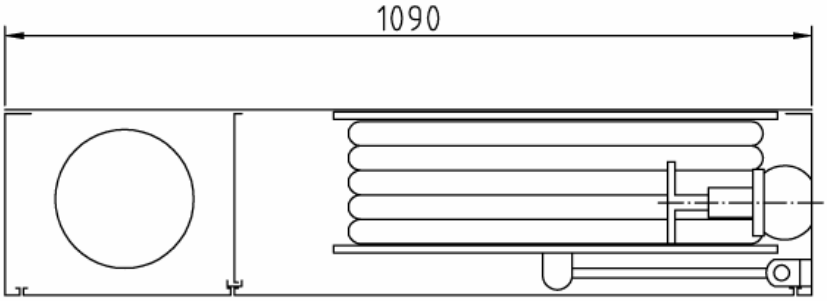

Art.-Nr.:	Oberfläche:	VA:
02 21 09	grundiert	RS/RR
02 21 39	grundiert	LS/LR
02 22 09	RAL 3001	RS/RR
02 22 39	RAL 3001	LS/LR

Kombi-Aufputzschrank (Bauart C) Typ 1-C/K-M-30

Abmessungen: 1.090 x 920 x 250 mm (B x H x T)

Stck.	Ausschreibungstext	EUR / St.
	Feuerlösch-Schlauchanschlusseinrichtung DIN 14461-1 : 2003-07 Wandhydrant **„Typ F“** mit formstabilem Schlauch DN 25 (1“) zur Selbsthilfe für Laien und zur Löschwasserversorgung der Feuerwehr bei der Brandbekämpfung **Kombi-Aufputzschrank (Bauart C) Typ 1-C/K-M-30** Abmessungen: 1.090 x 920 x 250 mm (B x H x T) Wandhydrantenkombination mit separatem Einstellfach für einen Feuerlöscher bis 12 kg seitlich neben dem Schlauchhaspel-Fach. Einbauvorrichtung für einen Druckknopf-Brandmelder im Feuerlöscher-Einstellfach. In der Tiefe verstellbar. Melder-Befestigungswinkel mit eingeprägter Rille für Kabelverlegung. Türausschnitt: 136 x 136 mm. Schrankgehäuse und Türen aus verzinktem Stahlblech, allseitig doppelt abgekantet. Türen bündig in den Rahmen einschlagend, um 180° öffnend, mit Edelstahl-Scharnieren 50 mm angeschlagen, Türen auswechselbar. Korrosionsschutz: Grundierung (Pulverbeschichtung) (Lackierung nach GUV 0.7 § 11 rot bauseits) Türverschlüsse: vertieftliegende, verchromte Klapp-Drehgriffe mit Einreiber, plombierbar. Ventil-Anschlussbohrung (Perforation Ø 73 mm) gemäß DIN wahlweise: in der Rechten/Linken Seitenwand <u>oder</u> in der Rechten/Linken Rückwand Wasserführende, schwingbare Schlauchhaspel Ø 600/170 mm nach DIN EN 671-1, bei Ausstattung gemäß DIN EN 671-1 mit CE-Zulassung-Nr. 24702-CPD-2004, schwingbar um 240°, aus verz. Stahlblech, rot RAL 3000 pulverbeschichtet, für max. « 35 m » formstabilen Druckschlauch DN 25 (1“) nach EN 694-A. Schlauchhaspel in der Höhe verstellbar. Wasserführende Innenteile aus Messing, abgedichtet über 2 O-Ringe. Verbindungsschlauch mit eingebundener Druckkupplung C aus Messing DIN 86204, mit gekrümmten Anschlussstutzen DN 25 (1“). Hinweisschilder nach EU-Richtlinie 92/58/EWG u. BGV A8, 1 Piktogramm „Löschschlauch“, 1 Piktogramm „Feuerlöschgerät“, aus Selbstklebefolie, Größe: 200 x 200 mm, nicht nachleuchtend, Bedienungsanleitung nach DIN EN ISO 216, Größe DIN A5, aus Selbstklebefolie, Installationsanleitung, lose beiliegend. **Erforderliche Ausstattung (Zubehör)** 1 St. Montageverschraubung C-2“ (Ms) DIN 14461-5 1 St. Schlauchanschluss-Ventil C-2“ (Ms/Ms) DIN 14461-3 30 m Druckschlauch DN 25 (1“) EN 694-A, formstabil, aufgehaspelt (lt. DIN EN 671-1 max. « 30 m » - abweichend auch bis « 35 m » lieferbar) 1 St. Eurostrahlrohr DN 25/6 mm EN 671-1, unfallsicher eingepresst 1 St. Feuerlöscher DIN EN 3, Typ: 1 St. Druckknopf-Brandmelder DIN EN 54-11, Typ: **Mehrpreis** Endlackierung – Pulverbeschichtung signalrot RAL 3001	

Feuerlösch-Schlauchanschlusseinrichtung DIN 14461-1 : 2003-07
Wandhydranten „Typ F“ mit formstabilem Schlauch DN 25 (1“)

zur Selbsthilfe für Laien und zur Löschwasserversorgung der Feuerwehr bei der Brandbekämpfung

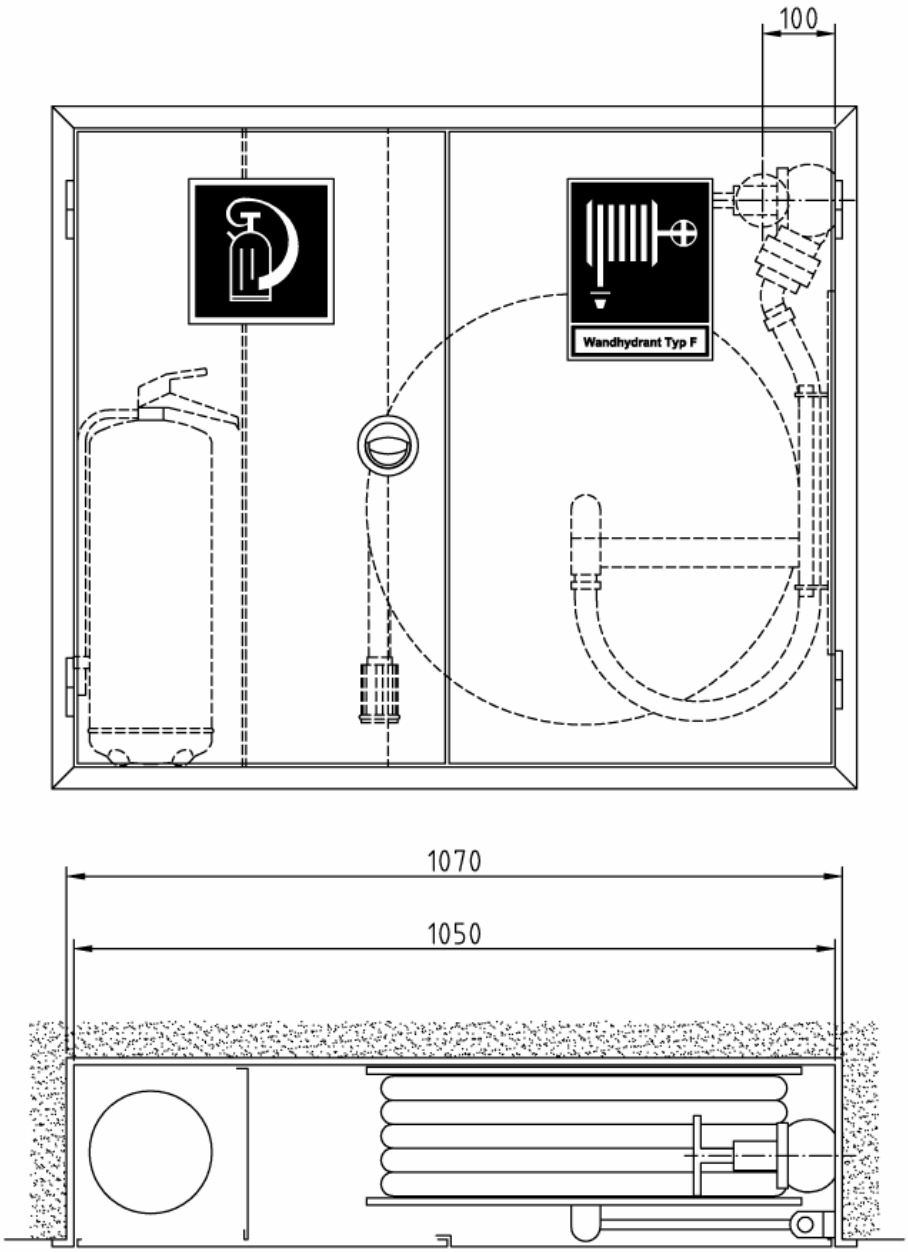

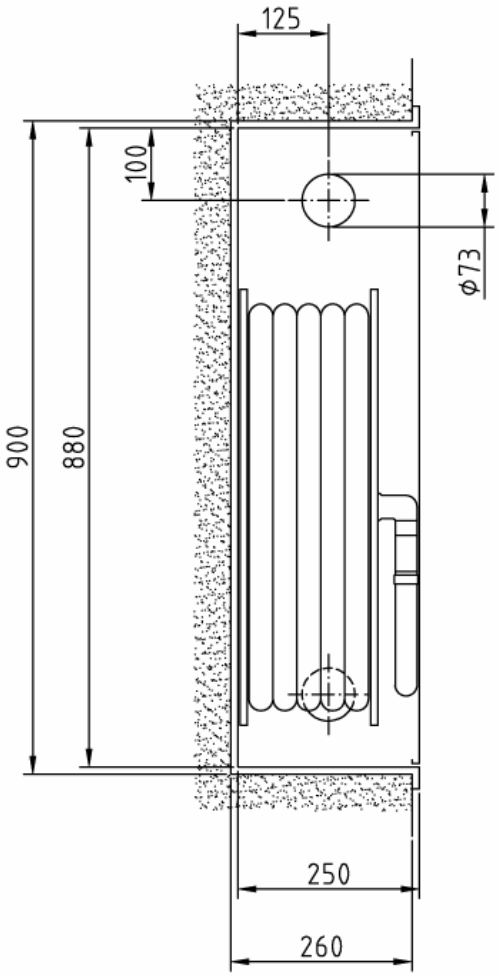

Auch mit Schranktiefe 220 mm lieferbar !

Art.-Nr.:	Oberfläche:	VA:
02 11 11	grundiert	RS/RR
02 11 41	grundiert	LS/LR
02 12 11	RAL 3001	RS/RR
02 12 41	RAL 3001	LS/LR

Kombi-Einbauschrank (Bauart B) Typ 1-B/K-K-30

Abmessungen: 1.050 x 880 x 250 mm (B x H x T)
Erforderliches Nischenmaß: 1.070 x 900 x 260 mm (B x H x T)

Stck.	Ausschreibungstext	EUR / St.
	Feuerlösch-Schlauchanschlusseinrichtung DIN 14461-1 : 2003-07 Wandhydrant **„Typ F“** mit formstabilem Schlauch DN 25 (1“) zur Selbsthilfe für Laien und zur Löschwasserversorgung der Feuerwehr bei der Brandbekämpfung **Kombi-Einbauschrank (Bauart B) Typ 1-B/K-K-30** Abmessungen: 1.050 x 880 x 250 mm (B x H x T) Erforderliches Nischenmaß: 1.070 x 900 x 260 mm (B x H x T) Wandhydrantenkombination mit seitlich abgeteiltem Einstellfach für einen Feuerlöscher bis 12 kg neben dem Schlauchhaspel-Fach. Schrankgehäuse und Türen aus verzinktem Stahlblech, allseitig doppelt abgekantet. Türrahmen mit 30 mm breiter Putzleiste, nahtlos mit dem Schrankgehäuse verbunden. 2 gleichgroße Türen bündig in den Rahmen einschlagend, um 180° öffnend, mit Edelstahl-Scharnieren 50 mm angeschlagen, Türen auswechselbar. Korrosionsschutz: Grundierung (Pulverbeschichtung) (Lackierung nach GUV 0.7 § 11 rot bauseits) Türverschluss: vertieftliegender, verchromter Klapp-Drehgriff mit Verriegelungsstangen, plombierbar. Ventil-Anschlussbohrung (Perforation Ø 73 mm) gemäß DIN wahlweise: in der Rechten/Linken Seitenwand <u>oder</u> in der Rechten/Linken Rückwand Wasserführende, schwingbare Schlauchhaspel Ø 600/170 mm nach DIN EN 671-1, bei Ausstattung gemäß DIN EN 671-1 mit CE-Zulassung-Nr. 24702-CPD-2004, schwingbar um 240°, aus verz. Stahlblech, rot RAL 3000 pulverbeschichtet, für max. « 35 m » formstabilen Druckschlauch DN 25 (1“) nach EN 694-A. Schlauchhaspel in der Höhe verstellbar. Wasserführende Innenteile aus Messing, abgedichtet über 2 O-Ringe. Verbindungsschlauch mit eingebundener Druckkupplung C aus Messing DIN 86204, mit gekrümmten Anschlussstutzen DN 25 (1“). Hinweisschilder nach EU-Richtlinie 92/58/EWG u. BGV A8, 1 Piktogramm „Löschschlauch“, 1 Piktogramm „Feuerlöschgerät“, aus Selbstklebefolie, Größe: 200 x 200 mm, nicht nachleuchtend, Bedienungsanleitung nach DIN EN ISO 216, Größe DIN A5, aus Selbstklebefolie, Installationsanleitung, lose beiliegend. **Erforderliche Ausstattung (Zubehör)** 1 St. Montageverschraubung C-2“ (Ms) DIN 14461-5 1 St. Schlauchanschluss-Ventil C-2“ (Ms/Ms) DIN 14461-3 30 m Druckschlauch DN 25 (1“) EN 694-A, formstabil, aufgehaspelt (lt. DIN EN 671-1 max. « 30 m » - abweichend auch bis « 35 m » lieferbar) 1 St. Eurostrahlrohr DN 25/6 mm EN 671-1, unfallsicher eingepresst 1 St. Feuerlöscher DIN EN 3, Typ: **Mehrpreis** Endlackierung – Pulverbeschichtung signalrot RAL 3001	

Feuerlösch-Schlauchanschlusseinrichtung DIN 14461-1 : 2003-07
Wandhydranten „Typ F“ mit formstabilem Schlauch DN 25 (1“)

zur Selbsthilfe für Laien und zur Löschwasserversorgung der Feuerwehr bei der Brandbekämpfung

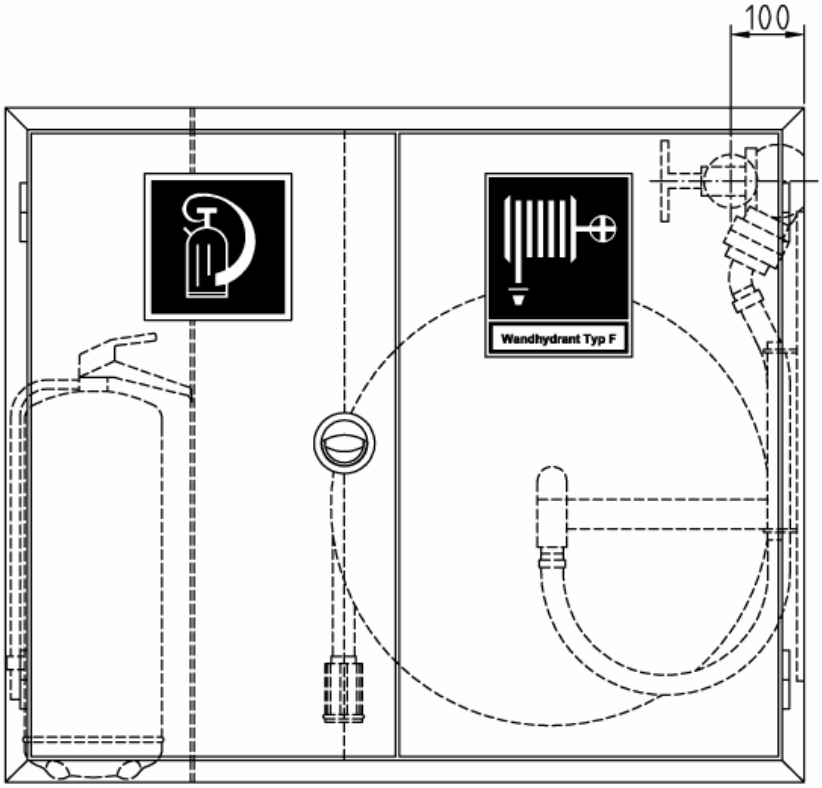

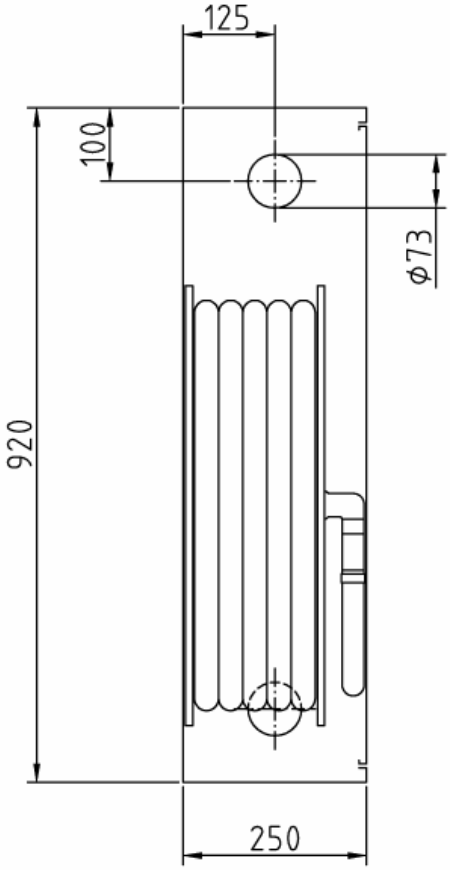

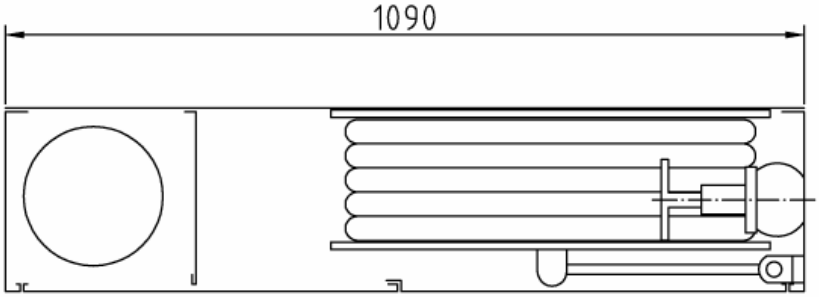

Auch mit Schranktiefe
220 mm lieferbar !

Art.-Nr.:	Oberfläche:	VA:
02 21 11	grundiert	RS/RR
02 21 41	grundiert	LS/LR
02 22 11	RAL 3001	RS/RR
02 22 41	RAL 3001	LS/LR

Kombi-Aufputzschrank (Bauart C) Typ 1-C/K-K-30
Abmessungen: 1.090 x 920 x 250 mm (B x H x T)

Stck.	Ausschreibungstext	EUR / St.
	Feuerlösch-Schlauchanschlusseinrichtung DIN 14461-1 : 2003-07 Wandhydrant **„Typ F“** mit formstabilem Schlauch DN 25 (1“) zur Selbsthilfe für Laien und zur Löschwasserversorgung der Feuerwehr bei der Brandbekämpfung **Kombi-Aufputzschrank (Bauart C) Typ 1-C/K-K-30** Abmessungen: 1.090 x 920 x 250 mm (B x H x T) Wandhydrantenkombination mit seitlich abgeteiltem Einstellfach für einen Feuerlöscher bis 12 kg neben dem Schlauchhaspel-Fach. Schrankgehäuse und Türen aus verzinktem Stahlblech, allseitig doppelt abgekantet. 2 gleichgroße Türen bündig in den Rahmen einschlagend, um 180° öffnend, mit Edelstahl-Scharnieren 50 mm angeschlagen, Türen auswechselbar. Korrosionsschutz: Grundierung (Pulverbeschichtung) (Lackierung nach GUV 0.7 § 11 rot bauseits) Türverschluss: vertieftliegender, verchromter Klapp-Drehgriff mit Verriegelungsstangen, plombierbar. Ventil-Anschlussbohrung (Perforation Ø 73 mm) gemäß DIN wahlweise: in der Rechten/Linken Seitenwand <u>oder</u> in der Rechten/Linken Rückwand Wasserführende, schwingbare Schlauchhaspel Ø 600/170 mm nach DIN EN 671-1, bei Ausstattung gemäß DIN EN 671-1 mit CE-Zulassung-Nr. 24702-CPD-2004, schwingbar um 240°, aus verz. Stahlblech, rot RAL 3000 pulverbeschichtet, für max. « 35 m » formstabilen Druckschlauch DN 25 (1“) nach EN 694-A. Schlauchhaspel in der Höhe verstellbar. Wasserführende Innenteile aus Messing, abgedichtet über 2 O-Ringe. Verbindungsschlauch mit eingebundener Druckkupplung C aus Messing DIN 86204, mit gekrümmten Anschlussstutzen DN 25 (1“). Hinweisschilder nach EU-Richtlinie 92/58/EWG u. BGV A8, 1 Piktogramm „Löschschlauch“, 1 Piktogramm „Feuerlöschgerät“, aus Selbstklebefolie, Größe: 200 x 200 mm, nicht nachleuchtend, Bedienungsanleitung nach DIN EN ISO 216, Größe DIN A5, aus Selbstklebefolie, Installationsanleitung, lose beiliegend. **Erforderliche Ausstattung (Zubehör)** 1 St. Montageverschraubung C-2“ (Ms) DIN 14461-5 1 St. Schlauchanschluss-Ventil C-2“ (Ms/Ms) DIN 14461-3 30 m Druckschlauch DN 25 (1“) EN 694-A, formstabil, aufgehaspelt (lt. DIN EN 671-1 max. « 30 m » - abweichend auch bis « 35 m » lieferbar) 1 St. Eurostrahlrohr DN 25/6 mm EN 671-1, unfallsicher eingepresst 1 St. Feuerlöscher DIN EN 3, Typ: **Mehrpreis** Endlackierung – Pulverbeschichtung signalrot RAL 3001	

Feuerlösch-Schlauchanschlusseinrichtung DIN 14461-1 : 2003-07
Wandhydranten „Typ F“ mit formstabilem Schlauch DN 25 (1“)

zur Selbsthilfe für Laien und zur Löschwasserversorgung der Feuerwehr bei der Brandbekämpfung

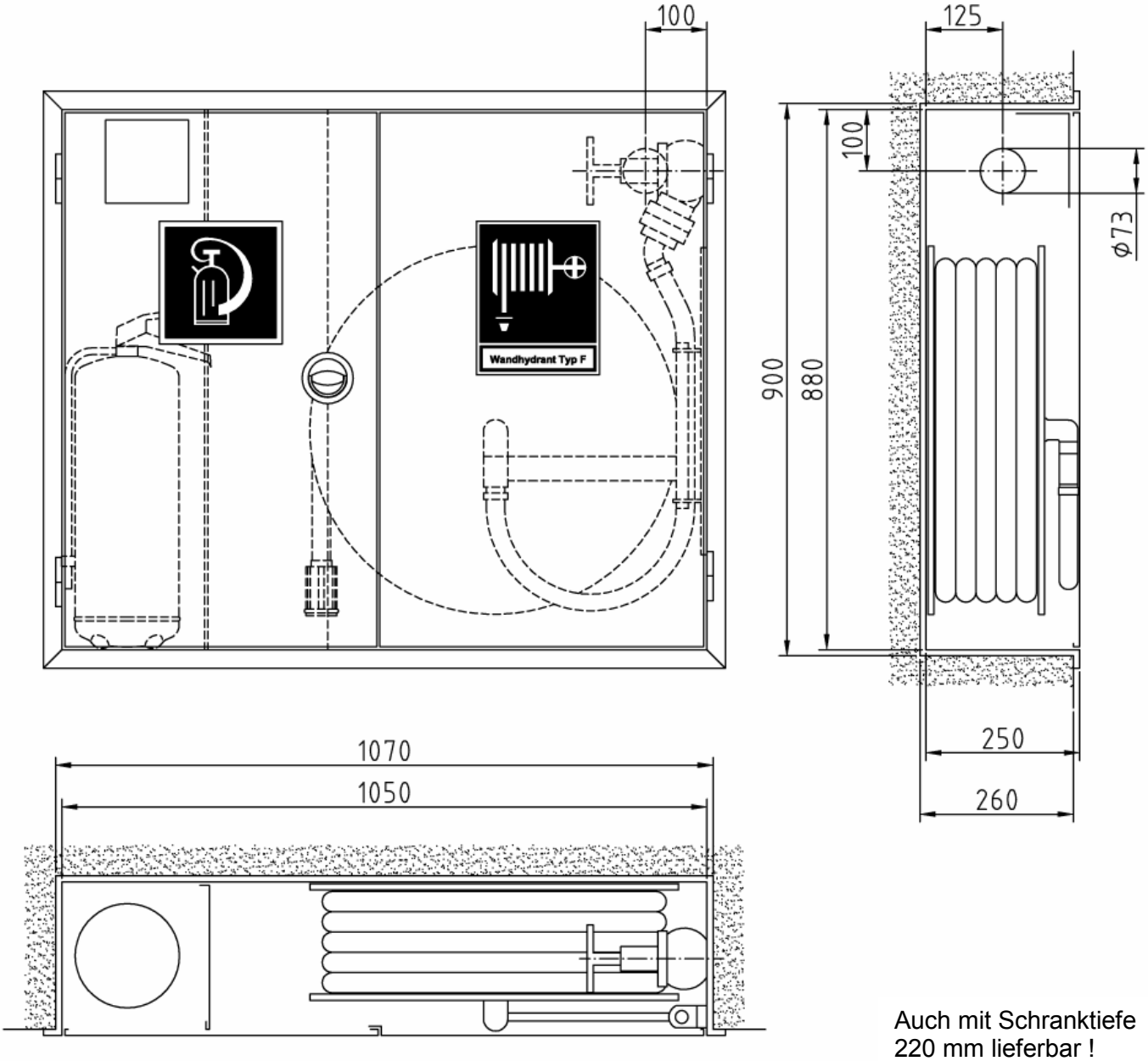

Auch mit Schranktiefe
220 mm lieferbar !

Art.-Nr.:	Oberfläche:	VA:
02 11 12	grundiert	RS/RR
02 11 42	grundiert	LS/LR
02 12 12	RAL 3001	RS/RR
02 12 42	RAL 3001	LS/LR

Kombi-Einbauschrank (Bauart B) Typ 1-B/K-K-M-30

Abmessungen: 1.050 x 880 x 250 mm (B x H x T)
Erforderliches Nischenmaß: 1.070 x 900 x 260 mm (B x H x T)

Stck.	Ausschreibungstext	EUR / St.
	Feuerlösch-Schlauchanschlusseinrichtung DIN 14461-1 : 2003-07 Wandhydrant **„Typ F“** mit formstabilem Schlauch DN 25 (1“) zur Selbsthilfe für Laien und zur Löschwasserversorgung der Feuerwehr bei der Brandbekämpfung **Kombi-Einbauschrank (Bauart B) Typ 1-B/K-K-M-30** Abmessungen: 1.050 x 880 x 250 mm (B x H x T) Erforderliches Nischenmaß: 1.070 x 900 x 260 mm (B x H x T) Wandhydrantenkombination mit seitlich abgeteiltem Einstellfach für einen Feuerlöscher bis 12 kg neben dem Schlauchhaspel-Fach. Einbauvorrichtung für einen Druckknopf-Brandmelder, in der Tiefe verstellbar. Melder-Befestigungswinkel mit eingeprägter Rille für Kabelverlegung. Türausschnitt: 136 x 136 mm. Schrankgehäuse und Türen aus verzinktem Stahlblech, allseitig doppelt abgekantet. Türrahmen mit 30 mm breiter Putzleiste, nahtlos mit dem Schrankgehäuse verbunden. 2 gleichgroße Türen bündig in den Rahmen einschlagend, um 180° öffnend, mit Edelstahl-Scharnieren 50 mm angeschlagen, Türen auswechselbar. Korrosionsschutz: Grundierung (Pulverbeschichtung) (Lackierung nach GUV 0.7 § 11 rot bauseits) Türverschluss: vertieftliegender, verchromter Klapp-Drehgriff mit Verriegelungsstangen, plombierbar. Ventil-Anschlussbohrung (Perforation Ø 73 mm) gemäß DIN wahlweise: in der Rechten/Linken Seitenwand <u>oder</u> in der Rechten/Linken Rückwand Wasserführende, schwingbare Schlauchhaspel Ø 600/170 mm nach DIN EN 671-1, bei Ausstattung gemäß DIN EN 671-1 mit CE-Zulassung-Nr. 24702-CPD-2004, schwingbar um 240°, aus verz. Stahlblech, rot RAL 3000 pulverbeschichtet, für max. « 35 m » formstabilen Druckschlauch DN 25 (1“) nach EN 694-A. Schlauchhaspel in der Höhe verstellbar. Wasserführende Innenteile aus Messing, abgedichtet über 2 O-Ringe. Verbindungsschlauch mit eingebundener Druckkupplung C aus Messing DIN 86204, mit gekrümmten Anschlussstutzen DN 25 (1“). Hinweisschilder nach EU-Richtlinie 92/58/EWG u. BGV A8, 1 Piktogramm „Löschschlauch“, 1 Piktogramm „Feuerlöschgerät“, aus Selbstklebefolie, Größe: 200 x 200 mm, nicht nachleuchtend, Bedienungsanleitung nach DIN EN ISO 216, Größe DIN A5, aus Selbstklebefolie, Installationsanleitung, lose beiliegend. **Erforderliche Ausstattung (Zubehör)** 1 St. Montageverschraubung C-2“ (Ms) DIN 14461-5 1 St. Schlauchanschluss-Ventil C-2“ (Ms/Ms) DIN 14461-3 30 m Druckschlauch DN 25 (1“) EN 694-A, formstabil, aufgehaspelt (lt. DIN EN 671-1 max. « 30 m » - abweichend auch bis « 35 m » lieferbar) 1 St. Eurostrahlrohr DN 25/6 mm EN 671-1, unfallsicher eingepresst 1 St. Feuerlöscher DIN EN 3, Typ: 1 St. Druckknopf-Brandmelder DIN EN 54-11, Typ: **Mehrpreis** Endlackierung – Pulverbeschichtung signalrot RAL 3001	

Feuerlösch-Schlauchanschlusseinrichtung DIN 14461-1 : 2003-07
Wandhydranten „Typ F“ mit formstabilem Schlauch DN 25 (1“)

zur Selbsthilfe für Laien und zur Löschwasserversorgung der Feuerwehr bei der Brandbekämpfung

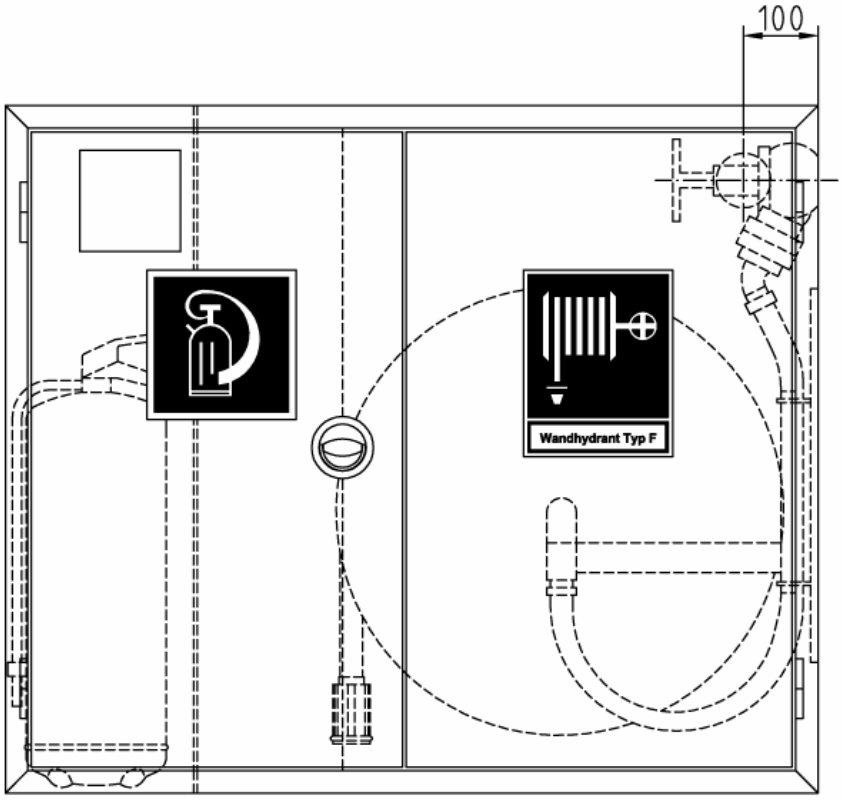

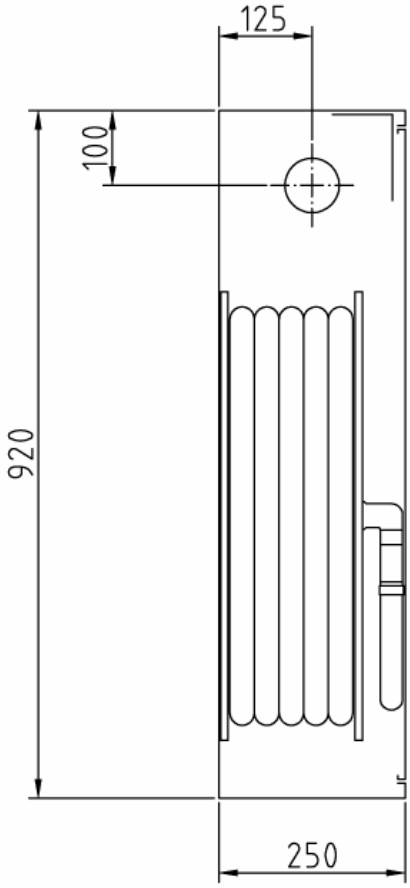

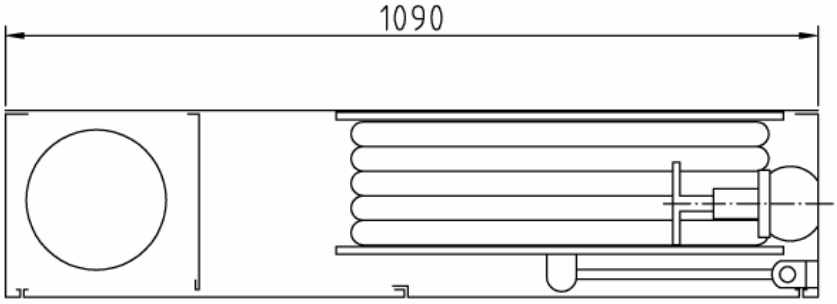

Auch mit Schranktiefe
220 mm lieferbar !

Kombi-Aufputzschrank (Bauart C) Typ 1-C/K-K-M-30
Abmessungen: 1.090 x 920 x 250 mm (B x H x T)

Art.-Nr.:	Oberfläche:	VA:
02 21 12	grundiert	RS/RR
02 21 42	grundiert	LS/LR
02 22 12	RAL 3001	RS/RR
02 22 42	RAL 3001	LS/LR

Stck.	Ausschreibungstext	EUR / St.
	Feuerlösch-Schlauchanschlusseinrichtung DIN 14461-1 : 2003-07 Wandhydrant **„Typ F“** mit formstabilem Schlauch DN 25 (1“) zur Selbsthilfe für Laien und zur Löschwasserversorgung der Feuerwehr bei der Brandbekämpfung **Kombi-Aufputzschrank (Bauart C) Typ 1-C/K-K-M-30** Abmessungen: 1.090 x 920 x 250 mm (B x H x T) Wandhydrantenkombination mit seitlich abgeteiltem Einstellfach für einen Feuerlöscher bis 12 kg neben dem Schlauchhaspel-Fach. Einbauvorrichtung für einen Druckknopf-Brandmelder im Feuerlöscher-Einstellfach. In der Tiefe verstellbar. Melder-Befestigungswinkel mit eingeprägter Rille für Kabelverlegung. Türausschnitt: 136 x 136 mm. Schrankgehäuse und Türen aus verzinktem Stahlblech, allseitig doppelt abgekantet. 2 gleichgroße Türen bündig in den Rahmen einschlagend, um 180° öffnend, mit Edelstahl-Scharnieren 50 mm angeschlagen, Türen auswechselbar. Korrosionsschutz: Grundierung (Pulverbeschichtung) (Lackierung nach GUV 0.7 § 11 rot bauseits) Türverschluss: vertieftliegender, verchromter Klapp-Drehgriff mit Verriegelungsstangen, plombierbar. Ventil-Anschlussbohrung (Perforation Ø 73 mm) gemäß DIN wahlweise: in der Rechten/Linken Seitenwand <u>oder</u> in der Rechten/Linken Rückwand Wasserführende, schwingbare Schlauchhaspel Ø 600/170 mm nach DIN EN 671-1, bei Ausstattung gemäß DIN EN 671-1 mit CE-Zulassung-Nr. 24702-CPD-2004, schwingbar um 240°, aus verz. Stahlblech, rot RAL 3000 pulverbeschichtet, für max. « 35 m » formstabilen Druckschlauch DN 25 (1“) nach EN 694-A. Schlauchhaspel in der Höhe verstellbar. Wasserführende Innenteile aus Messing, abgedichtet über 2 O-Ringe. Verbindungsschlauch mit eingebundener Druckkupplung C aus Messing DIN 86204, mit gekrümmten Anschlussstutzen DN 25 (1“). Hinweisschilder nach EU-Richtlinie 92/58/EWG u. BGV A8, 1 Piktogramm „Löschschlauch“, 1 Piktogramm „Feuerlöschgerät“, aus Selbstklebefolie, Größe: 200 x 200 mm, nicht nachleuchtend, Bedienungsanleitung nach DIN EN ISO 216, Größe DIN A5, aus Selbstklebefolie, Installationsanleitung, lose beiliegend. **Erforderliche Ausstattung (Zubehör)** 1 St. Montageverschraubung C-2“ (Ms) DIN 14461-5 1 St. Schlauchanschluss-Ventil C-2“ (Ms/Ms) DIN 14461-3 30 m Druckschlauch DN 25 (1“) EN 694-A, formstabil, aufgehaspelt (lt. DIN EN 671-1 max. « 30 m » - abweichend auch bis « 35 m » lieferbar) 1 St. Eurostrahlrohr DN 25/6 mm EN 671-1, unfallsicher eingepresst 1 St. Feuerlöscher DIN EN 3, Typ: 1 St. Druckknopf-Brandmelder DIN EN 54-11, Typ: **Mehrpreis** Endlackierung – Pulverbeschichtung signalrot RAL 3001	

Feuerlösch-Schlauchanschlusseinrichtung DIN 14461-1 : 2003-07
Wandhydranten „Typ F“ mit formstabilem Schlauch DN 25 (1“)

zur Selbsthilfe für Laien und zur Löschwasserversorgung der Feuerwehr bei der Brandbekämpfung

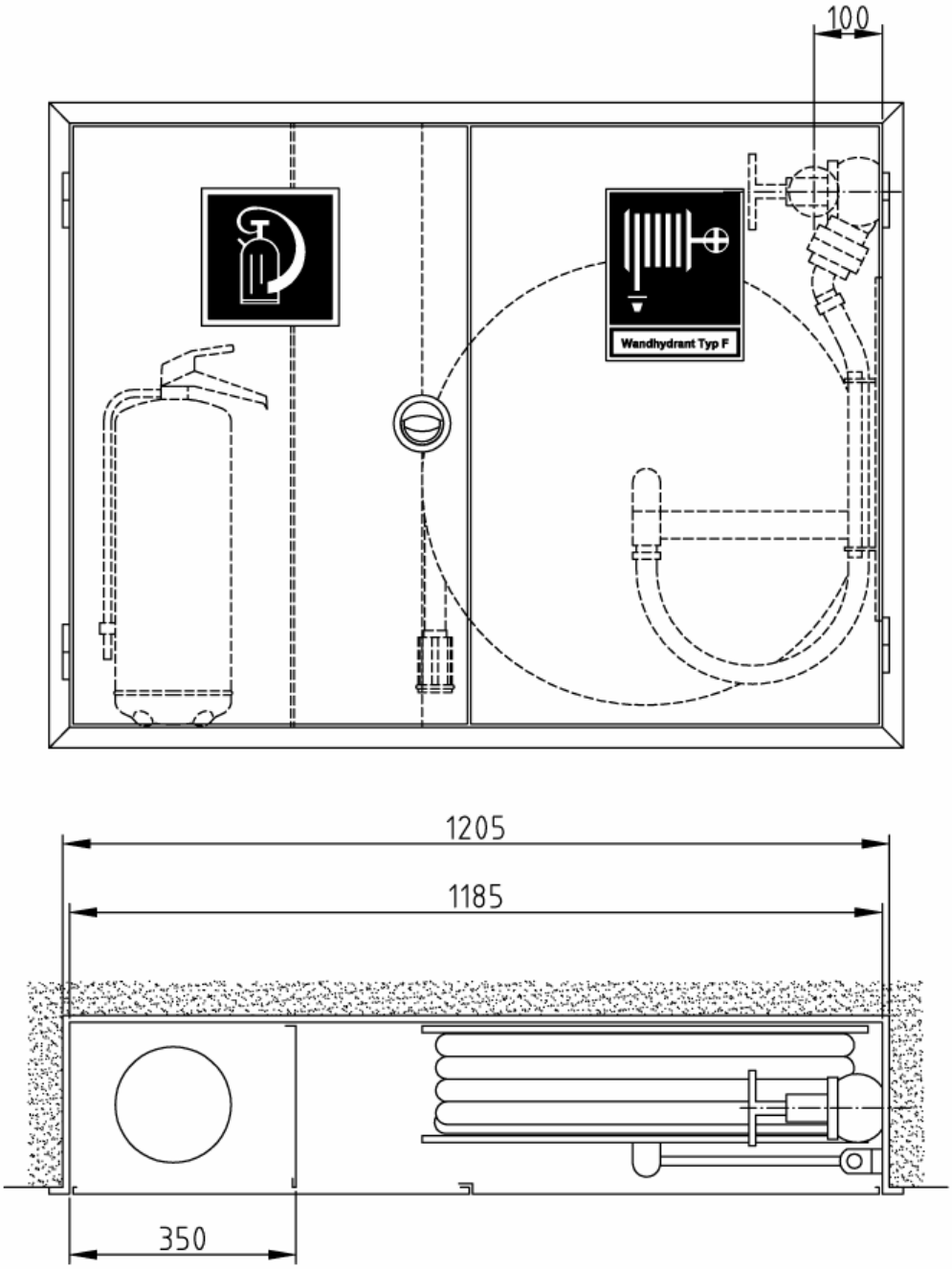

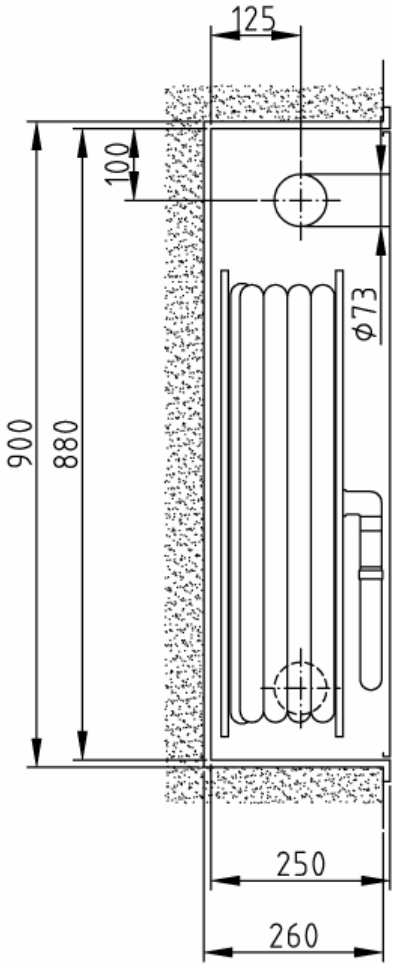

Auch mit Schranktiefe 220 mm lieferbar !

Art.-Nr.:	Oberfläche:	VA:
02 11 19	grundiert	RS/RR
02 11 49	grundiert	LS/LR
02 12 19	RAL 3001	RS/RR
02 12 49	RAL 3001	LS/LR

Kombi-Einbauschrank (Bauart B) Typ 1-B/K-K-35

Abmessungen: 1.185 x 880 x 250 mm (B x H x T)
Erforderliches Nischenmaß: 1.205 x 900 x 260 mm (B x H x T)

Stck.	Ausschreibungstext	EUR / St.
	Feuerlösch-Schlauchanschlusseinrichtung DIN 14461-1 : 2003-07 Wandhydrant **„Typ F“** mit formstabilem Schlauch DN 25 (1“) zur Selbsthilfe für Laien und zur Löschwasserversorgung der Feuerwehr bei der Brandbekämpfung **Kombi-Einbauschrank (Bauart B) Typ 1-B/K-K-35** Abmessungen: 1.185 x 880 x 250 mm (B x H x T) Erforderliches Nischenmaß: 1.205 x 900 x 260 mm (B x H x T) Wandhydrantenkombination mit seitlich abgeteiltem Einstellfach für einen Feuerlöscher bis 12 kg neben dem Schlauchhaspel-Fach. Schrankgehäuse und Türen aus verzinktem Stahlblech, allseitig doppelt abgekantet. Türrahmen mit 30 mm breiter Putzleiste, nahtlos mit dem Schrankgehäuse verbunden. 2 gleichgroße Türen bündig in den Rahmen einschlagend, um 180° öffnend, mit Edelstahl-Scharnieren 50 mm angeschlagen, Türen auswechselbar. Korrosionsschutz: Grundierung (Pulverbeschichtung) (Lackierung nach GUV 0.7 § 11 rot bauseits) Türverschluss: vertieftliegender, verchromter Klapp-Drehgriff mit Verriegelungsstangen, plombierbar. Ventil-Anschlussbohrung (Perforation Ø 73 mm) gemäß DIN wahlweise: in der Rechten/Linken Seitenwand <u>oder</u> in der Rechten/Linken Rückwand Wasserführende, schwingbare Schlauchhaspel Ø 650/150 mm nach DIN EN 671-1, bei Ausstattung gemäß DIN EN 671-1 mit CE-Zulassung-Nr. 24702-CPD-2004, schwingbar um 240°, aus verz. Stahlblech, rot RAL 3000 pulverbeschichtet, für max. « 40 m » formstabilen Druckschlauch DN 25 (1“) nach EN 694-A. Schlauchhaspel in der Höhe verstellbar. Wasserführende Innenteile aus Messing, abgedichtet über 2 O-Ringe. Verbindungsschlauch mit eingebundener Druckkupplung C aus Messing DIN 86204, mit gekrümmten Anschlussstutzen DN 25 (1“). Hinweisschilder nach EU-Richtlinie 92/58/EWG u. BGV A8, 1 Piktogramm „Löschschlauch“, 1 Piktogramm „Feuerlöschgerät“, aus Selbstklebefolie, Größe: 200 x 200 mm, nicht nachleuchtend, Bedienungsanleitung nach DIN EN ISO 216, Größe DIN A5, aus Selbstklebefolie, Installationsanleitung, lose beiliegend. **Erforderliche Ausstattung (Zubehör)** 1 St. Montageverschraubung C-2“ (Ms) DIN 14461-5 1 St. Schlauchanschluss-Ventil C-2“ (Ms/Ms) DIN 14461-3 30 m Druckschlauch DN 25 (1“) EN 694-A, formstabil, aufgehaspelt (lt. DIN EN 671-1 max. « 30 m » - abweichend auch bis « 40 m » lieferbar) 1 St. Eurostrahlrohr DN 25/6 mm EN 671-1, unfallsicher eingepresst 1 St. Feuerlöscher DIN EN 3, Typ: **Mehrpreis** Endlackierung – Pulverbeschichtung signalrot RAL 3001	

Feuerlösch-Schlauchanschlusseinrichtung DIN 14461-1 : 2003-07
Wandhydranten „Typ F“ mit formstabilem Schlauch DN 25 (1“)

zur Selbsthilfe für Laien und zur Löschwasserversorgung der Feuerwehr bei der Brandbekämpfung

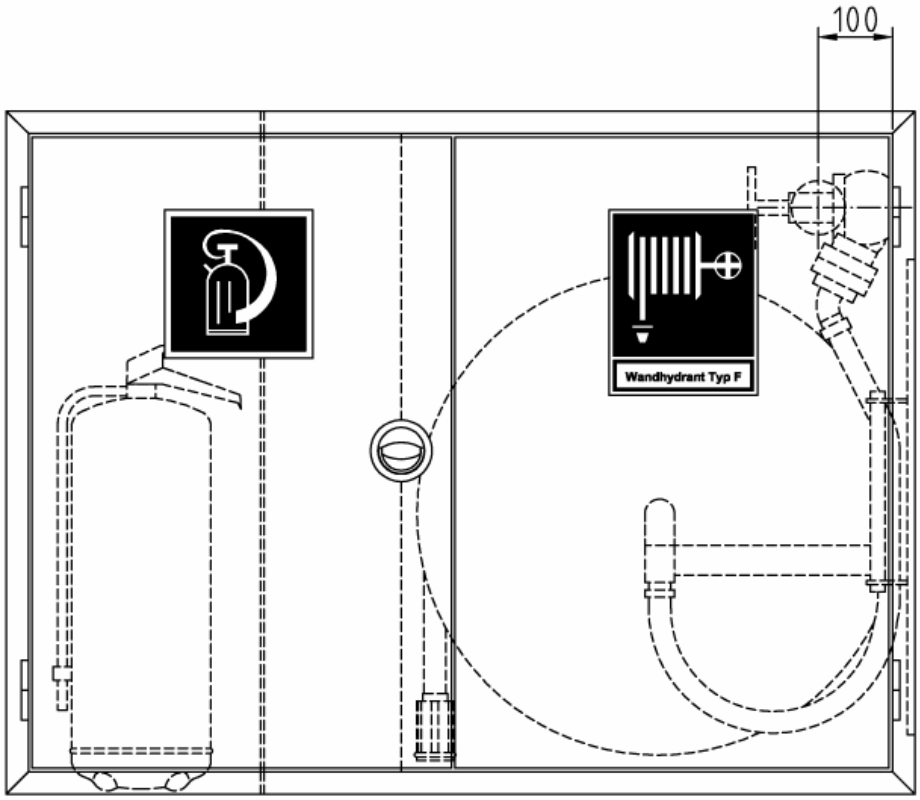

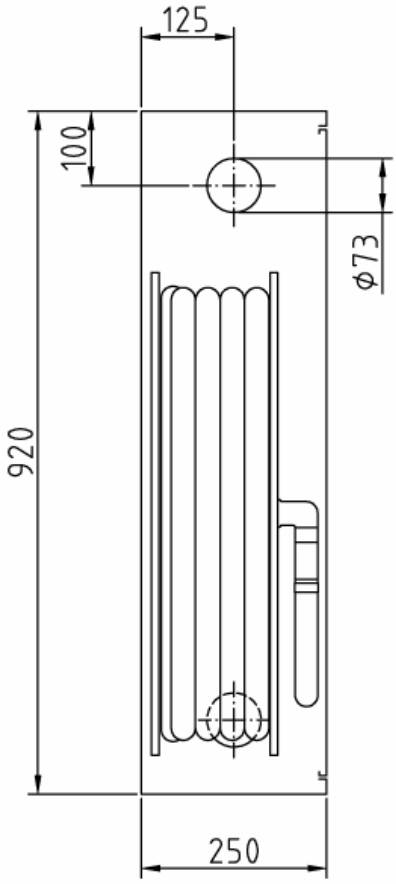

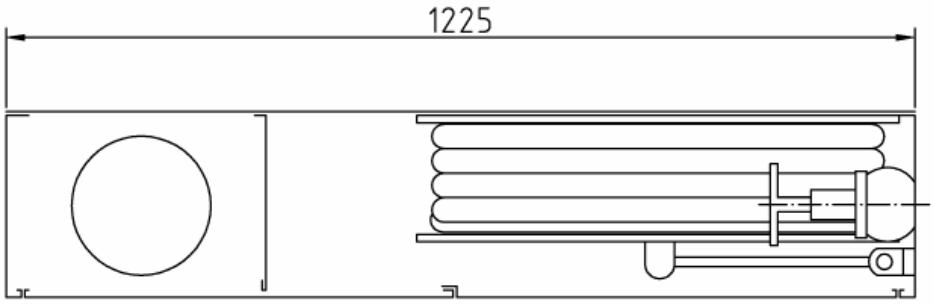

Auch mit Schranktiefe
220 mm lieferbar !

Art.-Nr.:	Oberfläche:	VA:
02 21 19	grundiert	RS/RR
02 21 49	grundiert	LS/LR
02 22 19	RAL 3001	RS/RR
02 22 49	RAL 3001	LS/LR

Kombi-Aufputzschrank (Bauart C) Typ 1-C/K-K-35
Abmessungen: 1.225 x 920 x 250 mm (B x H x T)

Stck.	Ausschreibungstext	EUR / St.
	Feuerlösch-Schlauchanschlusseinrichtung DIN 14461-1 : 2003-07 Wandhydrant **„Typ F“** mit formstabilem Schlauch DN 25 (1“) zur Selbsthilfe für Laien und zur Löschwasserversorgung der Feuerwehr bei der Brandbekämpfung **Kombi-Aufputzschrank (Bauart C) Typ 1-C/K-K-35** Abmessungen: 1.225 x 920 x 250 mm (B x H x T) Wandhydrantenkombination mit seitlich abgeteiltem Einstellfach für einen Feuerlöscher bis 12 kg neben dem Schlauchhaspel-Fach. Schrankgehäuse und Türen aus verzinktem Stahlblech, allseitig doppelt abgekantet. 2 gleichgroße Türen bündig in den Rahmen einschlagend, um 180° öffnend, mit Edelstahl-Scharnieren 50 mm angeschlagen, Türen auswechselbar. Korrosionsschutz: Grundierung (Pulverbeschichtung) (Lackierung nach GUV 0.7 § 11 rot bauseits) Türverschluss: vertieftliegender, verchromter Klapp-Drehgriff mit Verriegelungsstangen, plombierbar. Ventil-Anschlussbohrung (Perforation Ø 73 mm) gemäß DIN wahlweise: in der Rechten/Linken Seitenwand <u>oder</u> in der Rechten/Linken Rückwand Wasserführende, schwingbare Schlauchhaspel Ø 650/150 mm nach DIN EN 671-1, bei Ausstattung gemäß DIN EN 671-1 mit CE-Zulassung-Nr. 24702-CPD-2004, schwingbar um 240°, aus verz. Stahlblech, rot RAL 3000 pulverbeschichtet, für max. « 40 m » formstabilen Druckschlauch DN 25 (1“) nach EN 694-A. Schlauchhaspel in der Höhe verstellbar. Wasserführende Innenteile aus Messing, abgedichtet über 2 O-Ringe. Verbindungsschlauch mit eingebundener Druckkupplung C aus Messing DIN 86204, mit gekrümmten Anschlussstutzen DN 25 (1“). Hinweisschilder nach EU-Richtlinie 92/58/EWG u. BGV A8, 1 Piktogramm „Löschschlauch“, 1 Piktogramm „Feuerlöschgerät“, aus Selbstklebefolie, Größe: 200 x 200 mm, nicht nachleuchtend, Bedienungsanleitung nach DIN EN ISO 216, Größe DIN A5, aus Selbstklebefolie, Installationsanleitung, lose beiliegend. **Erforderliche Ausstattung (Zubehör)** 1 St. Montageverschraubung C-2“ (Ms) DIN 14461-5 1 St. Schlauchanschluss-Ventil C-2“ (Ms/Ms) DIN 14461-3 30 m Druckschlauch DN 25 (1“) EN 694-A, formstabil, aufgehaspelt (lt. DIN EN 671-1 max. « 30 m » - abweichend auch bis « 40 m » lieferbar) 1 St. Eurostrahlrohr DN 25/6 mm EN 671-1, unfallsicher eingepresst 1 St. Feuerlöscher DIN EN 3, Typ: **Mehrpreis** Endlackierung – Pulverbeschichtung signalrot RAL 3001	

Feuerlösch-Schlauchanschlusseinrichtung DIN 14461-1 : 2003-07
Wandhydranten „Typ F“ mit formstabilem Schlauch DN 25 (1“)

zur Selbsthilfe für Laien und zur Löschwasserversorgung der Feuerwehr bei der Brandbekämpfung

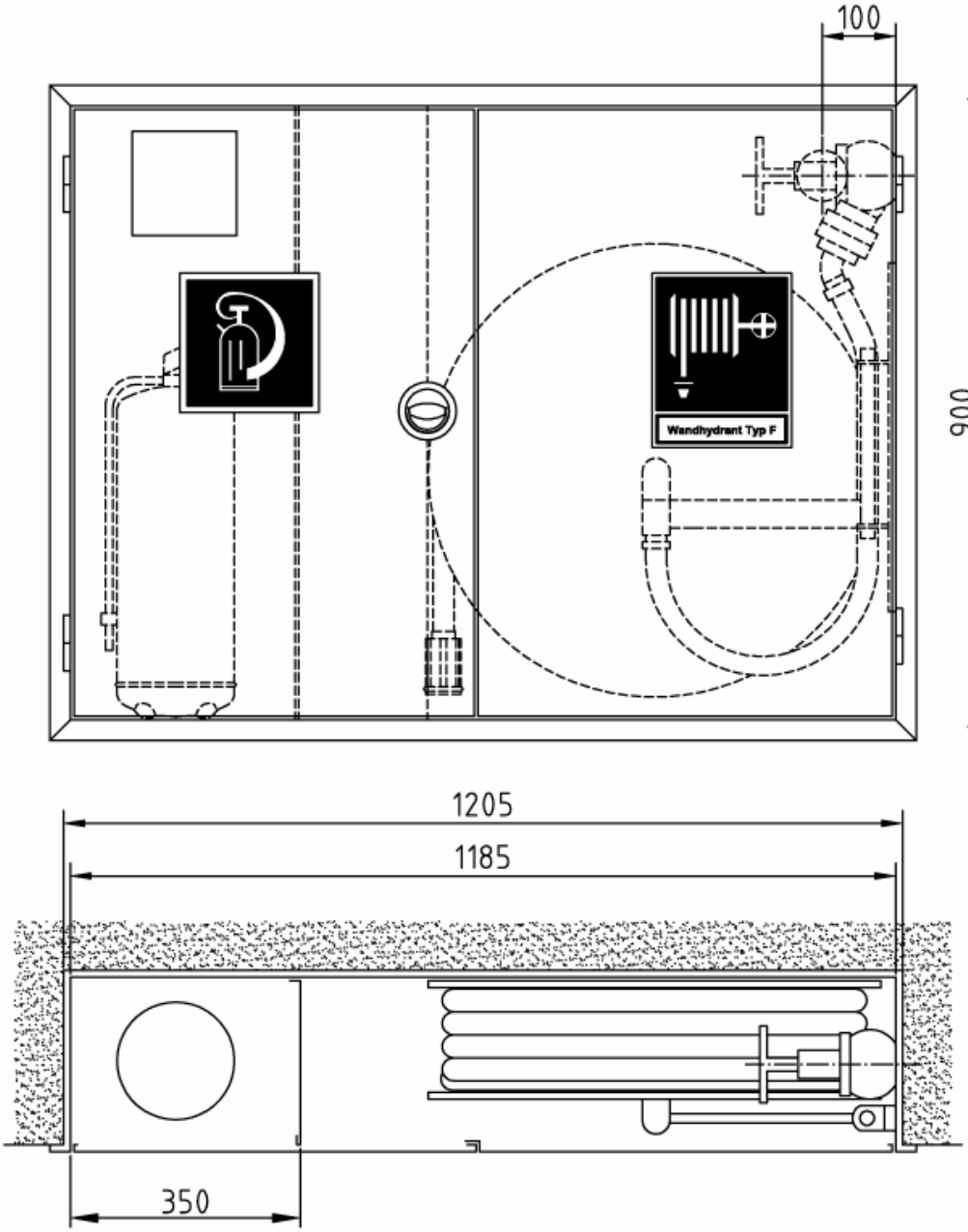

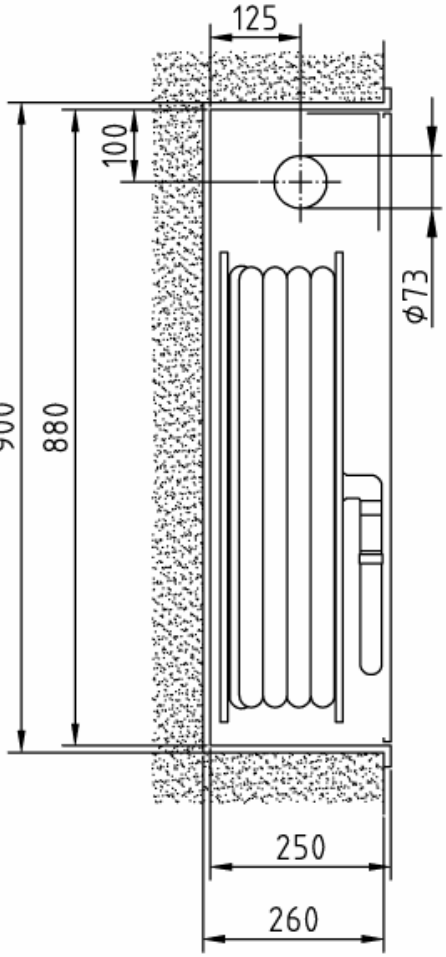

Auch mit Schranktiefe 220 mm lieferbar !

Art.-Nr.:	Oberfläche:	VA:
02 11 18	grundiert	RS/RR
02 11 48	grundiert	LS/LR
02 12 18	RAL 3001	RS/RR
02 12 48	RAL 3001	LS/LR

Kombi-Einbauschrank (Bauart B) Typ 1-B/K-K-M-35

Abmessungen: 1.185 x 880 x 250 mm (B x H x T)
Erforderliches Nischenmaß: 1.205 x 900 x 260 mm (B x H x T)

Stck.	Ausschreibungstext	EUR / St.
	Feuerlösch-Schlauchanschlusseinrichtung DIN 14461-1 : 2003-07 Wandhydrant **„Typ F“** mit formstabilem Schlauch DN 25 (1“) zur Selbsthilfe für Laien und zur Löschwasserversorgung der Feuerwehr bei der Brandbekämpfung **Kombi-Einbauschrank (Bauart B) Typ 1-B/K-K-M-35** Abmessungen: 1.185 x 880 x 250 mm (B x H x T) Erforderliches Nischenmaß: 1.205 x 900 x 260 mm (B x H x T) Wandhydrantenkombination mit seitlich abgeteiltem Einstellfach für einen Feuerlöscher bis 12 kg neben dem Schlauchhaspel-Fach. Einbauvorrichtung für einen Druckknopf-Brandmelder, in der Tiefe verstellbar. Melder-Befestigungswinkel mit eingeprägter Rille für Kabelverlegung. Türausschnitt: 136 x 136 mm. Schrankgehäuse und Türen aus verzinktem Stahlblech, allseitig doppelt abgekantet. Türrahmen mit 30 mm breiter Putzleiste, nahtlos mit dem Schrankgehäuse verbunden. 2 gleichgroße Türen bündig in den Rahmen einschlagend, um 180° öffnend, mit Edelstahl-Scharnieren 50 mm angeschlagen, Türen auswechselbar. Korrosionsschutz: Grundierung (Pulverbeschichtung) (Lackierung nach GUV 0.7 § 11 rot bauseits) Türverschluss: vertieftliegender, verchromter Klapp-Drehgriff mit Verriegelungsstangen, plombierbar. Ventil-Anschlussbohrung (Perforation Ø 73 mm) gemäß DIN wahlweise: in der Rechten/Linken Seitenwand <u>oder</u> in der Rechten/Linken Rückwand Wasserführende, schwingbare Schlauchhaspel Ø 650/150 mm nach DIN EN 671-1, bei Ausstattung gemäß DIN EN 671-1 mit CE-Zulassung-Nr. 24702-CPD-2004, schwingbar um 240°, aus verz. Stahlblech, rot RAL 3000 pulverbeschichtet, für max. « 40 m » formstabilen Druckschlauch DN 25 (1“) nach EN 694-A. Schlauchhaspel in der Höhe verstellbar. Wasserführende Innenteile aus Messing, abgedichtet über 2 O-Ringe. Verbindungsschlauch mit eingebundener Druckkupplung C aus Messing DIN 86204, mit gekrümmten Anschlussstutzen DN 25 (1“). Hinweisschilder nach EU-Richtlinie 92/58/EWG u. BGV A8, 1 Piktogramm „Löschschlauch“, 1 Piktogramm „Feuerlöschgerät“, aus Selbstklebefolie, Größe: 200 x 200 mm, nicht nachleuchtend, Bedienungsanleitung nach DIN EN ISO 216, Größe DIN A5, aus Selbstklebefolie, Installationsanleitung, lose beiliegend. **Erforderliche Ausstattung (Zubehör)** 1 St. Montageverschraubung C-2“ (Ms) DIN 14461-5 1 St. Schlauchanschluss-Ventil C-2“ (Ms/Ms) DIN 14461-3 30 m Druckschlauch DN 25 (1“) EN 694-A, formstabil, aufgehaspelt (lt. DIN EN 671-1 max. « 30 m » - abweichend auch bis « 40 m » lieferbar) 1 St. Eurostrahlrohr DN 25/6 mm EN 671-1, unfallsicher eingepresst 1 St. Feuerlöscher DIN EN 3, Typ: 1 St. Druckknopf-Brandmelder DIN EN 54-11, Typ: **Mehrpreis** Endlackierung – Pulverbeschichtung signalrot RAL 3001	

Feuerlösch-Schlauchanschlusseinrichtung DIN 14461-1 : 2003-07
Wandhydranten „Typ F“ mit formstabilem Schlauch DN 25 (1“)

zur Selbsthilfe für Laien und zur Löschwasserversorgung der Feuerwehr bei der Brandbekämpfung

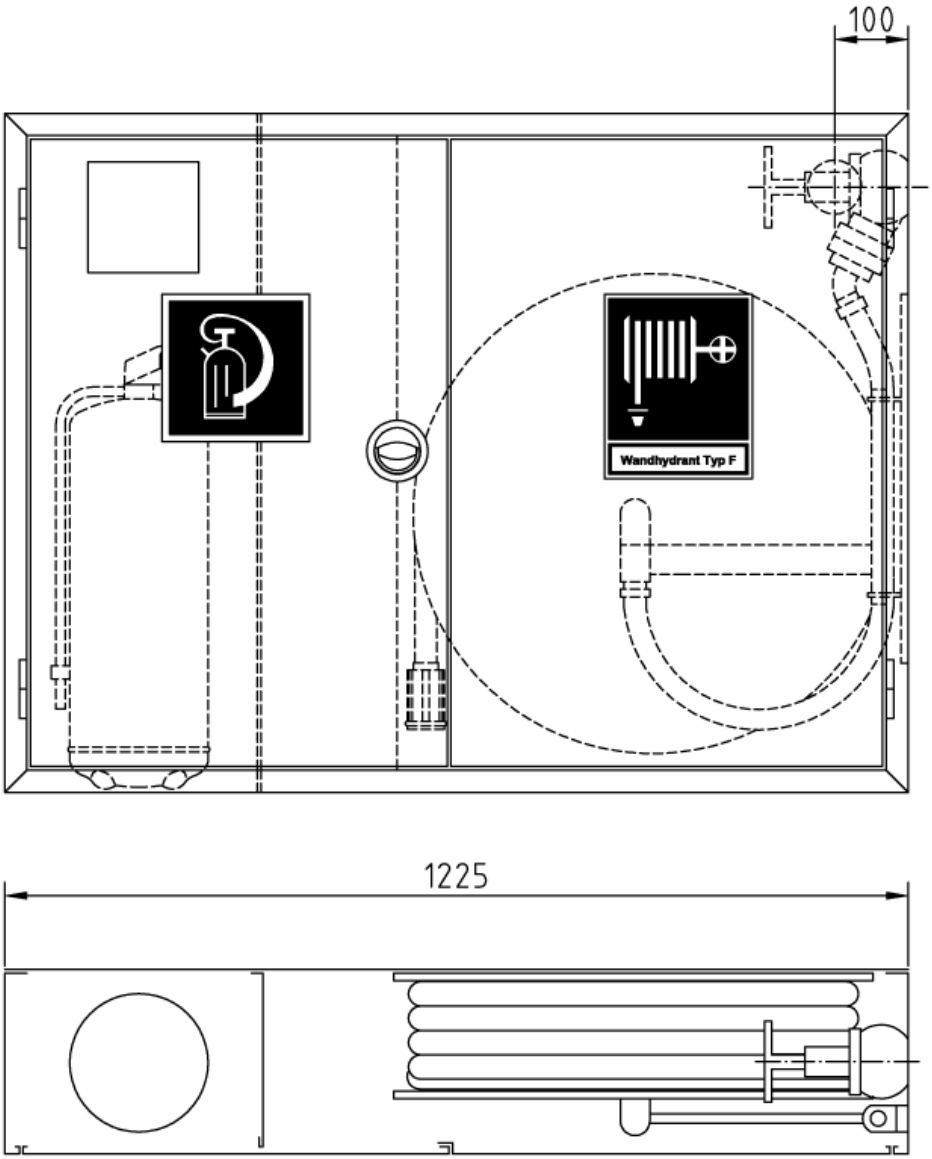

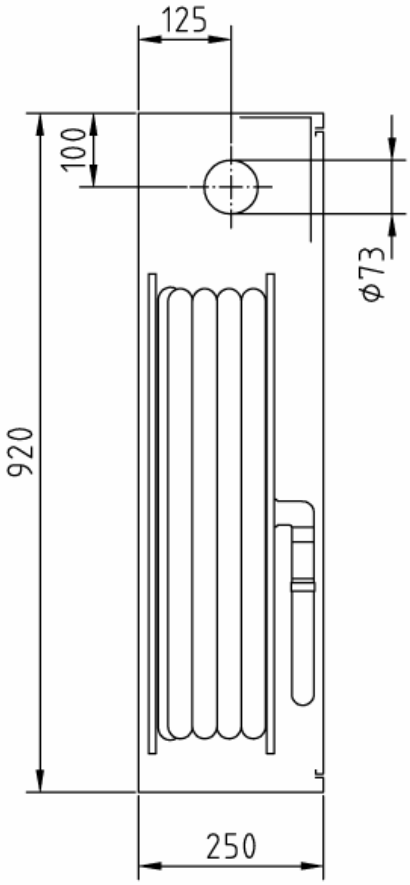

Auch mit Schranktiefe
220 mm lieferbar !

Art.-Nr.:	Oberfläche:	VA:
02 21 18	grundiert	RS/RR
02 21 48	grundiert	LS/LR
02 22 18	RAL 3001	RS/RR
02 22 48	RAL 3001	LS/LR

Kombi-Aufputzschrank (Bauart C) Typ 1-C/K-K-M-35
Abmessungen: 1.225 x 920 x 250 mm (B x H x T)

Stck.	Ausschreibungstext	EUR / St.
	Feuerlösch-Schlauchanschlusseinrichtung DIN 14461-1 : 2003-07 Wandhydrant **„Typ F“** mit formstabilem Schlauch DN 25 (1“) zur Selbsthilfe für Laien und zur Löschwasserversorgung der Feuerwehr bei der Brandbekämpfung **Kombi-Aufputzschrank (Bauart C) Typ 1-C/K-K-M-35** Abmessungen: 1.225 x 920 x 250 mm (B x H x T) Wandhydrantenkombination mit seitlich abgeteiltem Einstellfach für einen Feuerlöscher bis 12 kg neben dem Schlauchhaspel-Fach. Einbauvorrichtung für einen Druckknopf-Brandmelder im Feuerlöscher-Einstellfach. In der Tiefe verstellbar. Melder-Befestigungswinkel mit eingeprägter Rille für Kabelverlegung. Türausschnitt: 136 x 136 mm. Schrankgehäuse und Türen aus verzinktem Stahlblech, allseitig doppelt abgekantet. 2 gleichgroße Türen bündig in den Rahmen einschlagend, um 180° öffnend, mit Edelstahl-Scharnieren 50 mm angeschlagen, Türen auswechselbar. Korrosionsschutz: Grundierung (Pulverbeschichtung) (Lackierung nach GUV 0.7 § 11 rot bauseits) Türverschluss: vertieftliegender, verchromter Klapp-Drehgriff mit Verriegelungsstangen, plombierbar. Ventil-Anschlussbohrung (Perforation Ø 73 mm) gemäß DIN wahlweise: in der Rechten/Linken Seitenwand <u>oder</u> in der Rechten/Linken Rückwand Wasserführende, schwingbare Schlauchhaspel Ø 650/150 mm nach DIN EN 671-1, bei Ausstattung gemäß DIN EN 671-1 mit CE-Zulassung-Nr. 24702-CPD-2004, schwingbar um 240°, aus verz. Stahlblech, rot RAL 3000 pulverbeschichtet, für max. « 40 m » formstabilen Druckschlauch DN 25 (1“) nach EN 694-A. Schlauchhaspel in der Höhe verstellbar. Wasserführende Innenteile aus Messing, abgedichtet über 2 O-Ringe. Verbindungsschlauch mit eingebundener Druckkupplung C aus Messing DIN 86204, mit gekrümmten Anschlussstutzen DN 25 (1“). Hinweisschilder nach EU-Richtlinie 92/58/EWG u. BGV A8, 1 Piktogramm „Löschschlauch“, 1 Piktogramm „Feuerlöschgerät“, aus Selbstklebefolie, Größe: 200 x 200 mm, nicht nachleuchtend, Bedienungsanleitung nach DIN EN ISO 216, Größe DIN A5, aus Selbstklebefolie, Installationsanleitung, lose beiliegend. **Erforderliche Ausstattung (Zubehör)** 1 St. Montageverschraubung C-2“ (Ms) DIN 14461-5 1 St. Schlauchanschluss-Ventil C-2“ (Ms/Ms) DIN 14461-3 30 m Druckschlauch DN 25 (1“) EN 694-A, formstabil, aufgehaspelt (lt. DIN EN 671-1 max. « 30 m » - abweichend auch bis « 40 m » lieferbar) 1 St. Eurostrahlrohr DN 25/6 mm EN 671-1, unfallsicher eingepresst 1 St. Feuerlöscher DIN EN 3, Typ: 1 St. Druckknopf-Brandmelder DIN EN 54-11, Typ: **Mehrpreis** Endlackierung – Pulverbeschichtung signalrot RAL 3001	

Feuerlösch-Schlauchanschlusseinrichtung DIN 14461-1 : 2003-07
Wandhydranten „Typ F“ mit formstabilem Schlauch DN 25 (1“)

zur Selbsthilfe für Laien und zur Löschwasserversorgung der Feuerwehr bei der Brandbekämpfung

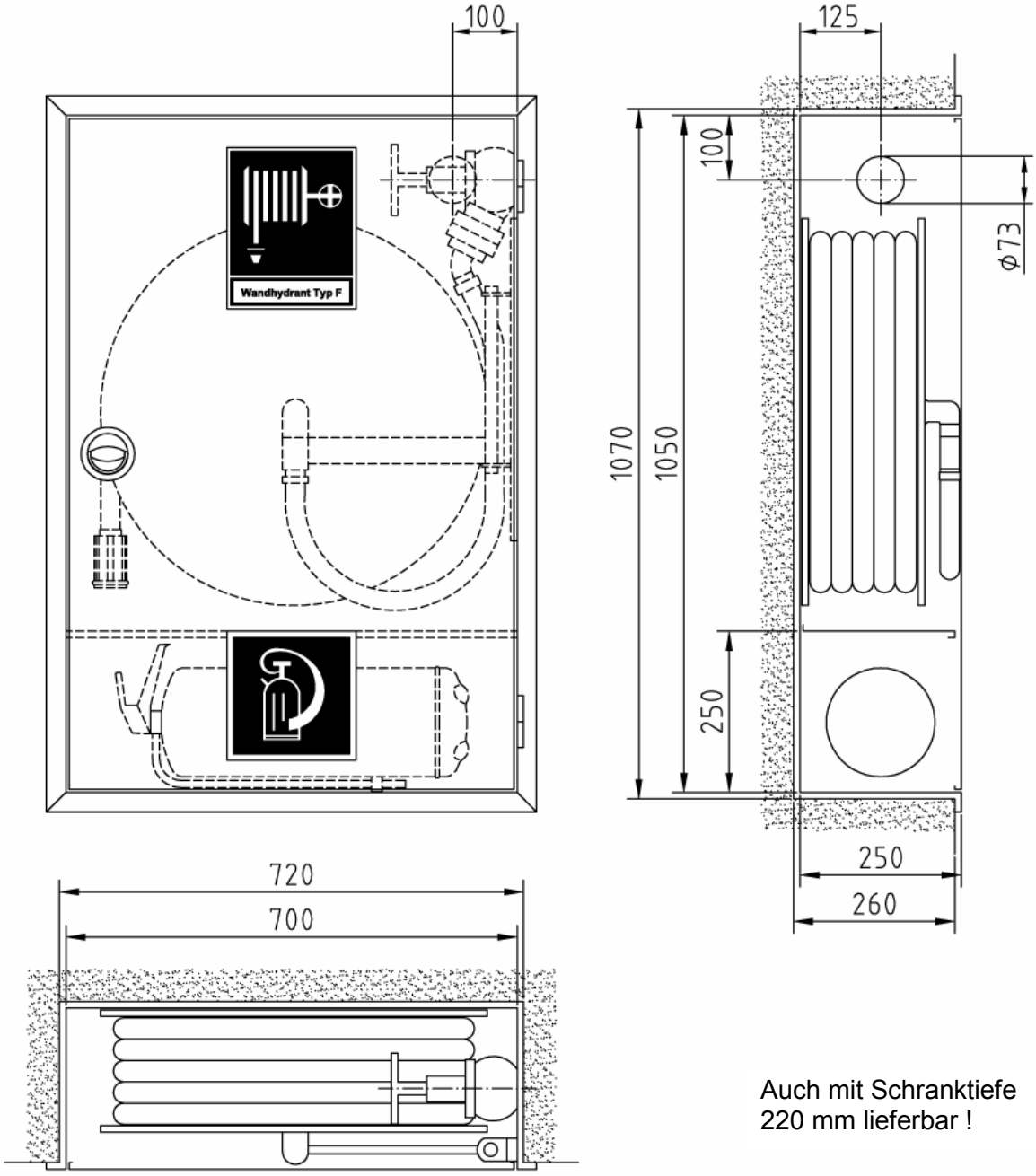

Auch mit Schranktiefe
220 mm lieferbar !

Art.-Nr.:	Oberfläche:	VA:
02 11 14	grundiert	RS/RR
02 11 44	grundiert	LS/LR
02 12 14	RAL 3001	RS/RR
02 12 44	RAL 3001	LS/LR

Kombi-Einbauschrank (Bauart B) Typ 1-B/K-LEF-30-SO

Abmessungen: 700 x 1.050 x 250 mm (B x H x T)
Erforderliches Nischenmaß: 720 x 1.070 x 260 mm (B x H x T)

Stck.	Ausschreibungstext	EUR / St.
	Feuerlösch-Schlauchanschlusseinrichtung DIN 14461-1 : 2003-07 Wandhydrant **„Typ F“** mit formstabilem Schlauch DN 25 (1“) zur Selbsthilfe für Laien und zur Löschwasserversorgung der Feuerwehr bei der Brandbekämpfung **Kombi-Einbauschrank (Bauart B) Typ 1-B/K-LEF-30-SO** Abmessungen: 700 x 1.050 x 250 mm (B x H x T) Erforderliches Nischenmaß: 720 x 1.070 x 260 mm (B x H x T) Wandhydrantenkombination mit abgeteiltem Fach zum Einlegen eines Feuerlöschers bis 12 kg unter dem Schlauchhaspel-Fach. Schrankgehäuse und Tür aus verzinktem Stahlblech, allseitig doppelt abgekantet. Türrahmen mit 30 mm breiter Putzleiste, nahtlos mit dem Schrankgehäuse verbunden. Tür bündig in den Rahmen einschlagend, um 180° öffnend, mit Edelstahl-Scharnieren 50 mm angeschlagen, Tür auswechselbar. Korrosionsschutz: Grundierung (Pulverbeschichtung) (Lackierung nach GUV 0.7 § 11 rot bauseits) Türverschluss: vertieftliegender, verchromter Klapp-Drehgriff, plombierbar. Ventil-Anschlussbohrung (Perforation Ø 73 mm) gemäß DIN wahlweise: in der Rechten/Linken Seitenwand <u>oder</u> in der Rechten/Linken Rückwand Wasserführende, schwingbare Schlauchhaspel Ø 600/170 mm nach DIN EN 671-1, bei Ausstattung gemäß DIN EN 671-1 mit CE-Zulassung-Nr. 24702-CPD-2004, schwingbar um 240°, aus verz. Stahlblech, rot RAL 3000 pulverbeschichtet, für max. « 35 m » formstabilen Druckschlauch DN 25 (1“) nach EN 694-A. Schlauchhaspel in der Höhe verstellbar. Wasserführende Innenteile aus Messing, abgedichtet über 2 O-Ringe. Verbindungsschlauch mit eingebundener Druckkupplung C aus Messing DIN 86204, mit gekrümmten Anschlussstutzen DN 25 (1“). Hinweisschilder nach EU-Richtlinie 92/58/EWG u. BGV A8, 1 Piktogramm „Löschschlauch“, 1 Piktogramm „Feuerlöschgerät“, aus Selbstklebefolie, Größe: 200 x 200 mm, nicht nachleuchtend, Bedienungsanleitung nach DIN EN ISO 216, Größe DIN A5, aus Selbstklebefolie, Installationsanleitung, lose beiliegend. **Erforderliche Ausstattung (Zubehör)** 1 St. Montageverschraubung C-2“ (Ms) DIN 14461-5 1 St. Schlauchanschluss-Ventil C-2“ (Ms/Ms) DIN 14461-3 30 m Druckschlauch DN 25 (1“) EN 694-A, formstabil, aufgehaspelt (lt. DIN EN 671-1 max. « 30 m » - abweichend auch bis « 35 m » lieferbar) 1 St. Eurostrahlrohr DN 25/6 mm EN 671-1, unfallsicher eingepresst 1 St. Feuerlöscher DIN EN 3, Typ: **Mehrpreis** Endlackierung – Pulverbeschichtung signalrot RAL 3001	

Feuerlösch-Schlauchanschlusseinrichtung DIN 14461-1 : 2003-07
Wandhydranten „Typ F“ mit formstabilem Schlauch DN 25 (1“)

zur Selbsthilfe für Laien und zur Löschwasserversorgung der Feuerwehr bei der Brandbekämpfung

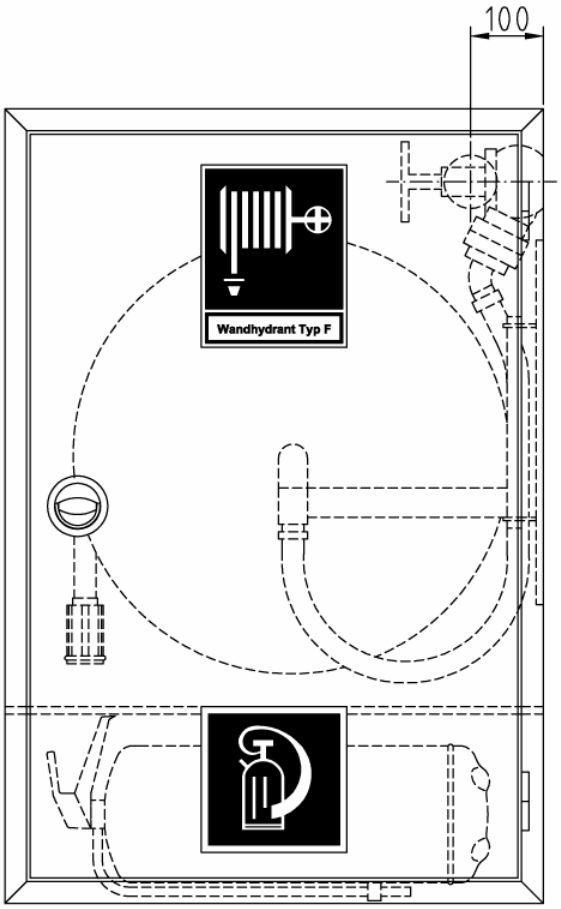

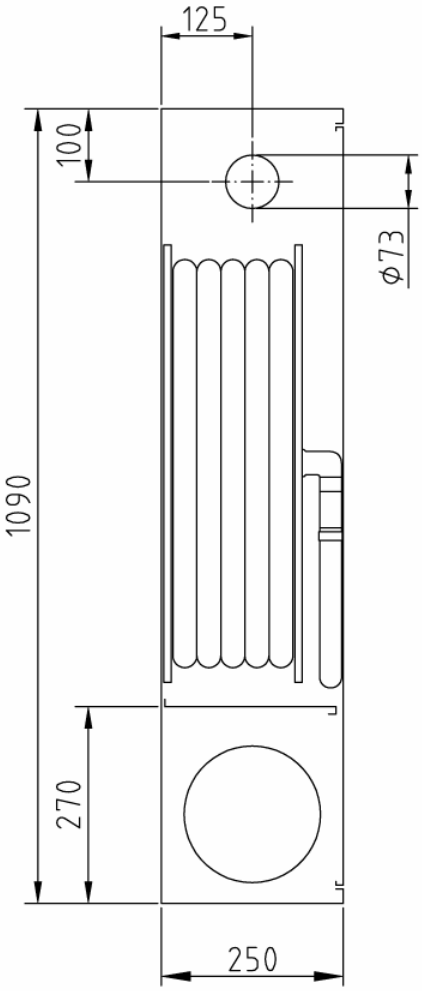

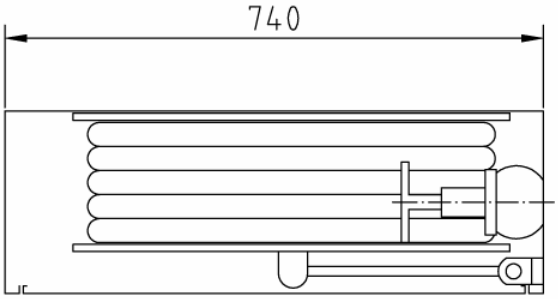

Auch mit Schranktiefe
220 mm lieferbar !

Art.-Nr.:	Oberfläche:	VA:
02 21 14	grundiert	RS/RR
02 21 44	grundiert	LS/LR
02 22 14	RAL 3001	RS/RR
02 22 44	RAL 3001	LS/LR

Kombi-Aufputzschrank (Bauart C) Typ 1-C/K-LEF-30-SO
Abmessungen: 740 x 1.090 x 250 mm (B x H x T)

Stck.	Ausschreibungstext	EUR / St.
	Feuerlösch-Schlauchanschlusseinrichtung DIN 14461-1 : 2003-07 Wandhydrant **„Typ F“** mit formstabilem Schlauch DN 25 (1“) zur Selbsthilfe für Laien und zur Löschwasserversorgung der Feuerwehr bei der Brandbekämpfung **Kombi-Aufputzschrank (Bauart C) Typ 1-C/K-LEF-30-SO** Abmessungen: 740 x 1.090 x 250 mm (B x H x T) Wandhydrantenkombination mit abgeteiltem Fach zum Einlegen eines Feuerlöschers bis 12 kg unter dem Schlauchhaspel-Fach. Schrankgehäuse und Tür aus verzinktem Stahlblech, allseitig doppelt abgekantet. Tür bündig in den Rahmen einschlagend, um 180° öffnend, mit Edelstahl-Scharnieren 50 mm angeschlagen, Tür auswechselbar. Korrosionsschutz: Grundierung (Pulverbeschichtung) (Lackierung nach GUV 0.7 § 11 rot bauseits) Türverschluss: vertieftliegender, verchromter Klapp-Drehgriff mit Einreiber, plombierbar. Ventil-Anschlussbohrung (Perforation Ø 73 mm) gemäß DIN wahlweise: in der Rechten/Linken Seitenwand <u>oder</u> in der Rechten/Linken Rückwand Wasserführende, schwingbare Schlauchhaspel Ø 600/170 mm nach DIN EN 671-1, bei Ausstattung gemäß DIN EN 671-1 mit CE-Zulassung-Nr. 24702-CPD-2004, schwingbar um 240°, aus verz. Stahlblech, rot RAL 3000 pulverbeschichtet, für max. « 35 m » formstabilen Druckschlauch DN 25 (1“) nach EN 694-A. Schlauchhaspel in der Höhe verstellbar. Wasserführende Innenteile aus Messing, abgedichtet über 2 O-Ringe. Verbindungsschlauch mit eingebundener Druckkupplung C aus Messing DIN 86204, mit gekrümmten Anschlussstutzen DN 25 (1“). Hinweisschilder nach EU-Richtlinie 92/58/EWG u. BGV A8, 1 Piktogramm „Löschschlauch“, 1 Piktogramm „Feuerlöschgerät“, aus Selbstklebefolie, Größe: 200 x 200 mm, nicht nachleuchtend, Bedienungsanleitung nach DIN EN ISO 216, Größe DIN A5, aus Selbstklebefolie, Installationsanleitung, lose beiliegend. **Erforderliche Ausstattung (Zubehör)** 1 St. Montageverschraubung C-2“ (Ms) DIN 14461-5 1 St. Schlauchanschluss-Ventil C-2“ (Ms/Ms) DIN 14461-3 30 m Druckschlauch DN 25 (1“) EN 694-A, formstabil, aufgehaspelt (lt. DIN EN 671-1 max. « 30 m » - abweichend auch bis « 35 m » lieferbar) 1 St. Eurostrahlrohr DN 25/6 mm EN 671-1, unfallsicher eingepresst 1 St. Feuerlöscher DIN EN 3, Typ: **Mehrpreis** Endlackierung – Pulverbeschichtung signalrot RAL 3001	

Feuerlösch-Schlauchanschlusseinrichtung DIN 14461-1 : 2003-07
Wandhydranten „Typ F“ mit formstabilem Schlauch DN 25 (1“)

zur Selbsthilfe für Laien und zur Löschwasserversorgung der Feuerwehr bei der Brandbekämpfung

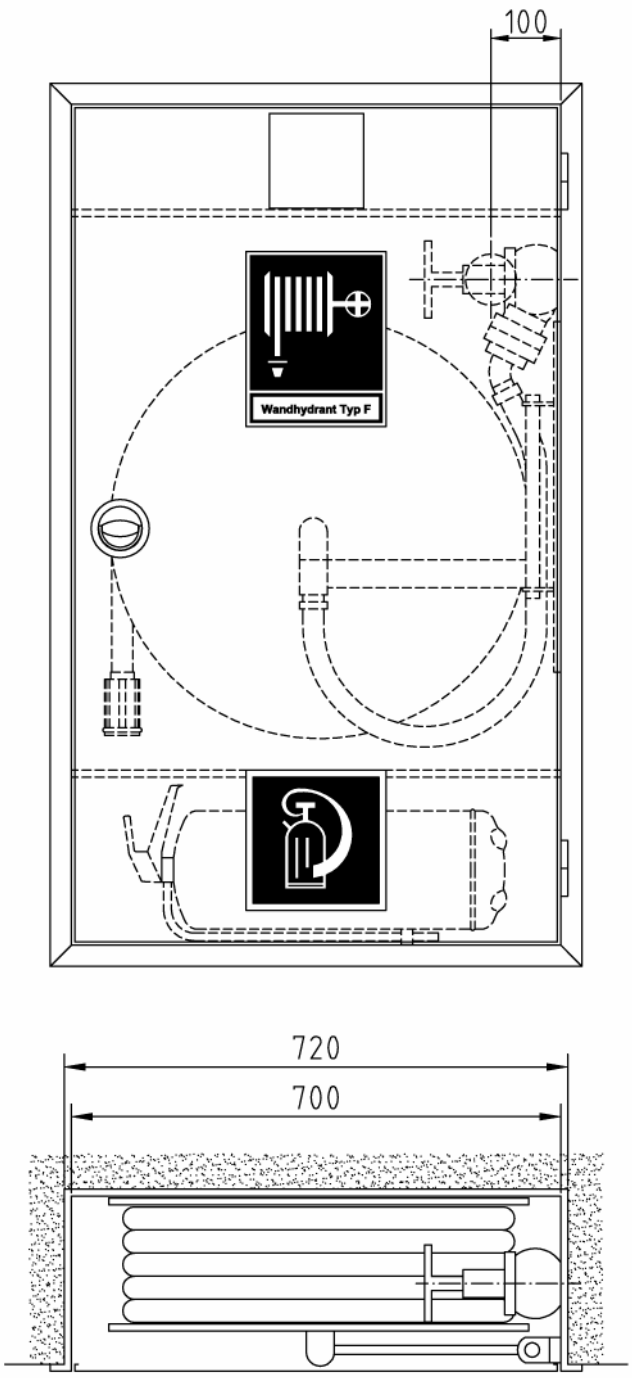

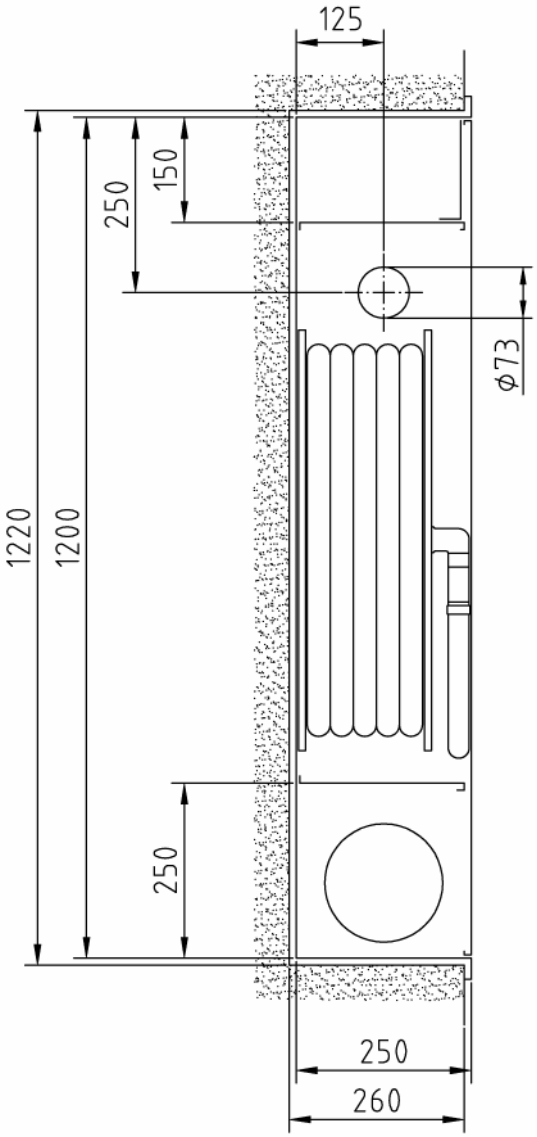

Auch mit Schranktiefe 220 mm lieferbar !

Art.-Nr.:	Oberfläche:	VA:
02 11 15	grundiert	RS/RR
02 11 45	grundiert	LS/LR
02 12 15	RAL 3001	RS/RR
02 12 45	RAL 3001	LS/LR

Kombi-Einbauschrank (Bauart B) Typ 1-B/K-M-LEF-30-SO

Abmessungen: 700 x 1.200 x 250 mm (B x H x T)
Erforderliches Nischenmaß: 720 x 1.220 x 260 mm (B x H x T)

Stck.	Ausschreibungstext	EUR / St.
	Feuerlösch-Schlauchanschlusseinrichtung DIN 14461-1 : 2003-07 Wandhydrant **„Typ F“** mit formstabilem Schlauch DN 25 (1“) zur Selbsthilfe für Laien und zur Löschwasserversorgung der Feuerwehr bei der Brandbekämpfung **Kombi-Einbauschrank (Bauart B) Typ 1-B/K-M-LEF-30-SO** Abmessungen: 700 x 1.200 x 250 mm (B x H x T) erforderliches Nischenmaß: 720 x 1.220 x 260 mm (B x H x T) Wandhydrantenkombination mit abgeteiltem Fach zum Einlegen eines Feuerlöschers bis 12 kg unter dem Schlauchhaspel-Fach. Über dem Schlauchhaspel-Fach abgeteilte Einbauvorrichtung für einen Druckknopf-Brandmelder, in der Tiefe verstellbar. Melder-Befestigungswinkel mit eingeprägter Rille für Kabelverlegung. Türausschnitt: 136 x 136 mm. Schrankgehäuse und Tür aus verzinktem Stahlblech, allseitig doppelt abgekantet. Türrahmen mit 30 mm breiter Putzleiste, nahtlos mit dem Schrankgehäuse verbunden. Tür bündig in den Rahmen einschlagend, um 180° öffnend, mit Edelstahl-Scharnieren 50 mm angeschlagen, Tür auswechselbar. Korrosionsschutz: Grundierung (Pulverbeschichtung) (Lackierung nach GUV 0.7 § 11 rot bauseits) Türverschluss: vertieftliegender, verchromter Klapp-Drehgriff mit Einreiber, plombierbar. Ventil-Anschlussbohrung (Perforation Ø 73 mm) gemäß DIN wahlweise: in der Rechten/Linken Seitenwand <u>oder</u> in der Rechten/Linken Rückwand Wasserführende, schwingbare Schlauchhaspel Ø 600/170 mm nach DIN EN 671-1, bei Ausstattung gemäß DIN EN 671-1 mit CE-Zulassung-Nr. 24702-CPD-2004, schwingbar um 240°, aus verz. Stahlblech, rot RAL 3000 pulverbeschichtet, für max. « 35 m » formstabilen Druckschlauch DN 25 (1“) nach EN 694-A. Schlauchhaspel in der Höhe verstellbar. Wasserführende Innenteile aus Messing, abgedichtet über 2 O-Ringe. Verbindungsschlauch mit eingebundener Druckkupplung C aus Messing DIN 86204, mit gekrümmten Anschlussstutzen DN 25 (1“). Hinweisschilder nach EU-Richtlinie 92/58/EWG u. BGV A8, 1 Piktogramm „Löschschlauch“, 1 Piktogramm „Feuerlöschgerät“, aus Selbstklebefolie, Größe: 200 x 200 mm, nicht nachleuchtend, Bedienungsanleitung nach DIN EN ISO 216, Größe DIN A5, aus Selbstklebefolie, Installationsanleitung, lose beiliegend. **Erforderliche Ausstattung (Zubehör)** 1 St. Montageverschraubung C-2“ (Ms) DIN 14461-5 1 St. Schlauchanschluss-Ventil C-2“ (Ms/Ms) DIN 14461-3 30 m Druckschlauch DN 25 (1“) EN 694-A, formstabil, aufgehaspelt (lt. DIN EN 671-1 max. « 30 m » - abweichend auch bis « 35 m » lieferbar) 1 St. Eurostrahlrohr DN 25/6 mm EN 671-1, unfallsicher eingepresst 1 St. Feuerlöscher DIN EN 3, Typ: 1 St. Druckknopf-Brandmelder DIN EN 54-11, Typ: **Mehrpreis** Endlackierung – Pulverbeschichtung signalrot RAL 3001	

Feuerlösch-Schlauchanschlusseinrichtung DIN 14461-1 : 2003-07
Wandhydranten „Typ F“ mit formstabilem Schlauch DN 25 (1“)

zur Selbsthilfe für Laien und zur Löschwasserversorgung der Feuerwehr bei der Brandbekämpfung

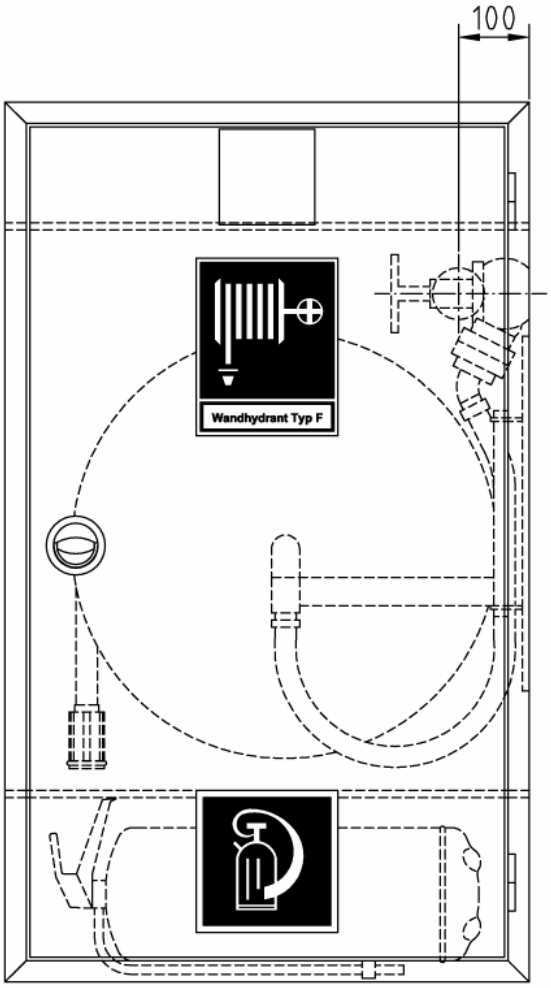

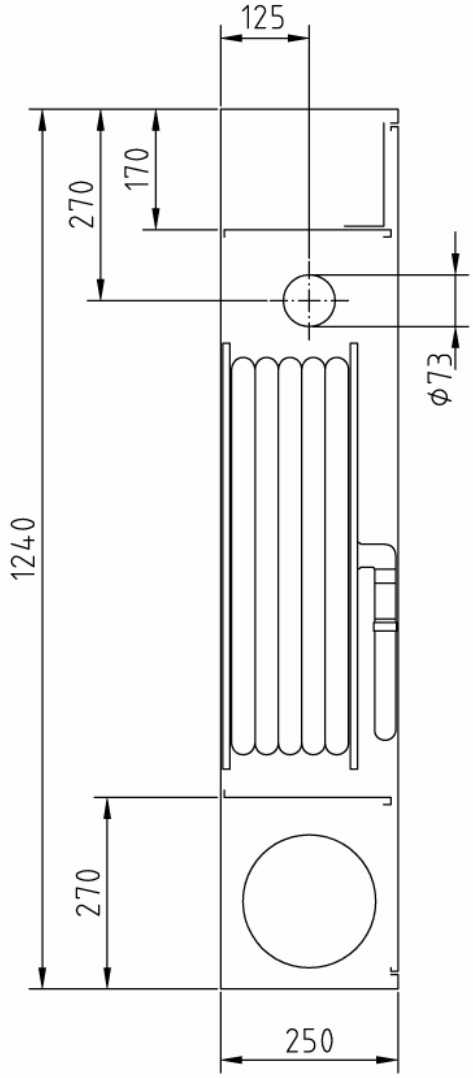

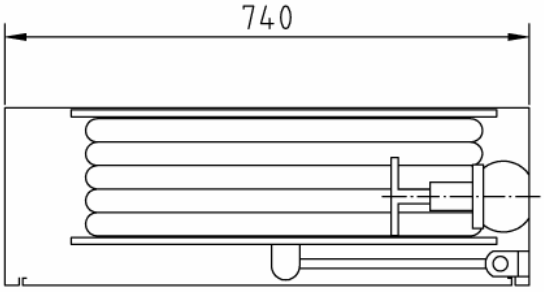

Auch mit Schranktiefe
220 mm lieferbar !

Art.-Nr.:	Oberfläche:	VA:
02 21 15	grundiert	RS/RR
02 21 45	grundiert	LS/LR
02 22 15	RAL 3001	RS/RR
02 22 45	RAL 3001	LS/LR

Kombi-Aufputzschrank (Bauart C) Typ 1-C/K-M-LEF-30-SO

Abmessungen: 740 x 1.240 x 250 mm (B x H x T)

Stck.	Ausschreibungstext	EUR / St.
	Feuerlösch-Schlauchanschlusseinrichtung DIN 14461-1 : 2003-07 Wandhydrant **„Typ F“** mit formstabilem Schlauch DN 25 (1“) zur Selbsthilfe für Laien und zur Löschwasserversorgung der Feuerwehr bei der Brandbekämpfung **Kombi-Aufputzschrank (Bauart C) Typ 1-C/K-M-LEF-30-SO** Abmessungen: 740 x 1.240 x 250 mm (B x H x T) Wandhydrantenkombination mit abgeteiltem Fach zum Einlegen eines Feuerlöschers bis 12 kg unter dem Schlauchhaspel-Fach. Über dem Schlauchhaspel-Fach abgeteilte Einbauvorrichtung für einen Druckknopf-Brandmelder. In der Tiefe verstellbar. Melder-Befestigungswinkel mit eingeprägter Rille für Kabelverlegung. Türausschnitt: 136 x 136 mm. Schrankgehäuse und Tür aus verzinktem Stahlblech, allseitig doppelt abgekantet. Tür bündig in den Rahmen einschlagend, um 180° öffnend, mit Edelstahl-Scharnieren 50 mm angeschlagen, Tür auswechselbar. Korrosionsschutz: Grundierung (Pulverbeschichtung) (Lackierung nach GUV 0.7 § 11 rot bauseits) Türverschluss: vertieftliegender, verchromter Klapp-Drehgriff mit Einreiber, plombierbar. Ventil-Anschlussbohrung (Perforation Ø 73 mm) gemäß DIN wahlweise: in der Rechten/Linken Seitenwand <u>oder</u> in der Rechten/Linken Rückwand Wasserführende, schwingbare Schlauchhaspel Ø 600/170 mm nach DIN EN 671-1, bei Ausstattung gemäß DIN EN 671-1 mit CE-Zulassung-Nr. 24702-CPD-2004, schwingbar um 240°, aus verz. Stahlblech, rot RAL 3000 pulverbeschichtet, für max. « 35 m » formstabilen Druckschlauch DN 25 (1“) nach EN 694-A. Schlauchhaspel in der Höhe verstellbar. Wasserführende Innenteile aus Messing, abgedichtet über 2 O-Ringe. Verbindungsschlauch mit eingebundener Druckkupplung C aus Messing DIN 86204, mit gekrümmten Anschlussstutzen DN 25 (1“). Hinweisschilder nach EU-Richtlinie 92/58/EWG u. BGV A8, 1 Piktogramm „Löschschlauch“, 1 Piktogramm „Feuerlöschgerät“, aus Selbstklebefolie, Größe: 200 x 200 mm, nicht nachleuchtend, Bedienungsanleitung nach DIN EN ISO 216, Größe DIN A5, aus Selbstklebefolie, Installationsanleitung, lose beiliegend. **Erforderliche Ausstattung (Zubehör)** 1 St. Montageverschraubung C-2“ (Ms) DIN 14461-5 1 St. Schlauchanschluss-Ventil C-2“ (Ms/Ms) DIN 14461-3 30 m Druckschlauch DN 25 (1“) EN 694-A, formstabil, aufgehaspelt (lt. DIN EN 671-1 max. « 30 m » - abweichend auch bis « 35 m » lieferbar) 1 St. Eurostrahlrohr DN 25/6 mm EN 671-1, unfallsicher eingepresst 1 St. Feuerlöscher DIN EN 3, Typ: 1 St. Druckknopf-Brandmelder DIN EN 54-11, Typ: **Mehrpreis** Endlackierung – Pulverbeschichtung signalrot RAL 3001	

Feuerlösch-Schlauchanschlusseinrichtung DIN 14461-1 : 2003-07
Wandhydranten „Typ F“ mit formstabilem Schlauch DN 25 (1“)

zur Selbsthilfe für Laien und zur Löschwasserversorgung der Feuerwehr bei der Brandbekämpfung

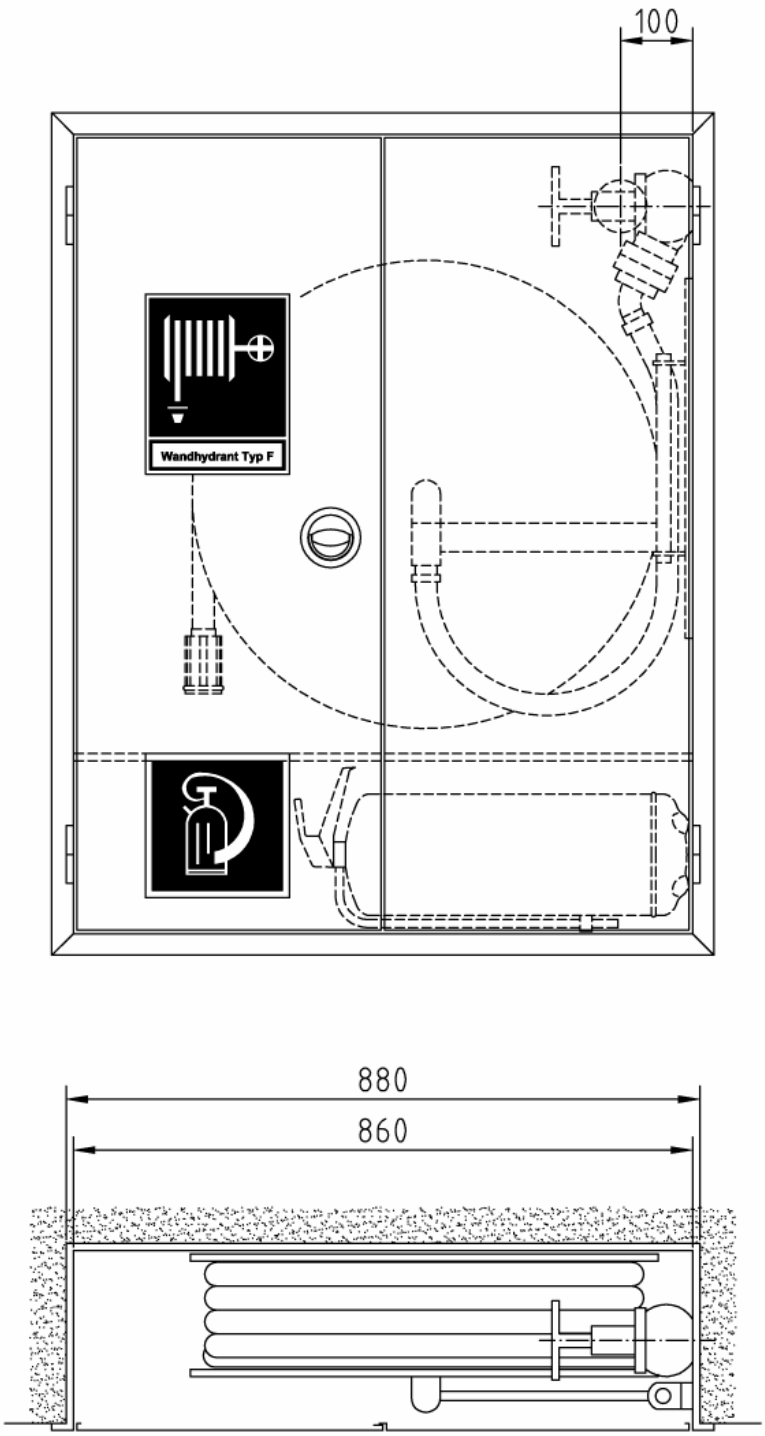

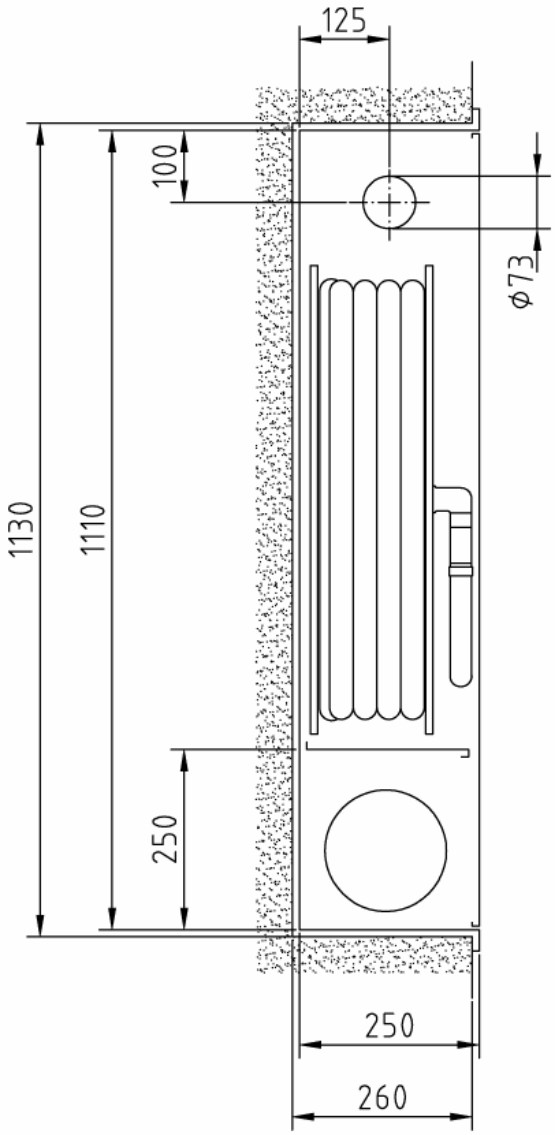

Auch mit Schranktiefe 220 mm lieferbar !

Kombi-Einbauschrank (Bauart B) Typ 1-B/K-K-LEF-35-SO

Abmessungen: 860 x 1.110 x 250 mm (B x H x T)
Erforderliches Nischenmaß: 880 x 1.130 x 260 mm (B x H x T)

Art.-Nr.:	Oberfläche:	VA:
02 11 16	grundiert	RS/RR
02 11 46	grundiert	LS/LR
02 12 16	RAL 3001	RS/RR
02 12 46	RAL 3001	LS/LR

Stck.	Ausschreibungstext	EUR / St.
	Feuerlösch-Schlauchanschlusseinrichtung DIN 14461-1 : 2003-07 Wandhydrant **„Typ F“** mit formstabilem Schlauch DN 25 (1“) zur Selbsthilfe für Laien und zur Löschwasserversorgung der Feuerwehr bei der Brandbekämpfung **Kombi-Einbauschrank (Bauart B) Typ 1-B/K-K-LEF-35-SO** Abmessungen: 860 x 1.110 x 250 mm (B x H x T) Erforderliches Nischenmaß: 880 x 1.130 x 260 mm (B x H x T) Wandhydrantenkombination mit abgeteiltem Fach zum Einlegen eines Feuerlöschers bis 12 kg unter dem Schlauchhaspel-Fach. Schrankgehäuse und Türen aus verzinktem Stahlblech, allseitig doppelt abgekantet. Türrahmen mit 30 mm breiter Putzleiste, nahtlos mit dem Schrankgehäuse verbunden. 2 gleichgroße Türen bündig in den Rahmen einschlagend, um 180° öffnend, mit Edelstahl-Scharnieren 50 mm angeschlagen. Türen auswechselbar. Korrosionsschutz: Grundierung (Pulverbeschichtung) (Lackierung nach GUV 0.7 § 11 rot bauseits) Türverschluss: vertieftliegender, verchromter Klapp-Drehgriff mit Verriegelungsstangen, plombierbar. Ventil-Anschlussbohrung (Perforation Ø 73 mm) gemäß DIN wahlweise: in der Rechten/Linken Seitenwand <u>oder</u> in der Rechten/Linken Rückwand Wasserführende, schwingbare Schlauchhaspel Ø 650/150 mm nach DIN EN 671-1, bei Ausstattung gemäß DIN EN 671-1 mit CE-Zulassung-Nr. 24702-CPD-2004, schwingbar um 240°, aus verz. Stahlblech, rot RAL 3000 pulverbeschichtet, für max. « 40 m » formstabilen Druckschlauch DN 25 (1“) nach EN 694-A. Schlauchhaspel in der Höhe verstellbar. Wasserführende Innenteile aus Messing, abgedichtet über 2 O-Ringe. Verbindungsschlauch mit eingebundener Druckkupplung C aus Messing DIN 86204, mit gekrümmten Anschlussstutzen DN 25 (1“). Hinweisschilder nach EU-Richtlinie 92/58/EWG u. BGV A8, 1 Piktogramm „Löschschlauch“, 1 Piktogramm „Feuerlöschgerät“, aus Selbstklebefolie, Größe: 200 x 200 mm, nicht nachleuchtend, Bedienungsanleitung nach DIN EN ISO 216, Größe DIN A5, aus Selbstklebefolie, Installationsanleitung, lose beiliegend. **Erforderliche Ausstattung (Zubehör)** 1 St. Montageverschraubung C-2“ (Ms) DIN 14461-5 1 St. Schlauchanschluss-Ventil C-2“ (Ms/Ms) DIN 14461-3 30 m Druckschlauch DN 25 (1“) EN 694-A, formstabil, aufgehaspelt (lt. DIN EN 671-1 max. « 30 m » - abweichend auch bis « 40 m » lieferbar) 1 St. Eurostrahlrohr DN 25/6 mm EN 671-1, unfallsicher eingepresst 1 St. Feuerlöscher DIN EN 3, Typ: **Mehrpreis** Endlackierung – Pulverbeschichtung signalrot RAL 3001	

Feuerlösch-Schlauchanschlusseinrichtung DIN 14461-1 : 2003-07
Wandhydranten „Typ F“ mit formstabilem Schlauch DN 25 (1“)

zur Selbsthilfe für Laien und zur Löschwasserversorgung der Feuerwehr bei der Brandbekämpfung

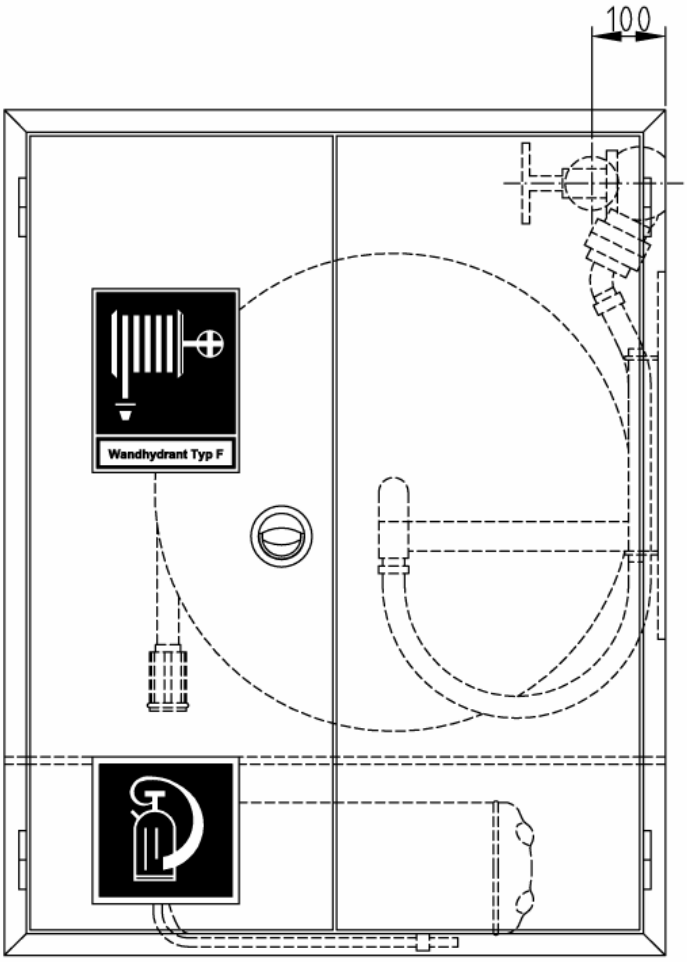

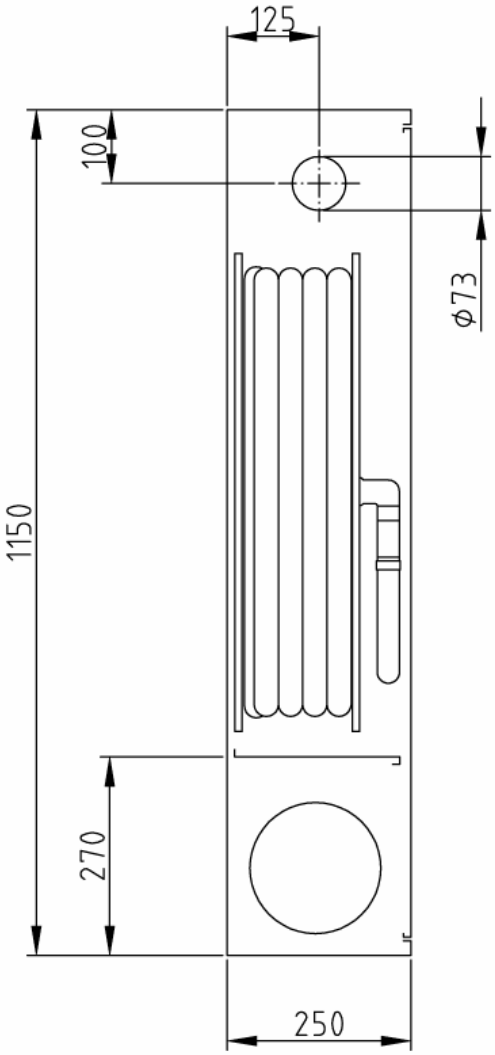

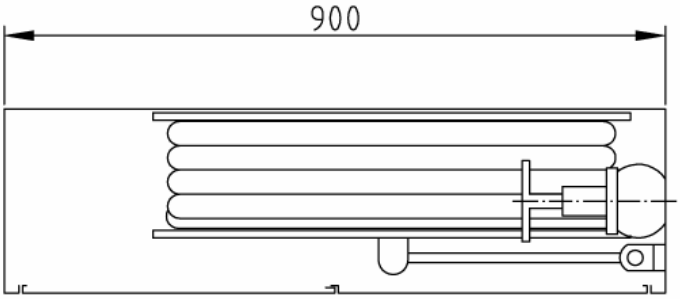

Auch mit Schranktiefe
220 mm lieferbar !

Art.-Nr.:	Oberfläche:	VA:
02 21 16	grundiert	RS/RR
02 21 46	grundiert	LS/LR
02 22 16	RAL 3001	RS/RR
02 22 46	RAL 3001	LS/LR

Kombi-Aufputzschrank (Bauart C) Typ 1-C/K-K-LEF-35-SO
Abmessungen: 900 x 1.150 x 250 mm (B x H x T)

Stck.	Ausschreibungstext	EUR / St.
	Feuerlösch-Schlauchanschlusseinrichtung DIN 14461-1 : 2003-07 Wandhydrant **„Typ F“** mit formstabilem Schlauch DN 25 (1“) zur Selbsthilfe für Laien und zur Löschwasserversorgung der Feuerwehr bei der Brandbekämpfung **Kombi-Aufputzschrank (Bauart C) Typ 1-C/K-K-LEF-35-SO** Abmessungen: 900 x 1.150 x 250 mm (B x H x T) Wandhydrantenkombination mit abgeteiltem Fach zum Einlegen eines Feuerlöschers bis 12 kg unter dem Schlauchhaspel-Fach. Schrankgehäuse und Türen aus verzinktem Stahlblech, allseitig doppelt abgekantet. 2 gleichgroße Türen bündig in den Rahmen einschlagend, um 180° öffnend, mit Edelstahl-Scharnieren 50 mm angeschlagen. Türen auswechselbar. Korrosionsschutz: Grundierung (Pulverbeschichtung) (Lackierung nach GUV 0.7 § 11 rot bauseits) Türverschluss: vertieftliegender, verchromter Klapp-Drehgriff mit Verriegelungsstangen, plombierbar. Ventil-Anschlussbohrung (Perforation Ø 73 mm) gemäß DIN wahlweise: in der Rechten/Linken Seitenwand <u>oder</u> in der Rechten/Linken Rückwand Wasserführende, schwingbare Schlauchhaspel Ø 650/150 mm nach DIN EN 671-1, bei Ausstattung gemäß DIN EN 671-1 mit CE-Zulassung-Nr. 24702-CPD-2004, schwingbar um 240°, aus verz. Stahlblech, rot RAL 3000 pulverbeschichtet, für max. « 40 m » formstabilen Druckschlauch DN 25 (1“) nach EN 694-A. Schlauchhaspel in der Höhe verstellbar. Wasserführende Innenteile aus Messing, abgedichtet über 2 O-Ringe. Verbindungsschlauch mit eingebundener Druckkupplung C aus Messing DIN 86204, mit gekrümmten Anschlussstutzen DN 25 (1“). Hinweisschilder nach EU-Richtlinie 92/58/EWG u. BGV A8, 1 Piktogramm „Löschschlauch“, 1 Piktogramm „Feuerlöschgerät“, aus Selbstklebefolie, Größe: 200 x 200 mm, nicht nachleuchtend, Bedienungsanleitung nach DIN EN ISO 216, Größe DIN A5, aus Selbstklebefolie, Installationsanleitung, lose beiliegend. **Erforderliche Ausstattung (Zubehör)** 1 St. Montageverschraubung C-2“ (Ms) DIN 14461-5 1 St. Schlauchanschluss-Ventil C-2“ (Ms/Ms) DIN 14461-3 30 m Druckschlauch DN 25 (1“) EN 694-A, formstabil, aufgehaspelt (lt. DIN EN 671-1 max. « 30 m » - abweichend auch bis « 40 m » lieferbar) 1 St. Eurostrahlrohr DN 25/6 mm EN 671-1, unfallsicher eingepresst 1 St. Feuerlöscher DIN EN 3, Typ: **Mehrpreis** Endlackierung – Pulverbeschichtung signalrot RAL 3001	

Feuerlösch-Schlauchanschlusseinrichtung DIN 14461-1 : 2003-07
Wandhydranten „Typ F“ mit formstabilem Schlauch DN 25 (1“)

zur Selbsthilfe für Laien und zur Löschwasserversorgung der Feuerwehr bei der Brandbekämpfung

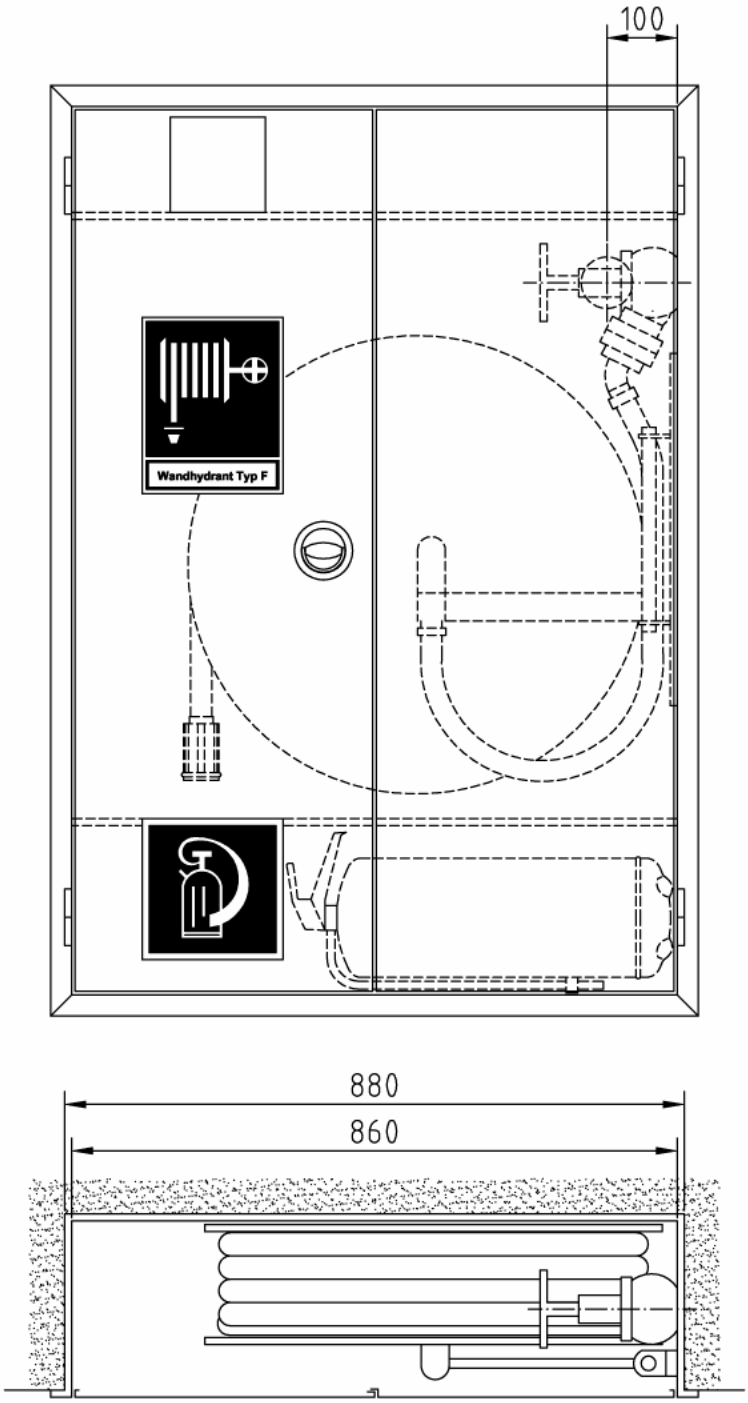

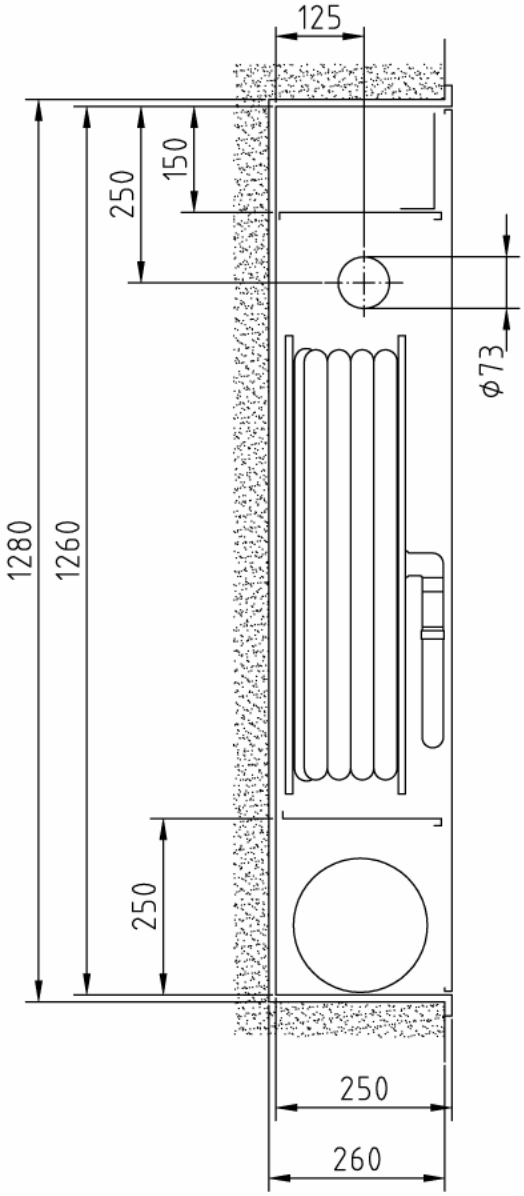

Auch mit Schranktiefe 220 mm lieferbar !

Kombi-Einbauschrank (Bauart B) Typ 1-B/K-K-M-LEF-35-SO

Abmessungen: 860 x 1.260 x 250 mm (B x H x T)
Erforderliches Nischenmaß: 880 x 1.280 x 260 mm (B x H x T)

Art.-Nr.:	Oberfläche:	VA:
02 11 17	grundiert	RS/RR
02 11 47	grundiert	LS/LR
02 12 17	RAL 3001	RS/RR
02 12 47	RAL 3001	LS/LR

Stck.	Ausschreibungstext	EUR / St.
	Feuerlösch-Schlauchanschlusseinrichtung DIN 14461-1 : 2003-07 Wandhydrant **„Typ F“** mit formstabilem Schlauch DN 25 (1“) zur Selbsthilfe für Laien und zur Löschwasserversorgung der Feuerwehr bei der Brandbekämpfung **Kombi-Einbauschrank (Bauart B) Typ 1-B/K-K-M-LEF-35-SO** Abmessungen: 860 x 1.260 x 250 mm (B x H x T) Erforderliches Nischenmaß: 880 x 1.280 x 260 mm (B x H x T) Wandhydrantenkombination mit abgeteiltem Fach zum Einlegen eines Feuerlöschers bis 12 kg unter dem Schlauchhaspel-Fach. Über dem Schlauchhaspel-Fach abgeteilte Einbauvorrichtung für einen Druckknopf-Brandmelder, in der Tiefe verstellbar. Melder-Befestigungswinkel mit eingeprägter Rille für Kabelverlegung. Türausschnitt: 136 x 136 mm. Schrankgehäuse und Türen aus verzinktem Stahlblech, allseitig doppelt abgekantet. Türrahmen mit 30 mm breiter Putzleiste, nahtlos mit dem Schrankgehäuse verbunden. 2 gleichgroße Türen bündig in den Rahmen einschlagend, um 180° öffnend, mit Edelstahl-Scharnieren 50 mm angeschlagen. Türen auswechselbar. Korrosionsschutz: Grundierung (Pulverbeschichtung) (Lackierung nach GUV 0.7 § 11 rot bauseits) Türverschluss: vertieftliegender, verchromter Klapp-Drehgriff mit Verriegelungsstangen, plombierbar. Ventil-Anschlussbohrung (Perforation Ø 73 mm) gemäß DIN wahlweise: in der Rechten/Linken Seitenwand <u>oder</u> in der Rechten/Linken Rückwand Wasserführende, schwingbare Schlauchhaspel Ø 650/150 mm nach DIN EN 671-1, bei Ausstattung gemäß DIN EN 671-1 mit CE-Zulassung-Nr. 24702-CPD-2004, schwingbar um 240°, aus verz. Stahlblech, rot RAL 3000 pulverbeschichtet, für max. « 40 m » formstabilen Druckschlauch DN 25 (1“) nach EN 694-A. Schlauchhaspel in der Höhe verstellbar. Wasserführende Innenteile aus Messing, abgedichtet über 2 O-Ringe. Verbindungsschlauch mit eingebundener Druckkupplung C aus Messing DIN 86204, mit gekrümmten Anschlussstutzen DN 25 (1“). Hinweisschilder nach EU-Richtlinie 92/58/EWG u. BGV A8, 1 Piktogramm „Löschschlauch“, 1 Piktogramm „Feuerlöschgerät“, aus Selbstklebefolie, Größe: 200 x 200 mm, nicht nachleuchtend, Bedienungsanleitung nach DIN EN ISO 216, Größe DIN A5, aus Selbstklebefolie, Installationsanleitung, lose beiliegend. **Erforderliche Ausstattung (Zubehör)** 1 St. Montageverschraubung C-2“ (Ms) DIN 14461-5 1 St. Schlauchanschluss-Ventil C-2“ (Ms/Ms) DIN 14461-3 30 m Druckschlauch DN 25 (1“) EN 694-A, formstabil, aufgehaspelt (lt. DIN EN 671-1 max. « 30 m » - abweichend auch bis « 40 m » lieferbar) 1 St. Eurostrahlrohr DN 25/6 mm EN 671-1, unfallsicher eingepresst 1 St. Feuerlöscher DIN EN 3, Typ: 1 St. Druckknopf-Brandmelder DIN EN 54-11, Typ: **Mehrpreis** Endlackierung – Pulverbeschichtung signalrot RAL 3001	

Feuerlösch-Schlauchanschlusseinrichtung DIN 14461-1 : 2003-07
Wandhydranten „Typ F“ mit formstabilem Schlauch DN 25 (1“)

zur Selbsthilfe für Laien und zur Löschwasserversorgung der Feuerwehr bei der Brandbekämpfung

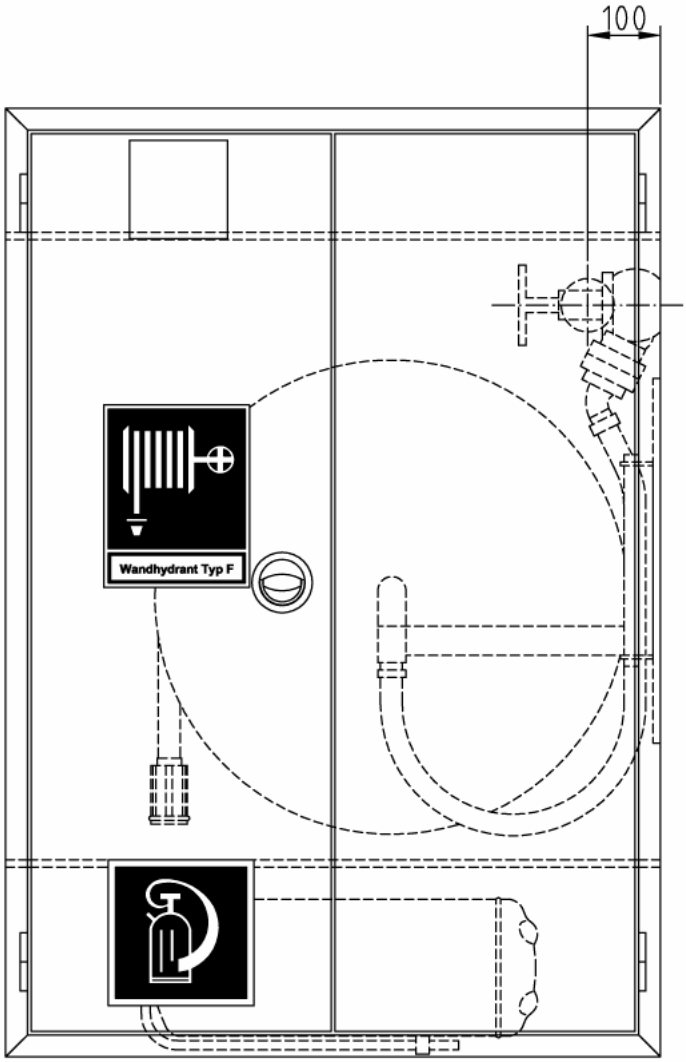

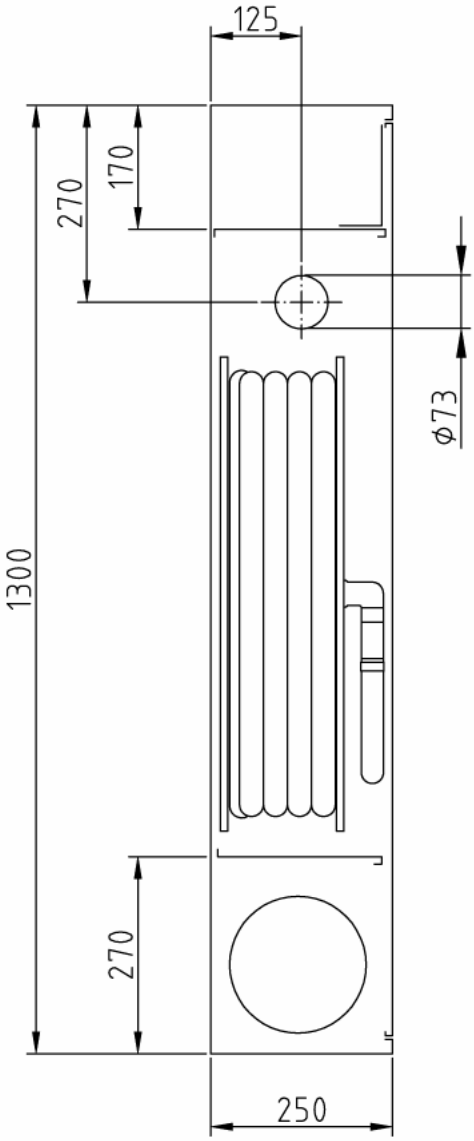

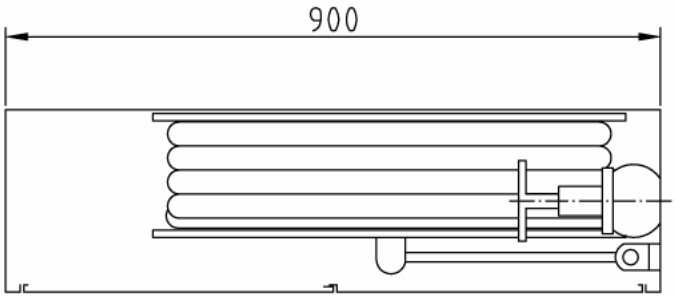

Auch mit Schranktiefe
220 mm lieferbar !

Art.-Nr.:	Oberfläche:	VA:
02 21 17	grundiert	RS/RR
02 21 47	grundiert	LS/LR
02 22 17	RAL 3001	RS/RR
02 22 47	RAL 3001	LS/LR

Kombi-Aufputzschrank (Bauart C) Typ 1-C/K-K-M-LEF-35-SO
Abmessungen: 900 x 1.300 x 250 mm (B x H x T)

Stck.	Ausschreibungstext	EUR / St.
	Feuerlösch-Schlauchanschlusseinrichtung DIN 14461-1 : 2003-07 Wandhydrant **„Typ F“** mit formstabilem Schlauch DN 25 (1“) zur Selbsthilfe für Laien und zur Löschwasserversorgung der Feuerwehr bei der Brandbekämpfung **Kombi-Aufputzschrank (Bauart C) Typ 1-C/K-K-M-LEF-35-SO** Abmessungen: 900 x 1.300 x 250 mm (B x H x T) Wandhydrantenkombination mit abgeteiltem Fach zum Einlegen eines Feuerlöschers bis 12 kg unter dem Schlauchhaspel-Fach. Über dem Schlauchhaspel-Fach abgeteilte Einbauvorrichtung für einen Druckknopf-Brandmelder, in der Tiefe verstellbar. Melder-Befestigungswinkel mit eingeprägter Rille für Kabelverlegung. Türausschnitt: 136 x 136 mm. Schrankgehäuse und Türen aus verzinktem Stahlblech, allseitig doppelt abgekantet. 2 gleichgroße Türen bündig in den Rahmen einschlagend, um 180° öffnend, mit Edelstahl-Scharnieren 50 mm angeschlagen. Türen auswechselbar. Korrosionsschutz: Grundierung (Pulverbeschichtung) (Lackierung nach GUV 0.7 § 11 rot bauseits) Türverschluss: vertieftliegender, verchromter Klapp-Drehgriff mit Verriegelungsstangen, plombierbar. Ventil-Anschlussbohrung (Perforation Ø 73 mm) gemäß DIN wahlweise: in der Rechten/Linken Seitenwand <u>oder</u> in der Rechten/Linken Rückwand Wasserführende, schwingbare Schlauchhaspel Ø 650/150 mm nach DIN EN 671-1, bei Ausstattung gemäß DIN EN 671-1 mit CE-Zulassung-Nr. 24702-CPD-2004, schwingbar um 240°, aus verz. Stahlblech, rot RAL 3000 pulverbeschichtet, für max. « 40 m » formstabilen Druckschlauch DN 25 (1“) nach EN 694-A. Schlauchhaspel in der Höhe verstellbar. Wasserführende Innenteile aus Messing, abgedichtet über 2 O-Ringe. Verbindungsschlauch mit eingebundener Druckkupplung C aus Messing DIN 86204, mit gekrümmten Anschlussstutzen DN 25 (1“). Hinweisschilder nach EU-Richtlinie 92/58/EWG u. BGV A8, 1 Piktogramm „Löschschlauch“, 1 Piktogramm „Feuerlöschgerät“, aus Selbstklebefolie, Größe: 200 x 200 mm, nicht nachleuchtend, Bedienungsanleitung nach DIN EN ISO 216, Größe DIN A5, aus Selbstklebefolie, Installationsanleitung, lose beiliegend. **Erforderliche Ausstattung (Zubehör)** 1 St. Montageverschraubung C-2“ (Ms) DIN 14461-5 1 St. Schlauchanschluss-Ventil C-2“ (Ms/Ms) DIN 14461-3 30 m Druckschlauch DN 25 (1“) EN 694-A, formstabil, aufgehaspelt (lt. DIN EN 671-1 max. « 30 m » - abweichend auch bis « 40 m » lieferbar) 1 St. Eurostrahlrohr DN 25/6 mm EN 671-1, unfallsicher eingepresst 1 St. Feuerlöscher DIN EN 3, Typ: 1 St. Druckknopf-Brandmelder DIN EN 54-11, Typ: **Mehrpreis** Endlackierung – Pulverbeschichtung signalrot RAL 3001	

zur Selbsthilfe für Laien und zur Löschwasserversorgung der Feuerwehr bei der Brandbekämpfung

Sonderausführung „HANNOVER“

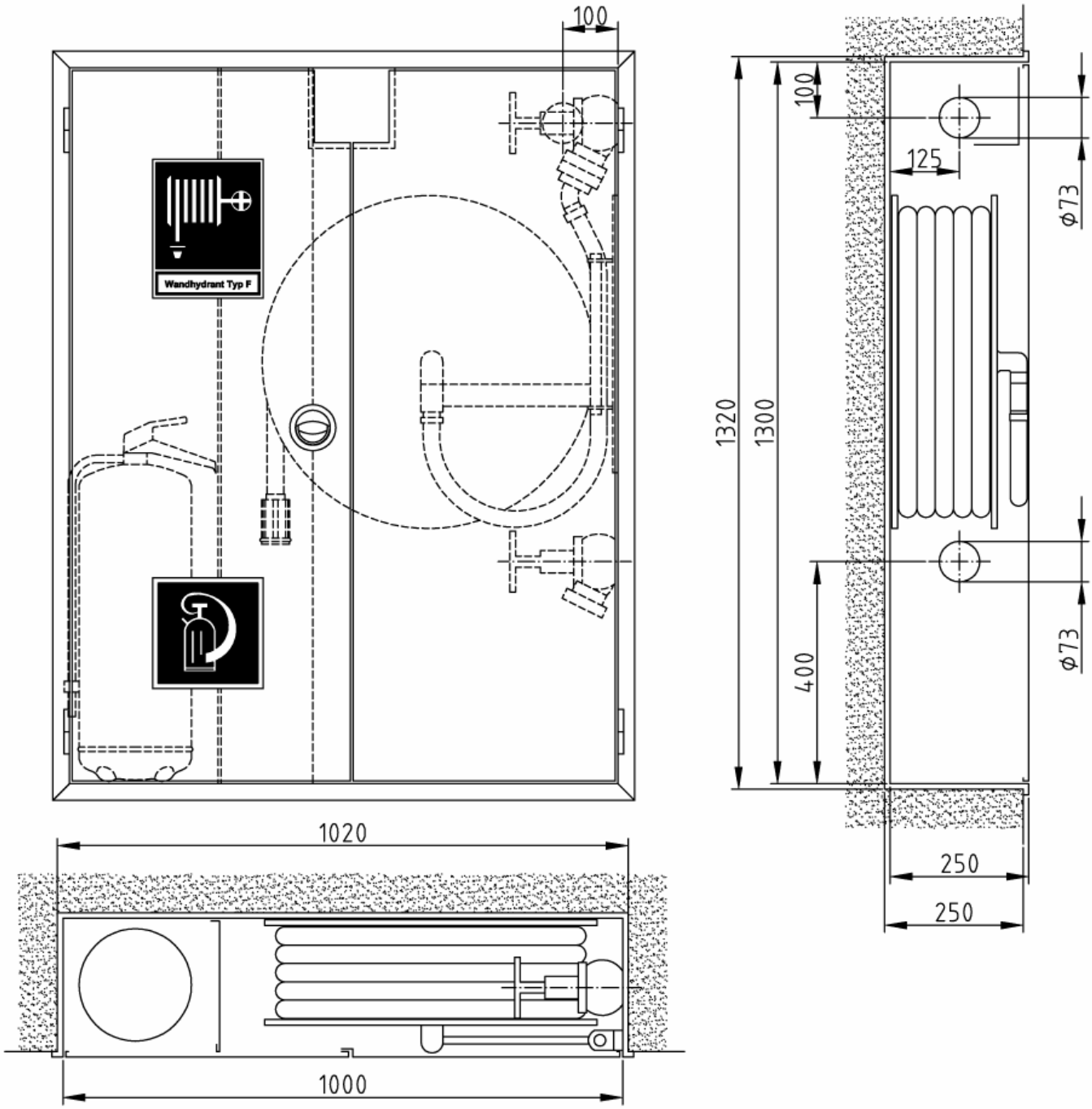

Art.-Nr.:	Oberfläche:	VA:
02 11 21	grundiert	RS/RR
02 11 51	grundiert	LS/LR
02 12 21	RAL 3001	RS/RR
02 12 51	RAL 3001	LS/LR

Kombi-Einbauschrank (Bauart B) Typ 1-B/HANNOVER-1-BF-4561
Abmessungen: 1.000 x 1.300 x 250 mm (B x H x T)
Erforderliches Nischenmaß: 1.020 x 1.320 x 260 mm (B x H x T)

Stck.	Ausschreibungstext	EUR / St.
	Feuerlösch-Schlauchanschlusseinrichtung <u>ähnlich</u> DIN 14461-1 : 2003-07 Wandhydrant **„Typ F“** mit formstabilem Schlauch DN 25 (1“) zur Selbsthilfe für Laien und zur Löschwasserversorgung der Feuerwehr bei der Brandbekämpfung **Kombi-Einbauschrank (Bauart B) Typ 1-B/HANNOVER-1-BF-4561** Abmessungen: 1.000 x 1.300 x 250 mm (B x H x T) erforderliches Nischenmaß: 1.020 x 1.320 x 260 mm (B x H x T) Wandhydrantenkombination mit seitlich abgeteiltem Einstellfach für einen Feuerlöscher bis 12 kg neben dem Schlauchhaspel-Fach. Mittiges Einbaufach für einen Druckknopf-Brandmelder, tiefenverstellbar. Türausschnitt: 136 x 136 mm. Anschlussmöglichkeit für ein **zweites Schlauchanschluss-Ventil C-2“**. Schrankgehäuse und Türen aus verzinktem Stahlblech, allseitig doppelt abgekantet. Türrahmen mit 30 mm breiter Putzleiste, nahtlos mit dem Schrankgehäuse verbunden. 2 gleichgroße Türen bündig in den Rahmen einschlagend, um 180° öffnend, mit Edelstahl-Scharnieren 50 mm angeschlagen. Türen auswechselbar. Korrosionsschutz: Grundierung (Pulverbeschichtung) (Lackierung nach GUV 0.7 § 11 rot bauseits) Türverschluss: vertieftliegender Klapp-Drehgriff mit Verriegelungsstangen. 2 Ventil-Anschlussbohrungen (Perforation Ø 73 mm) gemäß DIN wahlweise: in der Rechten/Linken Seitenwand <u>oder</u> in der Rechten/Linken Rückwand Wasserführende, schwingbare Schlauchhaspel Ø 600/170 mm nach DIN EN 671-1, bei Ausstattung gemäß DIN EN 671-1 mit CE-Zulassung-Nr. 0620-CPD-24702, schwingbar um 240°, aus verz. Stahlblech, rot RAL 3000 pulverbeschichtet, für max. « 35 m » formstabilen Druckschlauch DN 25 (1“) nach EN 694-A. Schlauchhaspel in der Höhe verstellbar. Wasserführende Innenteile aus Messing, abgedichtet über 2 O-Ringe. Verbindungsschlauch mit eingebundener Druckkupplung C aus Messing DIN 86204, mit gekrümmten Anschlussstutzen DN 25 (1“). Hinweisschilder nach EU-Richtlinie 92/58/EWG u. BGV A8, 1 Piktogramm „Löschschlauch“, 1 Piktogramm „Feuerlöschgerät“, aus Selbstklebefolie, Größe: 200 x 200 mm, nicht nachleuchtend, Bedienungsanleitung nach DIN EN ISO 216, Größe DIN A5, aus Selbstklebefolie, Installationsanleitung, lose beiliegend. **Erforderliche Ausstattung (Zubehör)** 2 St. Montageverschraubung C-2“ (Ms) DIN 14461-5 2 St. Schlauchanschluss-Ventil C-2“ (Ms/Ms) DIN 14461-3 1 St. Blindkupplung C (Ms) mit Kette, DIN 86206 30 m Druckschlauch DN 25 (1“) EN 694-A, formstabil, aufgehaspelt (lt. DIN EN 671-1 max. « 30 m » - abweichend auch bis « 35 m » lieferbar) 1 St. Eurostrahlrohr DN 25/6 mm EN 671-1, unfallsicher eingepresst 1 St. Feuerlöscher DIN EN 3, Typ: 1 St. Druckknopf-Brandmelder DIN EN 54-11, Typ: **Mehrpreis** Endlackierung – Pulverbeschichtung signalrot RAL 3001	

Feuerlösch-Schlauchanschlusseinrichtung ähnlich DIN 14461-1 : 2003-07
Wandhydranten „Typ F“ mit formstabilem Schlauch DN 25 (1“)

zur Selbsthilfe für Laien und zur Löschwasserversorgung der Feuerwehr bei der Brandbekämpfung

Sonderausführung „HANNOVER“

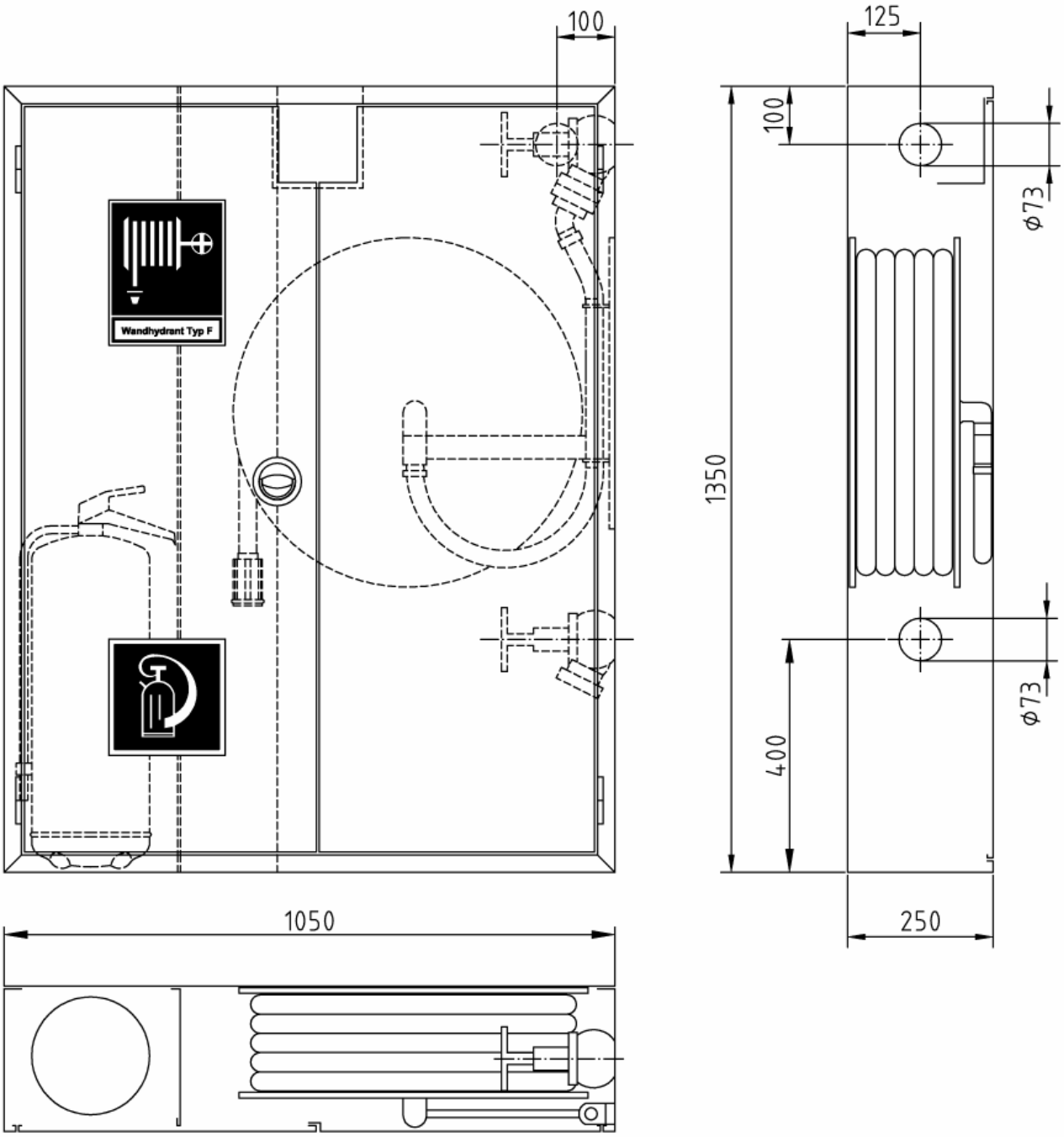

Art.-Nr.:	Oberfläche:	VA:
02 21 21	grundiert	RS/RR
02 21 51	grundiert	LS/LR
02 22 21	RAL 3001	RS/RR
02 22 51	RAL 3001	LS/LR

Kombi-Aufputzschrank (Bauart C) Typ 1-C/HANNOVER-1-BF-4562

Abmessungen: 1.050 x 1.350 x 250 mm (B x H x T)

Stck.	Ausschreibungstext	EUR / St.
	Feuerlösch-Schlauchanschlusseinrichtung <u>ähnlich</u> DIN 14461-1 : 2003-07 Wandhydrant **„Typ F“** mit formstabilem Schlauch DN 25 (1“) zur Selbsthilfe für Laien und zur Löschwasserversorgung der Feuerwehr bei der Brandbekämpfung **Kombi-Aufputzschrank (Bauart C) Typ 1-C/HANNOVER-1-BF-4562** Abmessungen: 1.050 x 1.350 x 250 mm (B x H x T) Wandhydrantenkombination mit seitlich abgeteiltem Einstellfach für einen Feuerlöscher bis 12 kg neben dem Schlauchhaspel-Fach. Mittiges Einbaufach für einen Druckknopf-Brandmelder, tiefenverstellbar. Türausschnitt: 136 x 136 mm. Anschlussmöglichkeit für ein **zweites Schlauchanschluss-Ventil C-2“**. Schrankgehäuse und Türen aus verzinktem Stahlblech, allseitig doppelt abgekantet. 2 gleichgroße Türen bündig in den Rahmen einschlagend, um 180° öffnend, mit Edelstahl-Scharnieren 50 mm angeschlagen. Türen auswechselbar. Korrosionsschutz: Grundierung (Pulverbeschichtung) (Lackierung nach GUV 0.7 § 11 rot bauseits) Türverschluss vertieftliegender Klapp-Drehgriff mit Verriegelungsstangen. 2 Ventil-Anschlussbohrungen (Perforation Ø 73 mm) gemäß DIN wahlweise: in der Rechten/Linken Seitenwand <u>oder</u> in der Rechten/Linken Rückwand Wasserführende, schwingbare Schlauchhaspel Ø 600/170 mm nach DIN EN 671-1, bei Ausstattung gemäß DIN EN 671-1 mit CE-Zulassung-Nr. 0620-CPD-24702 schwingbar um 240°, aus verz. Stahlblech, rot RAL 3000 pulverbeschichtet, für max. « 35 m » formstabilen Druckschlauch DN 25 (1“) nach EN 694-A. Schlauchhaspel in der Höhe verstellbar. Wasserführende Innenteile aus Messing, abgedichtet über 2 O-Ringe. Verbindungsschlauch mit eingebundener Druckkupplung C aus Messing DIN 86204, mit gekrümmten Anschlussstutzen DN 25 (1“). Hinweisschilder nach EU-Richtlinie 92/58/EWG u. BGV A8, 1 Piktogramm „Löschschlauch“, 1 Piktogramm „Feuerlöschgerät“, aus Selbstklebefolie, Größe: 200 x 200 mm, nicht nachleuchtend, Bedienungsanleitung nach DIN EN ISO 216, Größe DIN A5, aus Selbstklebefolie, Installationsanleitung, lose beiliegend. **Erforderliche Ausstattung (Zubehör)** 2 St. Montageverschraubung C-2“ (Ms) DIN 14461-5 2 St. Schlauchanschluss-Ventil C-2“ (Ms/Ms) DIN 14461-3 1 St. Blindkupplung C (Ms) mit Kette, DIN 86206 30 m Druckschlauch DN 25 (1“) EN 694-A, formstabil, aufgehaspelt (lt. DIN EN 671-1 max. « 30 m » - abweichend auch bis « 35 m » lieferbar) 1 St. Eurostrahlrohr DN 25/6 mm EN 671-1, unfallsicher eingepresst 1 St. Feuerlöscher DIN EN 3, Typ: 1 St. Druckknopf-Brandmelder DIN EN 54-11, Typ: **Mehrpreis** Endlackierung – Pulverbeschichtung signalrot RAL 3001	

Feuerlösch-Schlauchanschlusseinrichtung ähnlich DIN 14461-1 : 2003-07
Wandhydranten „Typ F“ mit formstabilem Schlauch DN 25 (1“)

zur Selbsthilfe für Laien und zur Löschwasserversorgung der Feuerwehr bei der Brandbekämpfung

Sonderausführung „HANNOVER“

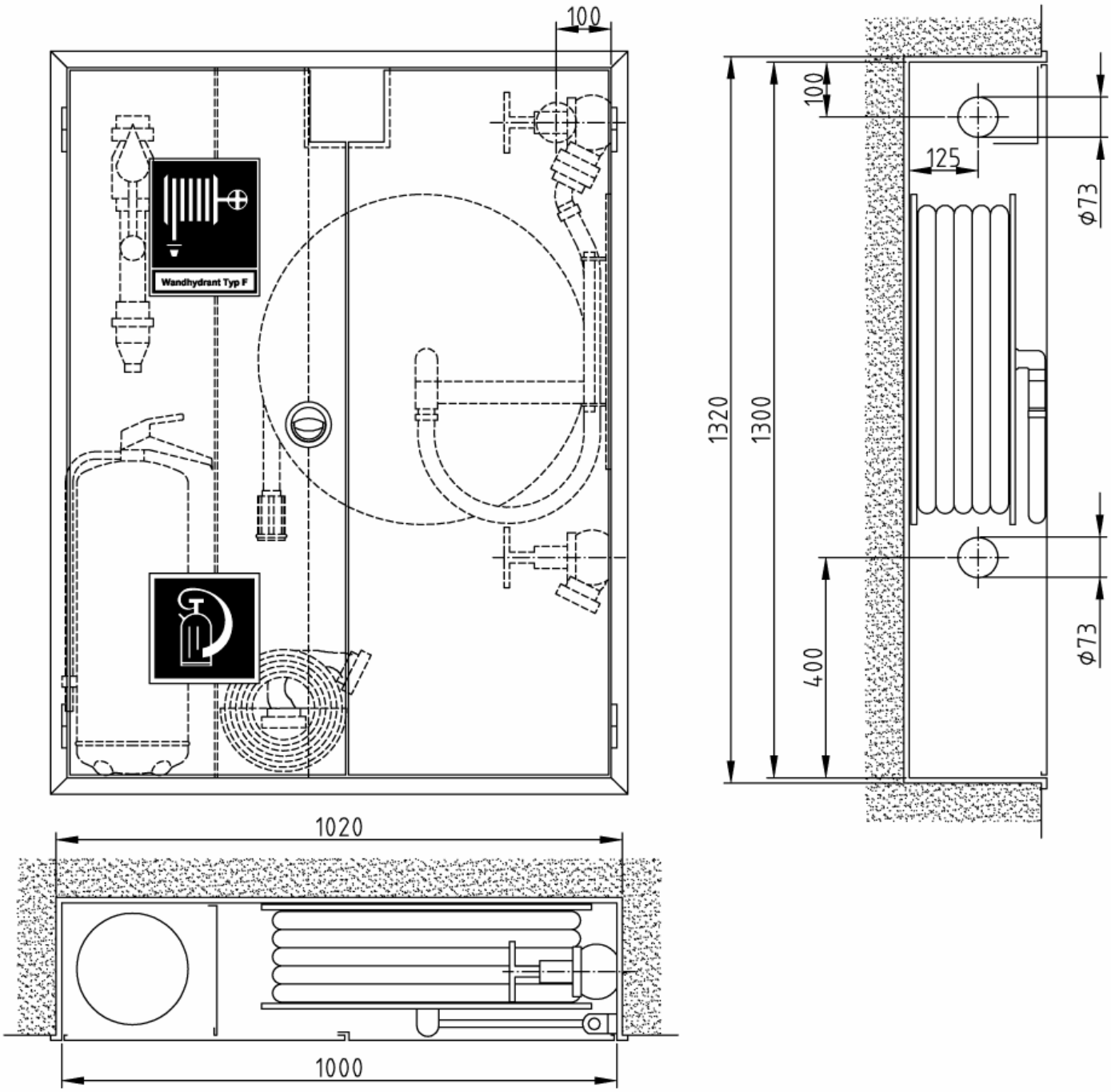

Art.-Nr.:	Oberfläche:	VA:
02 11 22	grundiert	RS/RR
02 11 52	grundiert	LS/LR
02 12 22	RAL 3001	RS/RR
02 12 52	RAL 3001	LS/LR

Kombi-Einbauschrank (Bauart B) Typ 1-B/HANNOVER-2-BF-4563

Abmessungen: 1.000 x 1.300 x 250 mm (B x H x T)

Erforderliches Nischenmaß: 1.020 x 1.320 x 260 mm (B x H x T)

Stck.	Ausschreibungstext	EUR / St.
	Feuerlösch-Schlauchanschlusseinrichtung ähnlich DIN 14461-1 : 2003-07 Wandhydrant **„Typ F“** mit formstabilem Schlauch DN 25 (1“) zur Selbsthilfe für Laien und zur Löschwasserversorgung der Feuerwehr bei der Brandbekämpfung **Kombi-Einbauschrank (Bauart B) Typ 1-B/HANNOVER-2-BF-4563** Abmessungen: 1.000 x 1.300 x 250 mm (B x H x T) erforderliches Nischenmaß: 1.020 x 1.320 x 260 mm (B x H x T) Wandhydrantenkombination mit seitlich abgeteiltem Einstellfach für einen Feuerlöscher bis 12 kg neben dem Schlauchhaspel-Fach. Mittiges Einbaufach für einen Druckknopf-Brandmelder, tiefenverstellbar. Türausschnitt: 136 x 136 mm. Anschlussmöglichkeit für ein **zweites Schlauchanschluss-Ventil C-2“**. Schrankgehäuse und Türen aus verzinktem Stahlblech, allseitig doppelt abgekantet. Türrahmen mit 30 mm breiter Putzleiste, nahtlos mit dem Schrankgehäuse verbunden. 2 gleichgroße Türen bündig in den Rahmen einschlagend, um 180° öffnend, mit Edelstahl-Scharnieren 50 mm angeschlagen. Türen auswechselbar. Korrosionsschutz: Grundierung (Pulverbeschichtung) (Lackierung nach GUV 0.7 § 11 rot bauseits) Türverschluss: vertieftliegender Klapp-Drehgriff mit Verriegelungsstangen. 2 Ventil-Anschlussbohrungen (Perforation Ø 73 mm) gemäß DIN wahlweise: in der Rechten/Linken Seitenwand oder in der Rechten/Linken Rückwand Wasserführende, schwingbare Schlauchhaspel Ø 600/170 mm nach DIN EN 671-1, bei Ausstattung gemäß DIN EN 671-1 mit CE-Zulassung-Nr. 24702-CPD-2004, schwingbar um 240°, aus verz. Stahlblech, rot RAL 3000 pulverbeschichtet, für max. « 35 m » formstabilen Druckschlauch DN 25 (1“) nach EN 694-A. Schlauchhaspel in der Höhe verstellbar. Wasserführende Innenteile aus Messing, abgedichtet über 2 O-Ringe. Verbindungsschlauch mit eingebundener Druckkupplung C aus Messing DIN 86204, mit gekrümmten Anschlussstutzen DN 25 (1“). **Schlauchmulde** für 2 St. Flachschläuche C-42 nach DIN 14811, Länge max. « 30 m » Hinweisschilder nach EU-Richtlinie 92/58/EWG u. BGV A8, 1 Piktogramm „Löschschlauch“, 1 Piktogramm „Feuerlöschgerät“, aus Selbstklebefolie, Größe: 200 x 200 mm, nicht nachleuchtend, Bedienungsanleitung nach DIN EN ISO 216, Größe DIN A5, aus Selbstklebefolie, Installationsanleitung, lose beiliegend. **Erforderliche Ausstattung (Zubehör)** 2 St. Montageverschraubung C-2“ (Ms) DIN 14461-5 2 St. Schlauchanschluss-Ventil C-2“ (Ms/Ms) DIN 14461-3 1 St. Blindkupplung C (Ms) mit Kette, DIN 86206 30 m Druckschlauch DN 25 (1“) EN 694-A, formstabil, aufgehaspelt (lt. DIN EN 671-1 max. « 30 m » - abweichend auch bis « 35 m » lieferbar) 1 St. Eurostrahlrohr DN 25/6 mm EN 671-1, unfallsicher eingepresst 2 St. ..... m Flachschlauch C-42 nach DIN 14811 / DIN EN 14540, lose beigestellt 1 St. Mehrzweckstrahlrohr CM DIN 14365 1 St. Feuerlöscher DIN EN 3, Typ: 1 St. Druckknopf-Brandmelder DIN EN 54-11, Typ: **Mehrpreis** Endlackierung – Pulverbeschichtung signalrot RAL 3001	

Feuerlösch-Schlauchanschlusseinrichtung ähnlich DIN 14461-1 : 2003-07
Wandhydranten „Typ F“ mit formstabilem Schlauch DN 25 (1“)

zur Selbsthilfe für Laien und zur Löschwasserversorgung der Feuerwehr bei der Brandbekämpfung

Sonderausführung „HANNOVER“

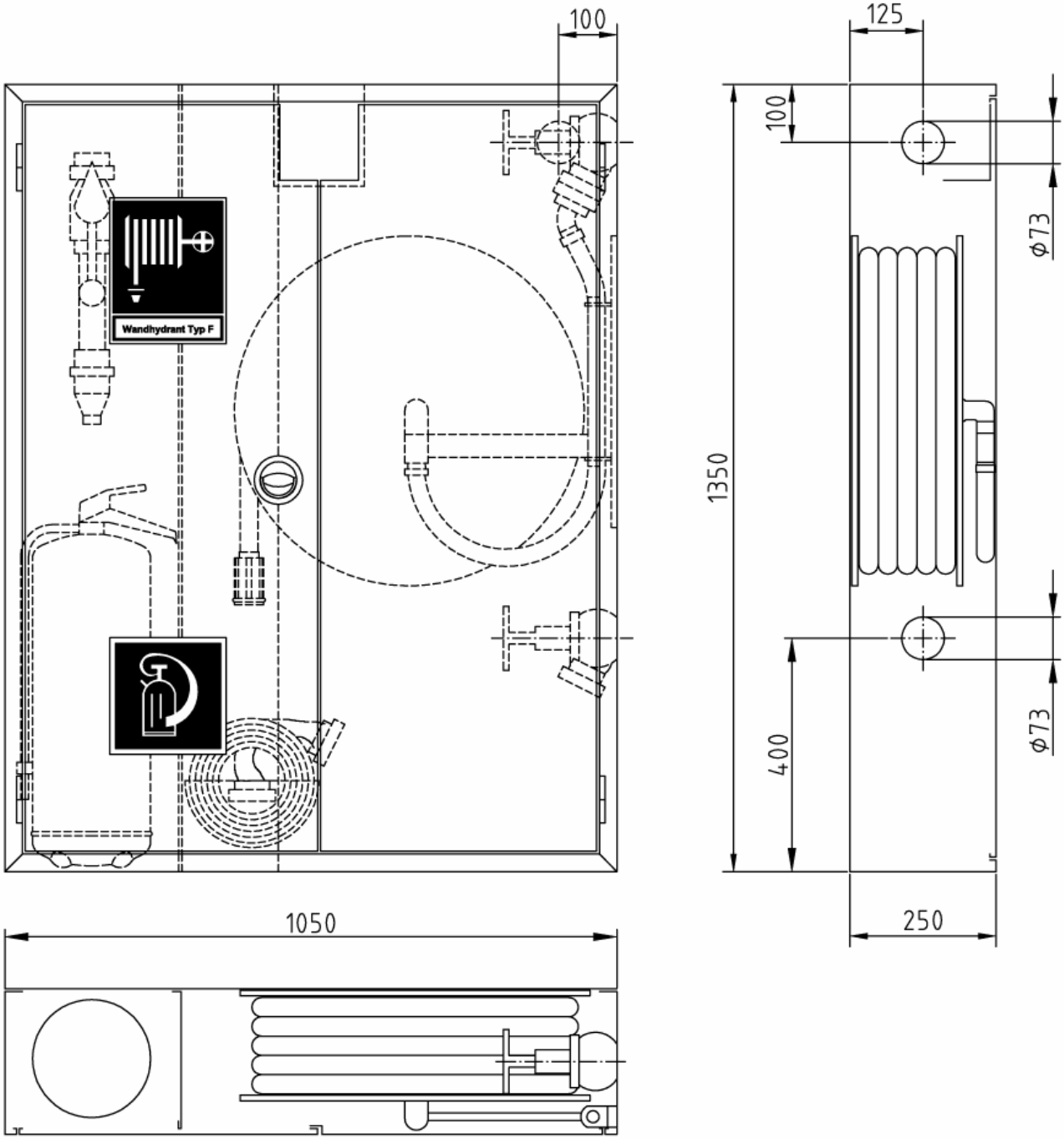

Art.-Nr.:	Oberfläche:	VA:
02 21 22	grundiert	RS/RR
02 21 52	grundiert	LS/LR
02 22 22	RAL 3001	RS/RR
02 22 52	RAL 3001	LS/LR

Kombi-Aufputzschrank (Bauart C) Typ 1-C/HANNOVER-2-BF-4564

Abmessungen: 1.050 x 1.350 x 250 mm (B x H x T)

Stck.	Ausschreibungstext	EUR / St.
	Feuerlösch-Schlauchanschlusseinrichtung <u>ähnlich</u> DIN 14461-1 : 2003-07 Wandhydrant **„Typ F“** mit formstabilem Schlauch DN 25 (1“) zur Selbsthilfe für Laien und zur Löschwasserversorgung der Feuerwehr bei der Brandbekämpfung **Kombi-Aufputzschrank (Bauart C) Typ 1-C/HANNOVER-2-BF-4564** Abmessungen: 1.050 x 1.350 x 250 mm (B x H x T) Wandhydrantenkombination mit seitlich abgeteiltem Einstellfach für einen Feuerlöscher bis 12 kg neben dem Schlauchhaspel-Fach. Mittiges Einbaufach für einen Druckknopf-Brandmelder, tiefenverstellbar. Türausschnitt: 136 x 136 mm. Anschlussmöglichkeit für ein **zweites Schlauchanschluss-Ventil C-2“**. Schrankgehäuse und Türen aus verzinktem Stahlblech, allseitig doppelt abgekantet. 2 gleichgroße Türen bündig in den Rahmen einschlagend, um 180° öffnend, mit Edelstahl-Scharnieren 50 mm angeschlagen. Türen auswechselbar. Korrosionsschutz: Grundierung (Pulverbeschichtung) (Lackierung nach GUV 0.7 § 11 rot bauseits) Türverschluss: vertieftliegender Klapp-Drehgriff mit Verriegelungsstangen. 2 Ventil-Anschlussbohrungen (Perforation Ø 73 mm) gemäß DIN wahlweise: in der Rechten/Linken Seitenwand <u>oder</u> in der Rechten/Linken Rückwand Wasserführende, schwingbare Schlauchhaspel Ø 600/170 mm nach DIN EN 671-1, bei Ausstattung gemäß DIN EN 671-1 mit CE-Zulassung-Nr. 24702-CPD-2004, schwingbar um 240°, aus verz. Stahlblech, rot RAL 3000 pulverbeschichtet, für max. « 35 m » formstabilen Druckschlauch DN 25 (1“) nach EN 694-A. Schlauchhaspel in der Höhe verstellbar. Wasserführende Innenteile aus Messing, abgedichtet über 2 O-Ringe. Verbindungsschlauch mit eingebundener Druckkupplung C aus Messing DIN 86204, mit gekrümmten Anschlussstutzen DN 25 (1“). **Schlauchmulde** für 2 St. Flachschläuche C-42 nach DIN 14811, Länge max. « 30 m » Hinweisschilder nach EU-Richtlinie 92/58/EWG u. BGV A8, 1 Piktogramm „Löschschlauch“, 1 Piktogramm „Feuerlöschgerät“, aus Selbstklebefolie, Größe: 200 x 200 mm, nicht nachleuchtend, Bedienungsanleitung nach DIN EN ISO 216, Größe DIN A5, aus Selbstklebefolie, Installationsanleitung, lose beiliegend. **Erforderliche Ausstattung (Zubehör)** 2 St. Montageverschraubung C-2“ (Ms) DIN 14461-5 2 St. Schlauchanschluss-Ventil C-2“ (Ms/Ms) DIN 14461-3 1 St. Blindkupplung C (Ms) mit Kette, DIN 86206 30 m Druckschlauch DN 25 (1“) EN 694-A, formstabil, aufgehaspelt (lt. DIN EN 671-1 max. « 30 m » - abweichend auch bis « 35 m » lieferbar) 1 St. Eurostrahlrohr DN 25/6 mm EN 671-1, unfallsicher eingepresst 2 St. ..... m Flachschlauch C-42 nach DIN 14811 / DIN EN 14540, lose beigestellt 1 St. Mehrzweckstrahlrohr CM DIN 14365 1 St. Feuerlöscher DIN EN 3, Typ: 1 St. Druckknopf-Brandmelder DIN EN 54-11, Typ: **Mehrpreis** Endlackierung – Pulverbeschichtung signalrot RAL 3001	

Feuerlösch-Schlauchanschlusseinrichtung ähnlich DIN 14461-1 : 2003-07
Wandhydranten „Typ F“ mit formstabilem Schlauch DN 25 (1“)

zur Selbsthilfe für Laien und zur Löschwasserversorgung der Feuerwehr bei der Brandbekämpfung

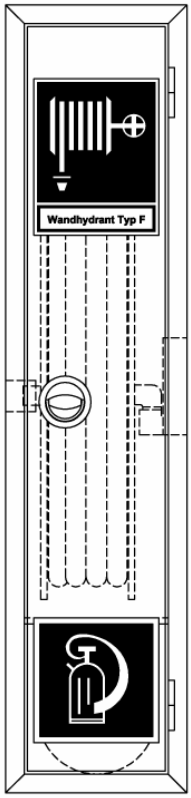

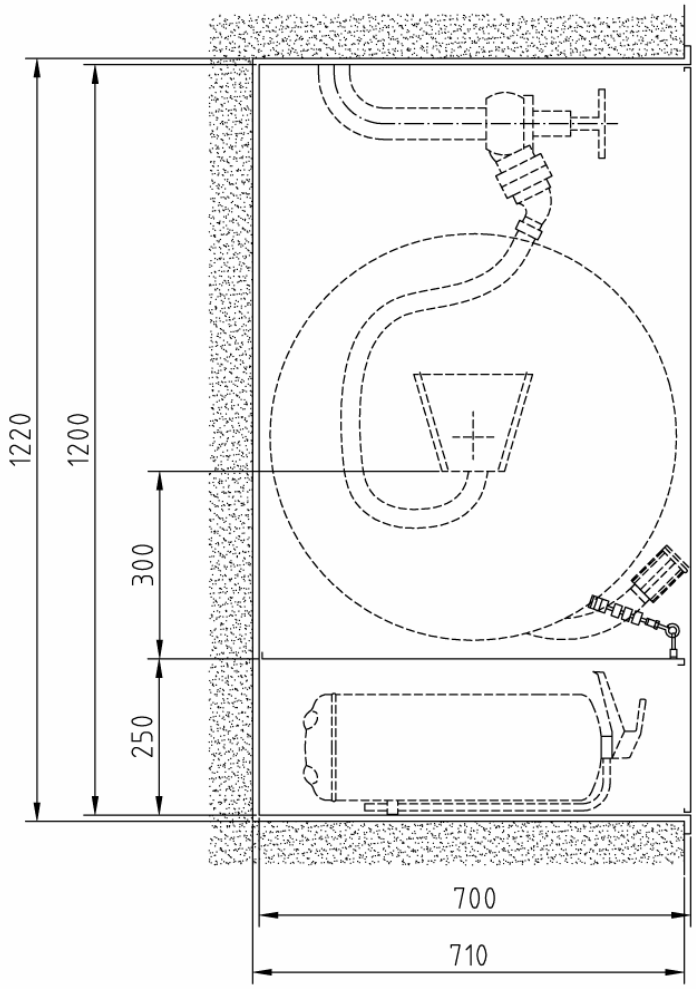

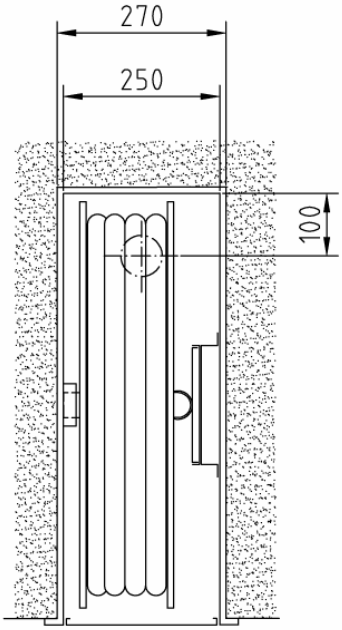

Sonderausführung „Q“

Schmal-Wandhydrant mit längseingebauter,
nicht ausziehbarer Schlauchhaspel.

Kombi-Einbauschrank (Bauart B) Typ 1-B/K-LEF-Q-30-SO
Abmessungen.....: 250 x 1.200 x 700 mm (B x H x T)
Erforderl. Nischenmaß: 270 x 1.220 x 710 mm (B x H x T)

Art.-Nr.:	Oberfläche:	VA:
02 11 77	grundiert	DACH
02 12 77	RAL 3001	DACH

Stck.	Ausschreibungstext	EUR / St.
	Feuerlösch-Schlauchanschlusseinrichtung <u>ähnlich</u> DIN 14461-1 : 2003-07 Wandhydrant **„Typ F“** mit formstabilem Schlauch DN 25 (1“) zur Selbsthilfe für Laien und zur Löschwasserversorgung der Feuerwehr bei der Brandbekämpfung **Kombi-Einbauschrank (Bauart B) Typ 1-B/K-LEF-Q-30-SO** Abmessungen: 250 x 1.200 x 700 mm (B x H x T) Erforderliches Nischenmaß: 270 x 1.220 x 710 mm (B x H x T) Wandhydrantenkombination als **Sonderausführung (-SO)** in Schmal-Bauweise, mit längseingebauter, nicht schwenkbarer Schlauchhaspel. Abgeteiltes Fach zum längsseitigen Einlegen eines Feuerlöschers bis 12 kg unter dem Schlauchhaspel-Fach. Schrankgehäuse und Tür aus verz. Stahlblech 1,5 mm, allseitig doppelt abgekantet. Türrahmen mit 30 mm breiter Putzleiste, nahtlos mit dem Schrankgehäuse verbunden. Tür bündig in den Rahmen einschlagend, um 180° öffnend, mit Edelstahl-Scharnieren 50 mm angeschlagen. Tür auswechselbar. Korrosionsschutz: Grundierung (Pulverbeschichtung) (Lackierung nach GUV 0.7 § 11 rot bauseits) Türverschluss: vertieftliegender, verchromter Klapp-Drehgriff, plombierbar. Ventil-Anschlussbohrung (Perforation Ø 73 mm) abweichend von der DIN: im Schrankdach, 100 mm von der Rückwand, 125 mm von der Seitenwand Wasserführende Schlauchhaspel Ø 650/130 mm nach DIN EN 671-1, bei Ausstattung gemäß DIN EN 671-1 mit CE-Zulassung-Nr. 24702-CPD-2004, Schlauchhaspel aus verz. Stahlblech, rot RAL 3000 pulverbeschichtet, wasserführende Innenteile aus Messing, abgedichtet über 2 O-Ringe, für max. « 30 m » formstabilen Druckschlauch DN 25 (1“) nach EN 694-A. Starre Schlauchhaspel-Aufhängung, für Wartungszwecke demontierbar. Verbindungsschlauch ca. 1,5 m lang, mit eingebundener Druckkupplung C aus Messing DIN 86204, mit gekrümmten Anschlussstutzen DN 25 (1“). Schlauch-führung mit Kunststoffrollen am Zwischenboden montiert, zum beidseitigen Abhaspeln des Schlauches. Schlauch entgegen der DIN von unten abzurollen. Hinweisschilder nach EU-Richtlinie 92/58/EWG u. BGV A8, 1 Piktogramm „Löschschlauch“, 1 Piktogramm „Feuerlöschgerät“, aus Selbstklebefolie, Größe: 200 x 200 mm, nicht nachleuchtend, Bedienungsanleitung nach DIN EN ISO 216, Größe DIN A5, aus Selbstklebefolie, Installationsanleitung, lose beiliegend. **Erforderliche Ausstattung (Zubehör)** 1 St. Montageverschraubung C-2“ (Ms) DIN 14461-5 1 St. Schlauchanschluss-Ventil C-2“ (Ms/Ms) DIN 14461-3 30 m Druckschlauch DN 25 (1“) EN 694-A, formstabil, aufgehaspelt (lt. DIN EN 671-1 max. « 30 m » - abweichend auch bis « 35 m » lieferbar) 1 St. Eurostrahlrohr DN 25/6 mm EN 671-1, unfallsicher eingepresst 1 St. Feuerlöscher DIN EN 3, Typ: **Mehrpreis** Endlackierung – Pulverbeschichtung signalrot RAL 3001	

Feuerlösch-Schlauchanschlusseinrichtung ähnlich DIN 14461-1 : 2003-07
Wandhydranten „Typ F“ mit formstabilem Schlauch DN 25 (1“)

zur Selbsthilfe für Laien und zur Löschwasserversorgung der Feuerwehr bei der Brandbekämpfung

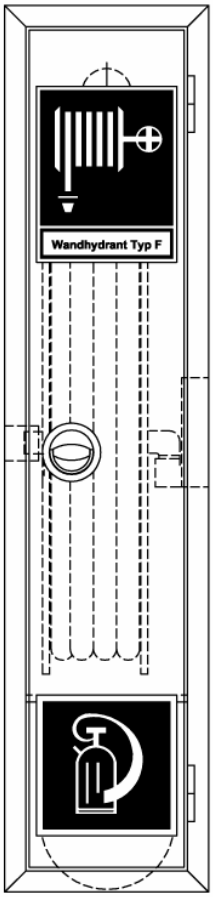

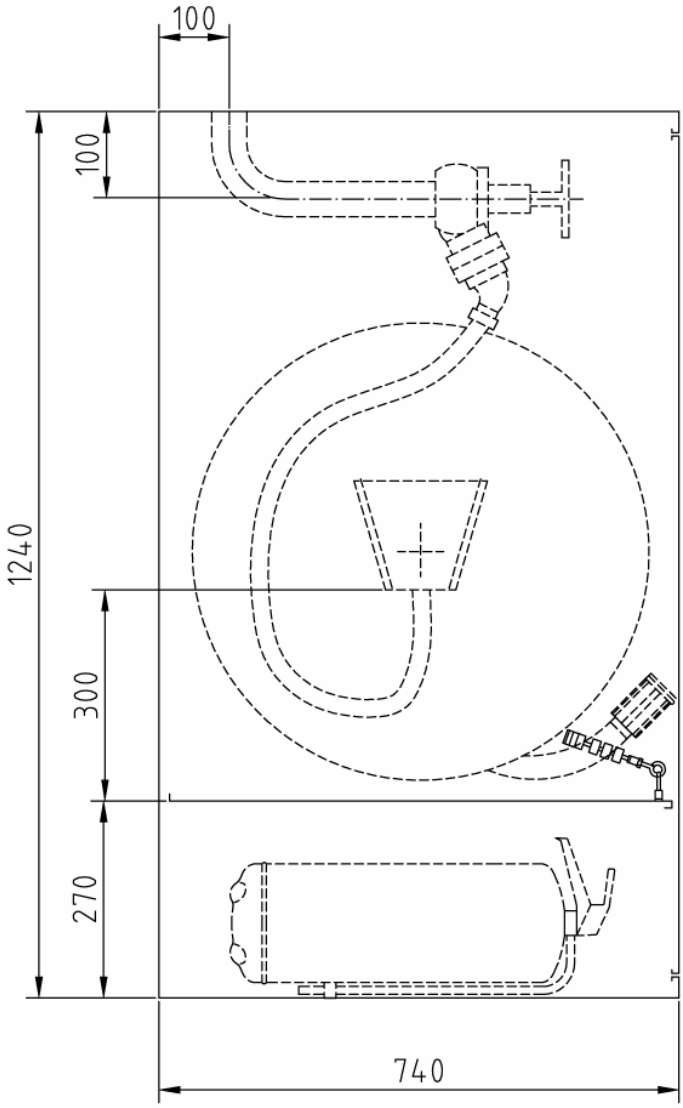

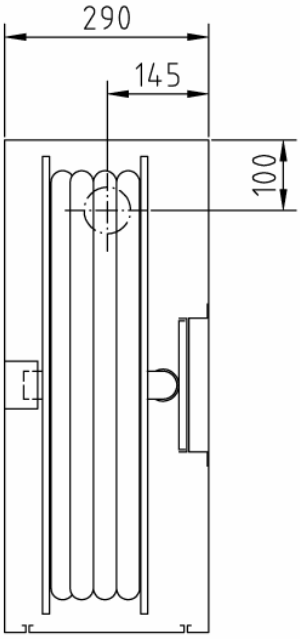

Sonderausführung „Q“

Schmal-Wandhydrant mit längseingebauter,
nicht ausziehbarer Schlauchhaspel.

Kombi-Aufputzschrank (Bauart C) Typ 1-C/K-LEF-Q-30-SO
Abmessungen: 290 x 1.240 x 740 mm (B x H x T)

Art.-Nr.:	Oberfläche:	VA:
02 21 77	grundiert	DACH
02 22 77	RAL 3001	DACH

Stck.	Ausschreibungstext	EUR / St.
	Feuerlösch-Schlauchanschlusseinrichtung <u>ähnlich</u> DIN 14461-1 : 2003-07 Wandhydrant **„Typ F“** mit formstabilem Schlauch DN 25 (1“) zur Selbsthilfe für Laien und zur Löschwasserversorgung der Feuerwehr bei der Brandbekämpfung **Kombi-Aufputzschrank (Bauart C) Typ 1-C/K-LEF-Q-30-SO** Abmessungen: 290 x 1.240 x 740 mm (B x H x T) Wandhydrantenkombination als **Sonderausführung (-SO)** in Schmal-Bauweise, mit längseingebauter, nicht schwenkbarer Schlauchhaspel. Abgeteiltes Fach zum längsseitigen Einlegen eines Feuerlöschers bis 12 kg unter dem Schlauchhaspel-Fach. Schrankgehäuse und Tür aus verz. Stahlblech 1,5 mm, allseitig doppelt abgekantet. Tür bündig in den Rahmen einschlagend, um 180° öffnend, mit Edelstahl-Scharnieren 50 mm angeschlagen. Tür auswechselbar. Korrosionsschutz: Grundierung (Pulverbeschichtung) (Lackierung nach GUV 0.7 § 11 rot bauseits) Türverschluss: vertieftliegender, verchromter Klapp-Drehgriff mit Einreiber, plombierbar. Ventil-Anschlussbohrung (Perforation Ø 73 mm) abweichend von der DIN: im Schrankdach, 100 mm von der Rückwand, 145 mm von der Seitenwand Wasserführende Schlauchhaspel Ø 650/130 mm nach DIN EN 671-1, bei Ausstattung gemäß DIN EN 671-1 mit CE-Zulassung-Nr. 24702-CPD-2004, Schlauchhaspel aus verz. Stahlblech, rot RAL 3000 pulverbeschichtet, wasserführende Innenteile aus Messing, abgedichtet über 2 O-Ringe, für max. « 30 m » formstabilen Druckschlauch DN 25 (1“) nach EN 694-A. Starre Schlauchhaspel-Aufhängung, für Wartungszwecke demontierbar. Verbindungsschlauch ca. 1,5 m lang, mit eingebundener Druckkupplung C aus Messing DIN 86204, mit gekrümmten Anschlussstutzen DN 25 (1“). Schlauch-führung mit Kunststoffrollen am Zwischenboden montiert, zum beidseitigen Abhaspeln des Schlauches. Schlauch entgegen der DIN von unten abzurollen. Hinweisschilder nach EU-Richtlinie 92/58/EWG u. BGV A8, 1 Piktogramm „Löschschlauch“, 1 Piktogramm „Feuerlöschgerät“, aus Selbstklebefolie, Größe: 200 x 200 mm, nicht nachleuchtend, Bedienungsanleitung nach DIN EN ISO 216, Größe DIN A5, aus Selbstklebefolie, Installationsanleitung, lose beiliegend. **Erforderliche Ausstattung (Zubehör)** 1 St. Montageverschraubung C-2“ (Ms) DIN 14461-5 1 St. Schlauchanschluss-Ventil C-2“ (Ms/Ms) DIN 14461-3 30 m Druckschlauch DN 25 (1“) EN 694-A, formstabil, aufgehaspelt (lt. DIN EN 671-1 max. « 30 m ») 1 St. Eurostrahlrohr DN 25/6 mm EN 671-1, unfallsicher eingepresst 1 St. Feuerlöscher DIN EN 3, Typ: **Mehrpreis** Endlackierung – Pulverbeschichtung signalrot RAL 3001	

Feuerlösch-Schlauchanschlusseinrichtung ähnlich DIN 14461-1 : 2003-07
Wandhydranten „Typ F“ mit formstabilem Schlauch DN 25 (1“)

zur Selbsthilfe für Laien und zur Löschwasserversorgung der Feuerwehr bei der Brandbekämpfung

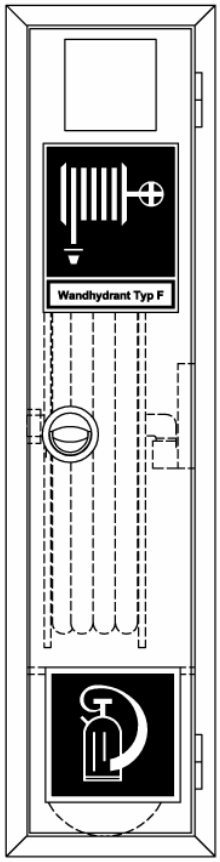

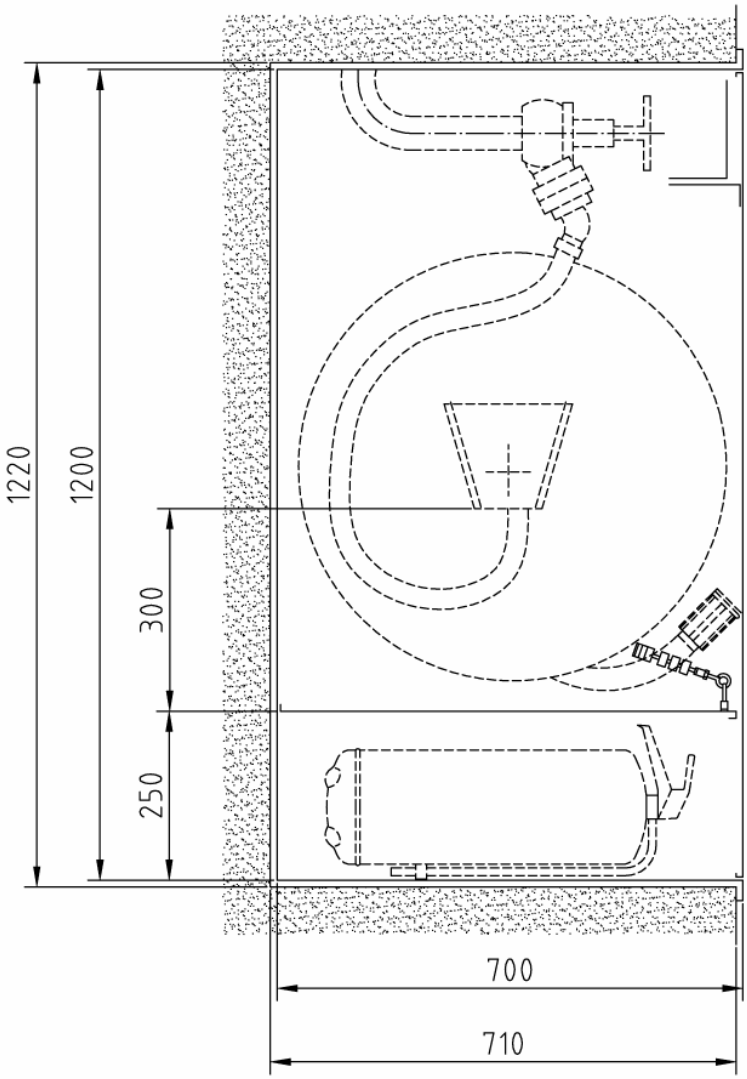

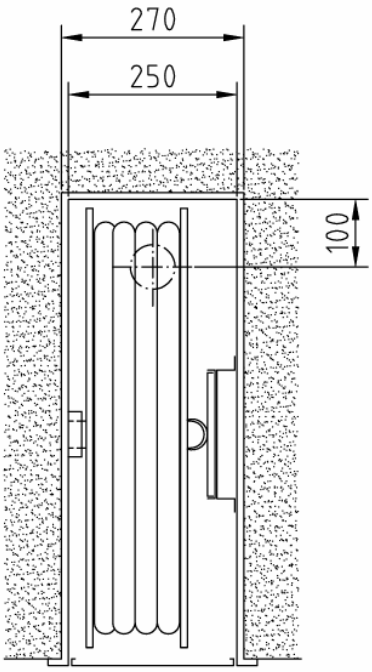

Sonderausführung „Q“

Schmal-Wandhydrant mit längseingebauter,
nicht ausziehbarer Schlauchhaspel.

Kombi-Einbauschrank (Bauart B) Typ 1-B/K-M-LEF-Q-30-SO
Abmessungen.....: 250 x 1.200 x 700 mm (B x H x T)
Erforderl. Nischenmaß: 270 x 1.220 x 710 mm (B x H x T)

Art.-Nr.:	Oberfläche:	VA:
02 11 97	grundiert	DACH
02 12 97	RAL 3001	DACH

Stck.	Ausschreibungstext	EUR / St.
	Feuerlösch-Schlauchanschlusseinrichtung <u>ähnlich</u> DIN 14461-1 : 2003-07 Wandhydrant **„Typ F“** mit formstabilem Schlauch DN 25 (1“) zur Selbsthilfe für Laien und zur Löschwasserversorgung der Feuerwehr bei der Brandbekämpfung **Kombi-Einbauschrank (Bauart B) Typ 1-B/K-M-LEF-Q-30-SO** Abmessungen: 250 x 1.200 x 700 mm (B x H x T) Erforderliches Nischenmaß: 270 x 1.220 x 710 mm (B x H x T) Wandhydrantenkombination als **Sonderausführung (-SO)** in Schmal-Bauweise, mit längseingebauter, nicht schwenkbarer Schlauchhaspel. Abgeteiltes Fach zum längsseitigen Einlegen eines Feuerlöschers bis 12 kg unter dem Schlauch-haspel-Fach. Mit der Tür ausschwenkbare Einbauvorrichtung für einen Druckknopf-Brandmelder, in der Tiefe verstellbar. Türausschnitt: 136 x 136 mm. Schrankgehäuse und Tür aus verz. Stahlblech 1,5 mm, allseitig doppelt abgekantet. Türrahmen mit 30 mm breiter Putzleiste, nahtlos mit dem Schrankgehäuse verbunden. Tür bündig in den Rahmen einschlagend, um 180° öffnend, mit Edelstahl-Scharnieren 50 mm angeschlagen. Tür auswechselbar. Korrosionsschutz: Grundierung (Pulverbeschichtung) (Lackierung nach GUV 0.7 § 11 rot bauseits) Türverschluss: vertieftliegender, verchromter Klapp-Drehgriff, plombierbar. Ventil-Anschlussbohrung (Perforation Ø 73 mm) abweichend von der DIN: im Schrankdach, 100 mm von der Rückwand, 125 mm von der Seitenwand Wasserführende Schlauchhaspel Ø 650/130 mm nach DIN EN 671-1, bei Ausstattung gemäß DIN EN 671-1 mit CE-Zulassung-Nr. 24702-CPD-2004, Schlauchhaspel aus verz. Stahlblech, rot RAL 3000 pulverbeschichtet, wasserführende Innenteile aus Messing, abgedichtet über 2 O-Ringe, für max. « 30 m » formstabilen Druckschlauch DN 25 (1“) nach EN 694-A. Starre Schlauchhaspel-Aufhängung, für Wartungszwecke demontierbar. Verbindungsschlauch ca. 1,5 m lang, mit eingebundener Druckkupplung C aus Messing DIN 86204, mit gekrümmten Anschlussstutzen DN 25 (1“). Schlauch-führung mit Kunststoffrollen am Zwischenboden montiert, zum beidseitigen Abhaspeln des Schlauches. Schlauch entgegen der DIN von unten abzurollen. Hinweisschilder nach EU-Richtlinie 92/58/EWG u. BGV A8, 1 Piktogramm „Löschschlauch“, 1 Piktogramm „Feuerlöschgerät“, aus Selbstklebefolie, Größe: 200 x 200 mm, nicht nachleuchtend, Bedienungsanleitung nach DIN EN ISO 216, Größe DIN A5, aus Selbstklebefolie, Installationsanleitung, lose beiliegend. **Erforderliche Ausstattung (Zubehör)** 1 St. Montageverschraubung C-2“ (Ms) DIN 14461-5 1 St. Schlauchanschluss-Ventil C-2“ (Ms/Ms) DIN 14461-3 30 m Druckschlauch DN 25 (1“) EN 694-A, formstabil, aufgehaspelt (lt. DIN EN 671-1 max. « 30 m » - abweichend auch bis « 35 m » lieferbar) 1 St. Eurostrahlrohr DN 25/6 mm EN 671-1, unfallsicher eingepresst 1 St. Feuerlöscher DIN EN 3, Typ: 1 St. Druckknopf-Brandmelder DIN EN 54-11, Typ: **Mehrpreis** Endlackierung – Pulverbeschichtung signalrot RAL 3001	

zur Selbsthilfe für Laien und zur Löschwasserversorgung der Feuerwehr bei der Brandbekämpfung

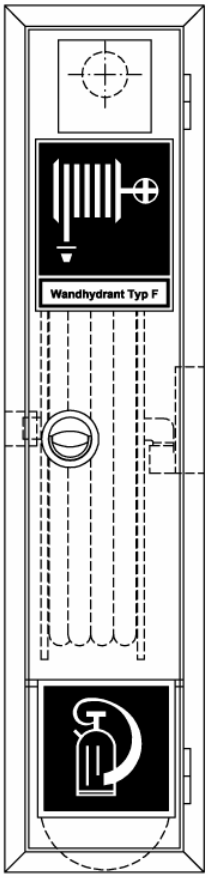

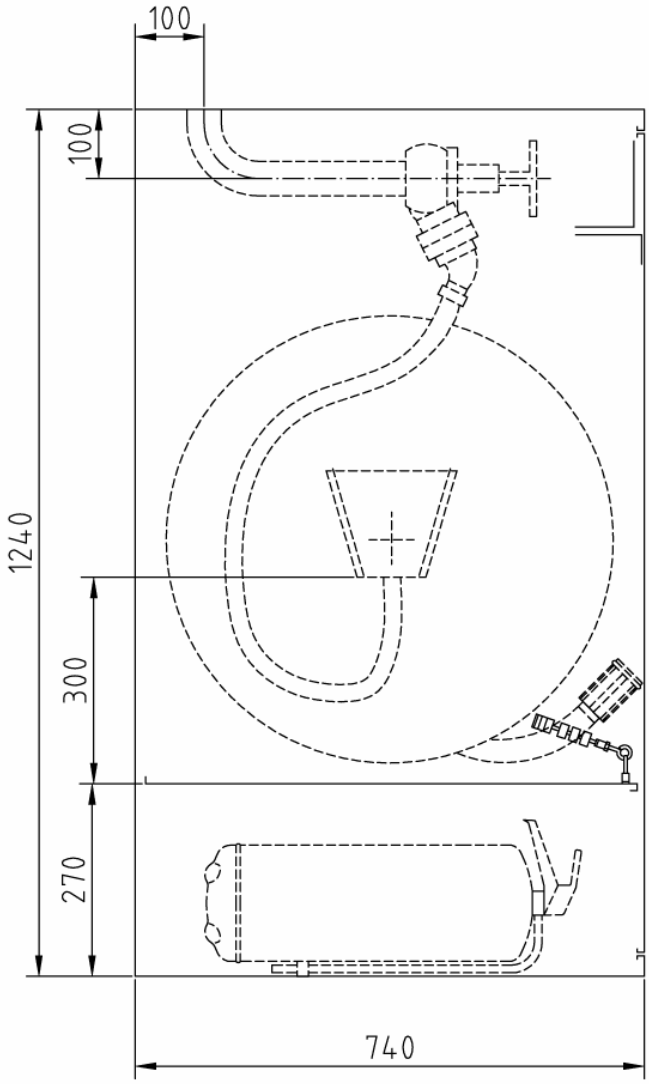

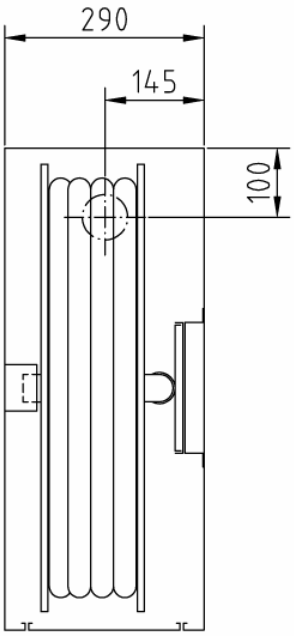

Sonderausführung „Q“

Schmal-Wandhydrant mit längseingebauter,
nicht ausziehbarer Schlauchhaspel.

Kombi-Aufputzschrank (Bauart C) Typ 1-C/K-M-LEF-Q-30-SO
Abmessungen: 290 x 1.240 x 740 mm (B x H x T)

Art.-Nr.:	Oberfläche:	VA:
02 21 97	grundiert	DACH
02 22 97	RAL 3001	DACH

Stck.	Ausschreibungstext	EUR / St.
	Feuerlösch-Schlauchanschlusseinrichtung <u>ähnlich</u> DIN 14461-1 : 2003-07 Wandhydrant **„Typ F“** mit formstabilem Schlauch DN 25 (1“) zur Selbsthilfe für Laien und zur Löschwasserversorgung der Feuerwehr bei der Brandbekämpfung **Kombi-Aufputzschrank (Bauart C) Typ 1-C/K-M-LEF-Q-30-SO** Abmessungen: 290 x 1.240 x 740 mm (B x H x T) Wandhydrantenkombination als **Sonderausführung (-SO)** in Schmal-Bauweise, mit längseingebauter, nicht schwenkbarer Schlauchhaspel. Abgeteiltes Fach zum längsseitigen Einlegen eines Feuerlöschers bis 12 kg unter dem Schlauch-haspel-Fach. Mit der Tür ausschwenkbare Einbauvorrichtung für einen Druckknopf-Brandmelder, in der Tiefe verstellbar. Türausschnitt: 136 x 136 mm. Schrankgehäuse und Tür aus verz. Stahlblech 1,5 mm, allseitig doppelt abgekantet. Tür bündig in den Rahmen einschlagend, um 180° öffnend, mit Edelstahl-Scharnieren 50 mm angeschlagen. Tür auswechselbar. Korrosionsschutz: Grundierung (Pulverbeschichtung) (Lackierung nach GUV 0.7 § 11 rot bauseits) Türverschluss: vertieftliegender, verchromter Klapp-Drehgriff mit Einreiber, plombierbar. Ventil-Anschlussbohrung (Perforation Ø 73 mm) abweichend von der DIN: im Schrankdach, 100 mm von der Rückwand, 145 mm von der Seitenwand Wasserführende Schlauchhaspel Ø 650/130 mm nach DIN EN 671-1, bei Ausstattung gemäß DIN EN 671-1 mit CE-Zulassung-Nr. 24702-CPD-2004, Schlauchhaspel aus verz. Stahlblech, rot RAL 3000 pulverbeschichtet, wasserführende Innenteile aus Messing, abgedichtet über 2 O-Ringe, für max. « 30 m » formstabilen Druckschlauch DN 25 (1“) nach EN 694-A. Starre Schlauchhaspel-Aufhängung, für Wartungszwecke demontierbar. Verbindungsschlauch ca. 1,5 m lang, mit eingebundener Druckkupplung C aus Messing DIN 86204, mit gekrümmten Anschlussstutzen DN 25 (1“). Schlauch-führung mit Kunststoffrollen am Zwischenboden montiert, zum beidseitigen Abhaspeln des Schlauches. Schlauch entgegen der DIN von unten abzurollen. Hinweisschilder nach EU-Richtlinie 92/58/EWG u. BGV A8, 1 Piktogramm „Löschschlauch“, 1 Piktogramm „Feuerlöschgerät“, aus Selbstklebefolie, Größe: 200 x 200 mm, nicht nachleuchtend, Bedienungsanleitung nach DIN EN ISO 216, Größe DIN A5, aus Selbstklebefolie, Installationsanleitung, lose beiliegend. **Erforderliche Ausstattung (Zubehör)** 1 St. Montageverschraubung C-2“ (Ms) DIN 14461-5 1 St. Schlauchanschluss-Ventil C-2“ (Ms/Ms) DIN 14461-3 30 m Druckschlauch DN 25 (1“) EN 694-A, formstabil, aufgehaspelt (lt. DIN EN 671-1 max. « 30 m ») 1 St. Eurostrahlrohr DN 25/6 mm EN 671-1, unfallsicher eingepresst 1 St. Feuerlöscher DIN EN 3, Typ: 1 St. Druckknopf-Brandmelder DIN EN 54-11, Typ: **Mehrpreis** Endlackierung – Pulverbeschichtung signalrot RAL 3001	

zur Selbsthilfe für Laien und zur Löschwasserversorgung der Feuerwehr bei der Brandbekämpfung

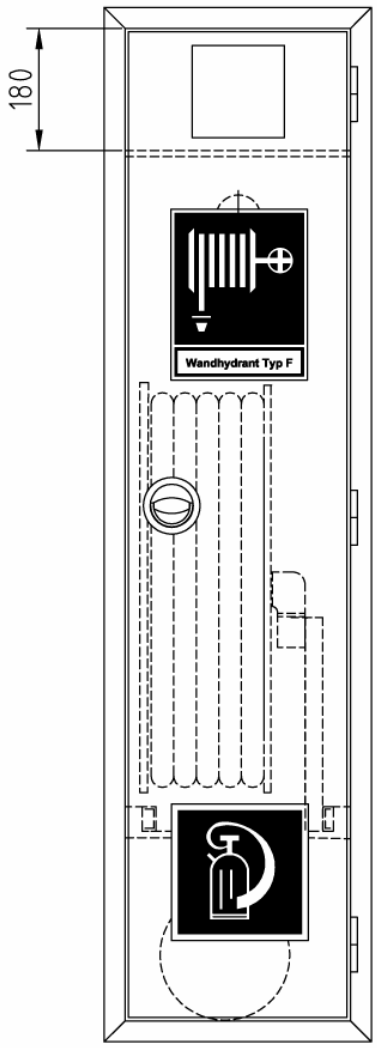

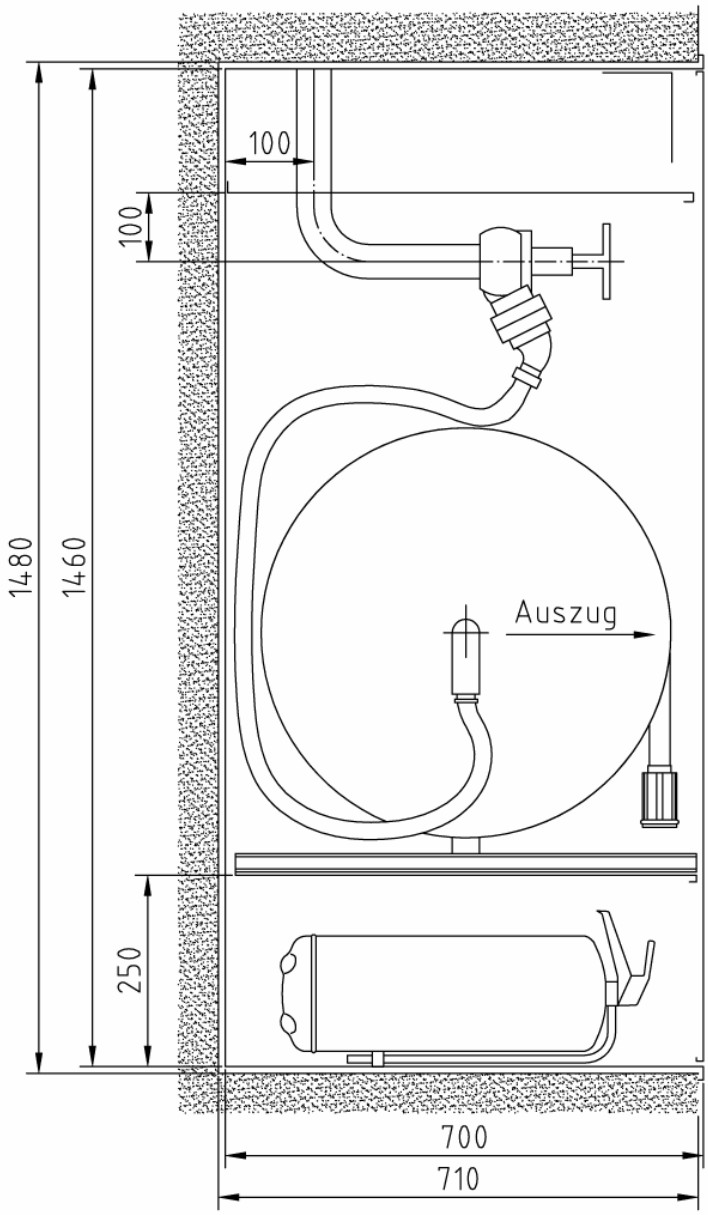

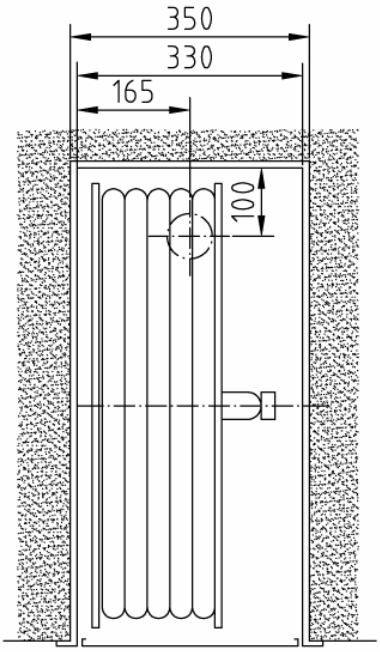

Sonderausführung „QA“

Schmal-Wandhydrant mit längseingebauter,
auf Schlitten ausziehbarer Schlauchhaspel

Kombi-Einbauschrank (Bauart B)
Typ 1-B/K-M-LEF-QA-30-SO-1

Abmessungen..... : 330 x 1.460 x 700 mm (B x H x T)
Erforderl. Nischenmaß: 350 x 1.480 x 710 mm (B x H x T)

Art.-Nr.:	Oberfläche:	VA:
02 93 71	grundiert	DACH
02 93 72	RAL 3001	DACH

Stck.	Ausschreibungstext	EUR / St.
	Feuerlösch-Schlauchanschlusseinrichtung <u>ähnlich</u> DIN 14461-1 : 2003-07 Wandhydrant **„Typ F“** mit formstabilem Schlauch DN 25 (1“) zur Selbsthilfe für Laien und zur Löschwasserversorgung der Feuerwehr bei der Brandbekämpfung **Kombi-Einbauschrank (Bauart B) Typ 1-B/K-M-LEF-QA-30-SO-1** Abmessungen: 330 x 1.460 x 700 mm (B x H x T) Erforderliches Nischenmaß: 350 x 1.480 x 710 mm (B x H x T) Wandhydrantenkombination als **Sonderausführung (-SO)** in Schmal-Bauweise, mit längseingebauter, ausziehbarer, schwenkbarer Schlauchhaspel. Abgeteiltes Fach zum längsseitigen Einlegen eines Feuerlöschers bis 12 kg unter dem Schlauch-haspel-Fach. Über dem Schlauchhaspel-Fach abgeteilte Einbauvorrichtung für einen Druckknopf-Brandmelder, in der Tiefe verstellbar. Türausschnitt: 136 x 136 mm. Melder-Befestigungswinkel mit eingeprägter Rille für Kabelverlegung. Schrankgehäuse und Tür aus verzinktem Stahlblech 1,5 mm, allseitig doppelt abgekantet. Türrahmen mit 30 mm breiter Putzleiste, nahtlos mit dem Schrank-gehäuse verbunden. Tür bündig in den Rahmen einschlagend, um 180° öffnend, mit Edelstahl-Scharnieren 50 mm angeschlagen. Tür auswechselbar. Korrosionsschutz: Grundierung (Pulverbeschichtung) (Lackierung nach GUV 0.7 § 11 rot bauseits) Türverschluss: vertieftliegender, verchromter Klapp-Drehgriff, plombierbar. Ventil-Anschlussbohrung (Perforation Ø 73 mm) abweichend von der DIN: mittig im Schrankdach, 100 mm von Schrankrückwand Wasserführende, schwingbare Schlauchhaspel Ø 600/170 mm nach DIN EN 671-1, bei Ausstattung gemäß DIN EN 671-1 mit CE-Zulassung-Nr. 24702-CPD-2004. Haspel auf ausziehbarem Schlitten montiert. Nach Auszug schwenkbar. Schlauchhaspel aus verz. Stahlblech, rot RAL 3000 pulverbeschichtet, für max. « 35 m » formstabilen Druckschlauch DN 25 (1“) nach EN 694-A. Wasserführende Innenteile aus Messing, abgedichtet über 2 O-Ringe. Verbindungsschlauch ca. 2,5 m lang, mit eingebundener Druckkupplung C aus Messing DIN 86204, mit gekrümmten Anschlussstutzen DN 25 (1“). Hinweisschilder nach EU-Richtlinie 92/58/EWG u. BGV A8, 1 Piktogramm „Löschschlauch“, 1 Piktogramm „Feuerlöschgerät“, aus Selbstklebefolie, Größe: 200 x 200 mm, nicht nachleuchtend, Bedienungsanleitung nach DIN EN ISO 216, Größe DIN A5, aus Selbstklebefolie, Installationsanleitung, lose beiliegend. **Erforderliche Ausstattung (Zubehör)** 1 St. Montageverschraubung C-2“ (Ms) DIN 14461-5 1 St. Schlauchanschluss-Ventil C-2“ (Ms/Ms) DIN 14461-3 30 m Druckschlauch DN 25 (1“) EN 694-A, formstabil, aufgehaspelt (lt. DIN EN 671-1 max. « 30 m » - abweichend auch bis « 35 m » lieferbar) 1 St. Eurostrahlrohr DN 25/6 mm EN 671-1, unfallsicher eingepresst 1 St. Feuerlöscher DIN EN 3, Typ: 1 St. Druckknopf-Brandmelder DIN EN 54-11, Typ: **Mehrpreis** Endlackierung – Pulverbeschichtung signalrot RAL 3001	

Feuerlösch-Schlauchanschlusseinrichtung ähnlich DIN 14461-1 : 2003-07
Wandhydranten „Typ F“ mit formstabilem Schlauch DN 25 (1“)

zur Selbsthilfe für Laien und zur Löschwasserversorgung der Feuerwehr bei der Brandbekämpfung

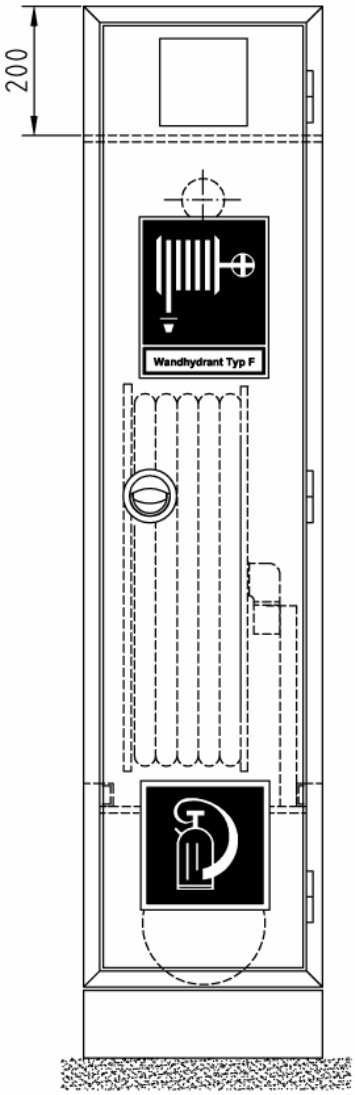

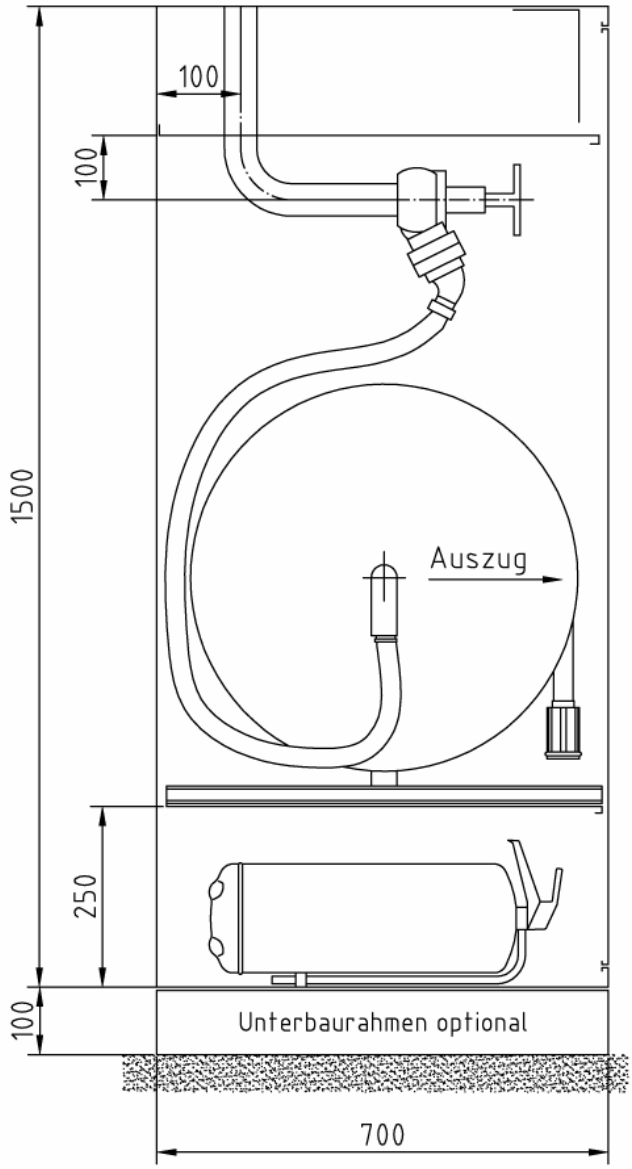

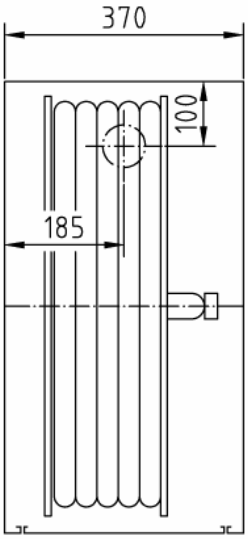

Sonderausführung „QA“

Schmal-Wandhydrant mit längseingebauter,
auf Schlitten ausziehbarer Schlauchhaspel

Kombi-Aufputzschrank (Bauart C) Typ 1-C/K-M-LEF-QA-30-SO-1
Abmessungen: 370 x 1.500 x 700 mm (B x H x T)

Art.-Nr.:	Oberfläche:	VA:
02 91 50	grundiert	DACH
02 90 64	RAL 3001	DACH

Stck.	Ausschreibungstext	EUR / St.
	Feuerlösch-Schlauchanschlusseinrichtung <u>ähnlich</u> DIN 14461-1 : 2003-07 Wandhydrant **„Typ F“** mit formstabilem Schlauch DN 25 (1“) zur Selbsthilfe für Laien und zur Löschwasserversorgung der Feuerwehr bei der Brandbekämpfung **Kombi-Aufputzschrank (Bauart C) Typ 1-C/K-M-LEF-QA-30-SO-1** Abmessungen: 370 x 1.500 x 700 mm (B x H x T) Wandhydrantenkombination als **Sonderausführung (-SO)** in Schmal-Bauweise, mit längseingebauter, ausziehbarer, schwenkbarer Schlauchhaspel. Abgeteiltes Fach zum längsseitigen Einlegen eines Feuerlöschers bis 12 kg unter dem Schlauch-haspel-Fach. Abgeteilte Einbauvorrichtung für einen Druckknopf-Brandmelder, über dem Schlauchhaspel-Fach, tiefenverstellbar. Türausschnitt: 136 x 136 mm. Schrankgehäuse und Tür aus verz. Stahlblech 1,5 mm, allseitig doppelt abgekantet. Tür bündig in den Rahmen einschlagend, um 180° öffnend, mit Edelstahl-Scharnieren 50 mm angeschlagen. Tür auswechselbar. Korrosionsschutz: Grundierung (Pulverbeschichtung) (Lackierung nach GUV 0.7 § 11 rot bauseits) Türverschluss: vertieftliegender, verchromter Klapp-Drehgriff, plombierbar. Ventil-Anschlussbohrung (Perforation Ø 73 mm) abweichend von der DIN: mittig im Schrankdach, 100 mm von Schrankrückwand Wasserführende, schwingbare Schlauchhaspel Ø 600/170 mm nach DIN EN 671-1, bei Ausstattung gemäß DIN EN 671-1 mit CE-Zulassung-Nr. 24702-CPD-2004, Haspel auf ausziehbarem Schlitten montiert. Nach Auszug schwenkbar. Schlauchhaspel aus verz. Stahlblech, rot RAL 3000 pulverbeschichtet, für max. « 35 m » formstabilen Druckschlauch DN 25 (1“) nach EN 694-A. Wasserführende Innenteile aus Messing, abgedichtet über 2 O-Ringe. Verbindungsschlauch ca. 2,5 m lang, mit eingebundener Druckkupplung C aus Messing DIN 86204, mit gekrümmten Anschlussstutzen DN 25 (1“). Hinweisschilder nach EU-Richtlinie 92/58/EWG u. BGV A8, 1 Piktogramm „Löschschlauch“, 1 Piktogramm „Feuerlöschgerät“, aus Selbstklebefolie, Größe: 200 x 200 mm, nicht nachleuchtend, Bedienungsanleitung nach DIN EN ISO 216, Größe DIN A5, aus Selbstklebefolie, Installationsanleitung, lose beiliegend. **Erforderliche Ausstattung (Zubehör)** 1 St. Montageverschraubung C-2“ (Ms) DIN 14461-5 1 St. Schlauchanschluss-Ventil C-2“ (Ms/Ms) DIN 14461-3 30 m Druckschlauch DN 25 (1“) EN 694-A, formstabil, aufgehaspelt (lt. DIN EN 671-1 max. « 30 m » - abweichend auch bis « 35 m » lieferbar) 1 St. Eurostrahlrohr DN 25/6 mm EN 671-1, unfallsicher eingepresst 1 St. Feuerlöscher DIN EN 3, Typ: 1 St. Druckknopf-Brandmelder DIN EN 54-11, Typ: **Mehrpreis** Endlackierung – Pulverbeschichtung signalrot RAL 3001 **Optional** Unterbaurahmen allseitig geschlossen, 100 mm hoch (siehe Katalogseite 08.00)	

Feuerlösch-Schlauchanschlusseinrichtung ähnlich DIN 14461-1 : 2003-07
Wandhydranten „Typ F“ mit formstabilem Schlauch DN 25 (1“)

zur Selbsthilfe für Laien und zur Löschwasserversorgung der Feuerwehr bei der Brandbekämpfung

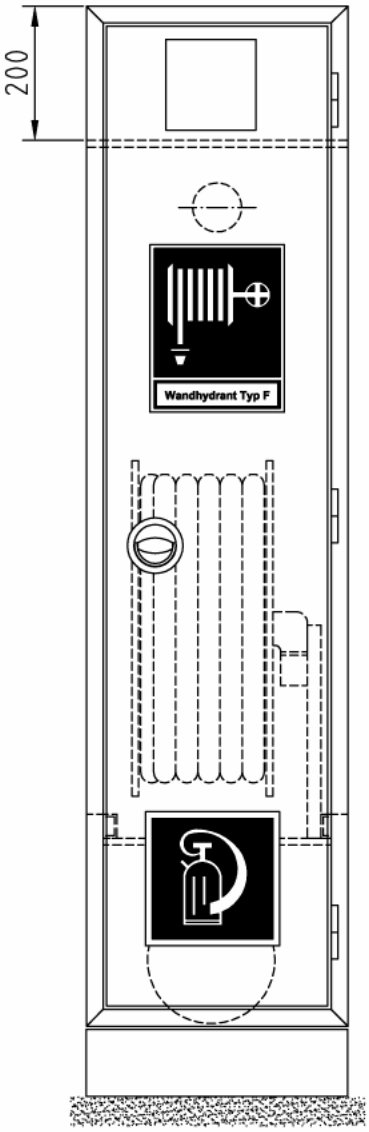

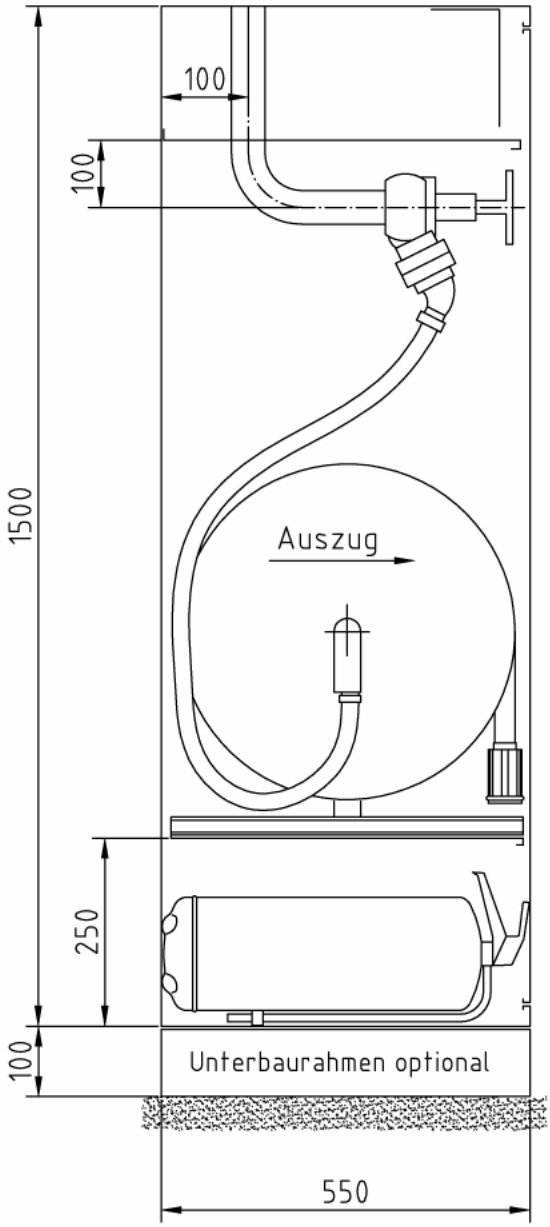

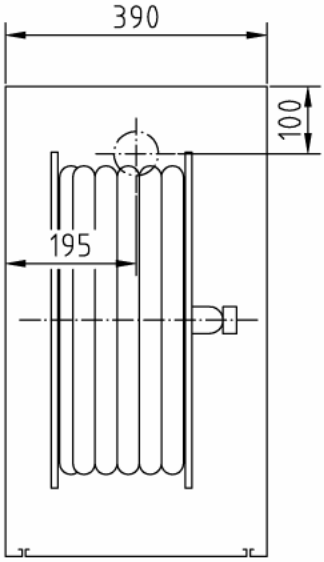

Sonderausführung „QA-550“

Schmal-Wandhydrant mit längseingebauter,
auf Schlitten ausziehbarer Schlauchhaspel

Kombi-Aufputzschrank (Bauart C)
Typ 1-C/K-M-LEF-QA-550-30-SO
Abmessungen: 390 x 1.500 x 550 mm (B x H x T)

Art.-Nr.:	Oberfläche:	VA:
02 94 98	RAL 3001	DACH

Stck.	Ausschreibungstext	EUR / St.
	Feuerlösch-Schlauchanschlusseinrichtung <u>ähnlich</u> DIN 14461-1 : 2003-07 Wandhydrant **„Typ F“** mit formstabilem Schlauch DN 25 (1“) zur Selbsthilfe für Laien und zur Löschwasserversorgung der Feuerwehr bei der Brandbekämpfung **Kombi-Aufputzschrank (Bauart C) Typ 1-C/K-M-LEF-QA-550-30-SO** Abmessungen: 390 x 1.500 x 550 mm (B x H x T) Wandhydrantenkombination als **Sonderausführung (-SO)** in Schmal-Bauweise, mit längseingebauter, ausziehbarer, schwenkbarer Schlauchhaspel. Abgeteiltes Fach zum längsseitigen Einlegen eines Feuerlöschers bis 12 kg unter dem Schlauch-haspel-Fach. Abgeteilte Einbauvorrichtung für einen Druckknopf-Brandmelder, über dem Schlauchhaspel-Fach, tiefenverstellbar. Türausschnitt: 136 x 136 mm. Schrankgehäuse und Tür aus verz. Stahlblech 1,5 mm, allseitig doppelt abgekantet. Tür bündig in den Rahmen einschlagend, um 180° öffnend, mit Edelstahl-Scharnieren 50 mm angeschlagen. Tür auswechselbar. Korrosionsschutz: Grundierung (Pulverbeschichtung) (Lackierung nach GUV 0.7 § 11 rot bauseits) Türverschluss: vertieftliegender, verchromter Klapp-Drehgriff, plombierbar. Ventil-Anschlussbohrung (Perforation Ø 73 mm) abweichend von der DIN: mittig im Schrankdach, 100 mm von Schrankrückwand Wasserführende, schwingbare Schlauchhaspel Ø 500/190 mm nach DIN EN 671-1, bei Ausstattung gemäß DIN EN 671-1 mit CE-Zulassung-Nr. 24702-CPD-2004, Haspel auf ausziehbarem Schlitten montiert. Nach Auszug schwenkbar. Schlauchhaspel aus verz. Stahlblech, rot RAL 3000 pulverbeschichtet, für max. « 35 m » formstabilen Druckschlauch DN 25 (1“) nach EN 694-A. Wasserführende Innenteile aus Messing, abgedichtet über 2 O-Ringe. Verbindungsschlauch ca. 2,5 m lang, mit eingebundener Druckkupplung C aus Messing DIN 86204, mit gekrümmten Anschlussstutzen DN 25 (1“). Hinweisschilder nach EU-Richtlinie 92/58/EWG u. BGV A8, 1 Piktogramm „Löschschlauch“, 1 Piktogramm „Feuerlöschgerät“, aus Selbstklebefolie, Größe: 200 x 200 mm, nicht nachleuchtend, Bedienungsanleitung nach DIN EN ISO 216, Größe DIN A5, aus Selbstklebefolie, Installationsanleitung, lose beiliegend. **Erforderliche Ausstattung (Zubehör)** 1 St. Montageverschraubung C-2“ (Ms) DIN 14461-5 1 St. Schlauchanschluss-Ventil C-2“ (Ms/Ms) DIN 14461-3 30 m Druckschlauch DN 25 (1“) EN 694-A, formstabil, aufgehaspelt (lt. DIN EN 671-1 max. « 30 m ») 1 St. Eurostrahlrohr DN 25/6 mm EN 671-1, unfallsicher eingepresst 1 St. Feuerlöscher DIN EN 3, Typ: 1 St. Druckknopf-Brandmelder DIN EN 54-11, Typ: **Mehrpreis** Endlackierung – Pulverbeschichtung signalrot RAL 3001 **Optional** Unterbaurahmen allseitig geschlossen, 100 mm hoch (siehe Katalogseite 08.00)	

Feuerlösch-Schlauchanschlusseinrichtung ähnlich DIN 14461-1 : 2003-07
Wandhydranten „Typ F“ mit formstabilem Schlauch DN 25 (1“)

zur Selbsthilfe für Laien und zur Löschwasserversorgung der Feuerwehr bei der Brandbekämpfung

Zusätzliches Fach zur Löschwasserentnahme durch die Feuerwehr (Schlauchanschlussarmatur C)

Sonderausführung

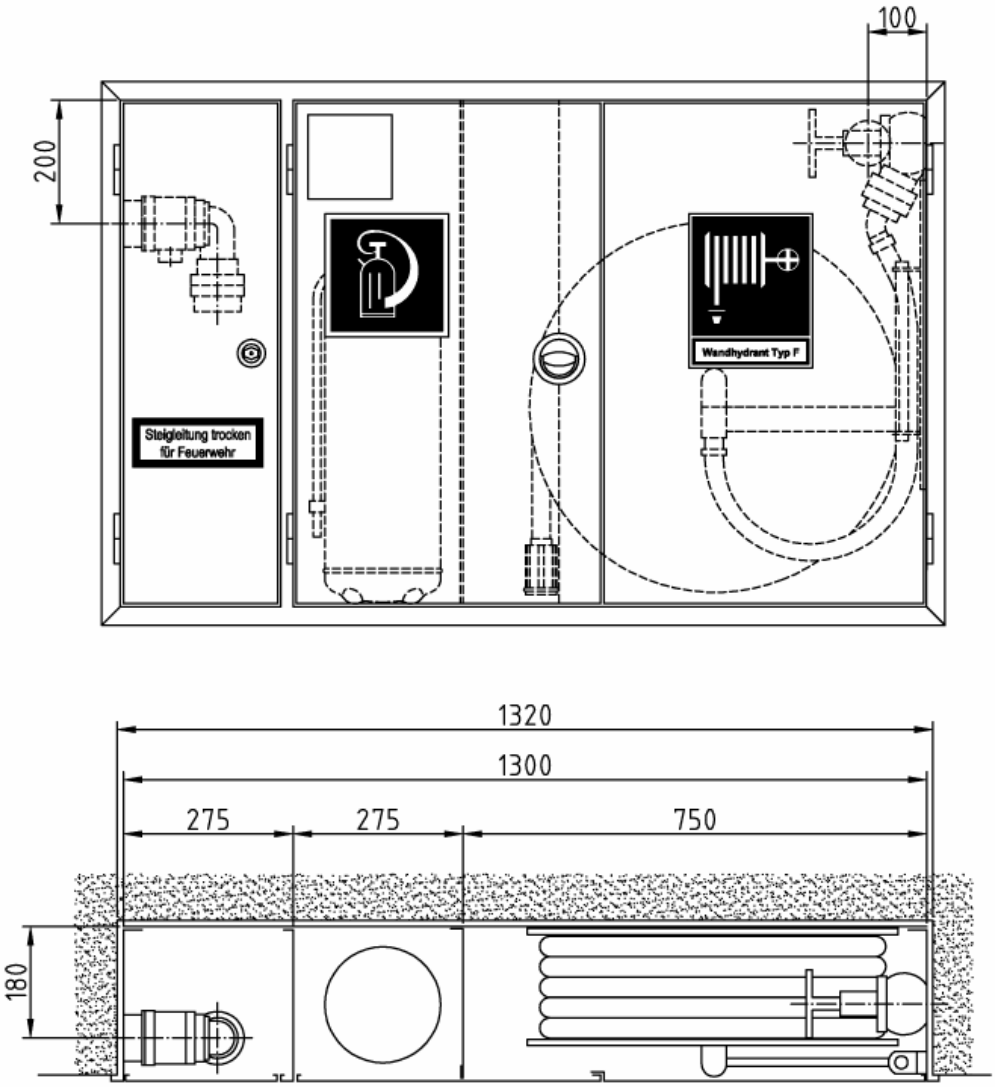

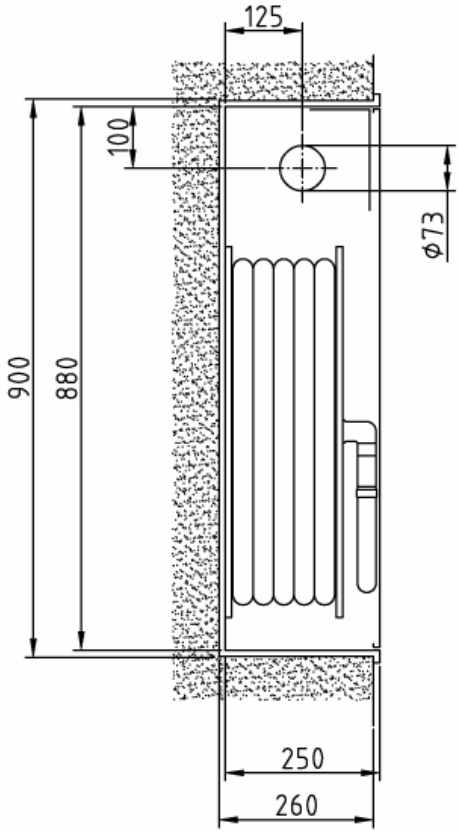

Auch mit Schranktiefe
220 mm lieferbar !

Art.-Nr.:	Oberfläche:	VA:
02 xx xx	grundiert	RS/RR
02 xx xx	grundiert	LS/LR
02 xx xx	RAL 3001	RS/RR
02 xx xx	RAL 3001	LS/LR

Kombi-Einbauschrank (Bauart B) Typ 1-B/K-K-M-3T-30-ENT-SO

Abmessungen: 1.300 x 880 x 250 mm (B x H x T)
Erforderliches Nischenmaß: 1.320 x 900 x 260 mm (B x H x T)

Stck.	Ausschreibungstext	EUR / St.
	Feuerlösch-Schlauchanschlusseinrichtung <u>ähnlich</u> DIN 14461-1 : 2003-07 Wandhydrant **„Typ F“** mit formstabilem Schlauch DN 25 (1“) zur Selbsthilfe für Laien und zur Löschwasserversorgung der Feuerwehr bei der Brandbekämpfung **Kombi-Einbauschrank (Bauart B) Typ 1-B/K-K-M-3T-30-ENT-SO** Abmessungen: 1.300 x 880 x 250 mm (B x H x T) Erforderliches Nischenmaß: 1.320 x 900 x 260 mm (B x H x T) Wandhydrantenkombination als **Sonderausführung (-SO)** mit separatem Fach zur Löschwasserentnahme durch die Feuerwehr. Seitlich abgeteiltes Einstellfach für einen Feuerlöscher bis 12 kg neben dem Schlauchhaspel-Fach. Einbauvorrichtung für einen Druckknopf-Brandmelder, in der Tiefe verstellbar. Melder-Befestigungswinkel mit eingeprägter Rille für Kabelverlegung. Türausschnitt: 136 x 136 mm. Schrankgehäuse und Türen aus verzinktem Stahlblech, allseitig doppelt abgekantet. Türrahmen mit 30 mm breiter Putzleiste, nahtlos mit dem Schrankgehäuse verbunden. 3 Türen bündig in den Rahmen einschlagend, um 180° öffnend. Korrosionsschutz: Grundierung (Pulverbeschichtung) (Lackierung nach GUV 0.7 § 11 rot bauseits) Türverschluss am Schlauchhaspel-Fach: vertieftliegender, verchromter Klapp-Drehgriff mit Verriegelungsstangen, plombierbar. Türverschluss am Löschwasserentnahme-Fach: Feuerwehrschloß DIN 14925 Ventil-Anschlussbohrung (Perforation Ø 73 mm) gemäß DIN wahlweise: in der Rechten/Linken Seitenwand <u>oder</u> in der Rechten/Linken Rückwand Wasserführende, schwingbare Schlauchhaspel Ø 600/170 mm nach DIN EN 671-1, bei Ausstattung gemäß DIN EN 671-1 mit CE-Zulassung-Nr. 24702-CPD-2004, schwingbar um 240°, aus verz. Stahlblech, rot RAL 3000 pulverbeschichtet, für max. « 35 m » formstabilen Druckschlauch DN 25 (1“) nach EN 694-A. Schlauchhaspel in der Höhe verstellbar. Wasserführende Innenteile aus Messing, abgedichtet über 2 O-Ringe. Verbindungsschlauch mit eingebundener Druckkupplung C aus Messing DIN 86204, mit gekrümmten Anschlussstutzen DN 25 (1“). Hinweisschilder nach EU-Richtlinie 92/58/EWG u. BGV A8, 1 Piktogramm „Löschschlauch“, 1 Piktogramm „Feuerlöschgerät“, aus Selbstklebefolie, Größe: 200 x 200 mm, nicht nachleuchtend, Bedienungsanleitung nach DIN EN ISO 216, Größe DIN A5, aus Selbstklebefolie, Installationsanleitung, lose beiliegend. 1 Hinweisschild nach DIN 4066, Text: „Löschwasserleitung trocken für Feuerwehr“ aus Selbstklebefolie, Größe: 210 x 74 mm **Erforderliche Ausstattung (Zubehör)** 1 St. Montageverschraubung C-2“ (Ms) DIN 14461-5 1 St. Schlauchanschluss-Ventil C-2“ (Ms/Ms) DIN 14461-3 30 m Druckschlauch DN 25 (1“) EN 694-A, formstabil, aufgehaspelt (lt. DIN EN 671-1 max. « 30 m » - abweichend auch bis « 35 m » lieferbar) 1 St. Eurostrahlrohr DN 25/6 mm EN 671-1, unfallsicher eingepresst 1 St. Feuerlöscher DIN EN 3, Typ: 1 St. Druckknopf-Brandmelder DIN EN 54-11, Typ: 1 St. Schlauchanschlussarmatur C, DIN 14461-5 **Mehrpreis** Endlackierung – Pulverbeschichtung signalrot RAL 3001	

Feuerlösch-Schlauchanschlusseinrichtung ähnlich DIN 14461-1 : 2003-07
Wandhydranten „Typ F“ mit formstabilem Schlauch DN 25 (1“)

zur Selbsthilfe für Laien und zur Löschwasserversorgung der Feuerwehr bei der Brandbekämpfung

Zusätzliches Fach zur Löschwasserentnahme durch die Feuerwehr (Schlauchanschlussarmatur C)

Sonderausführung

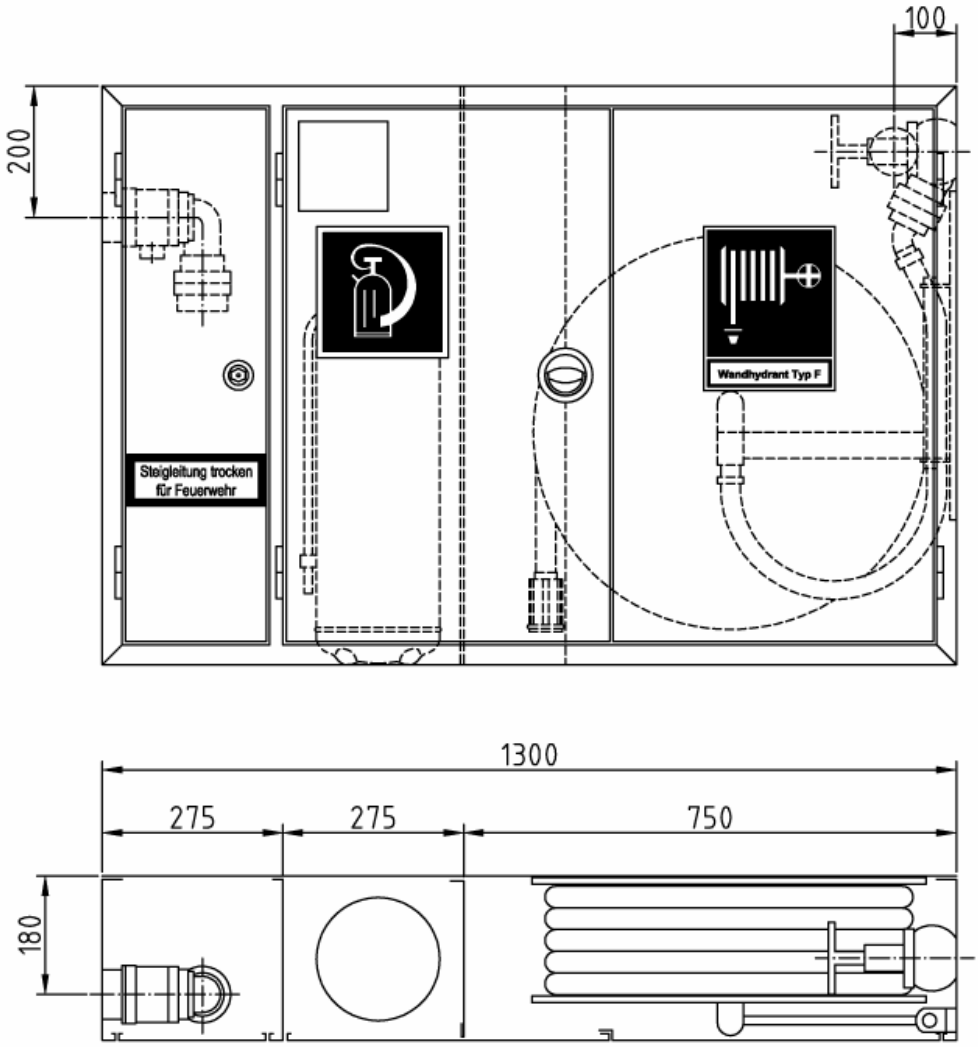

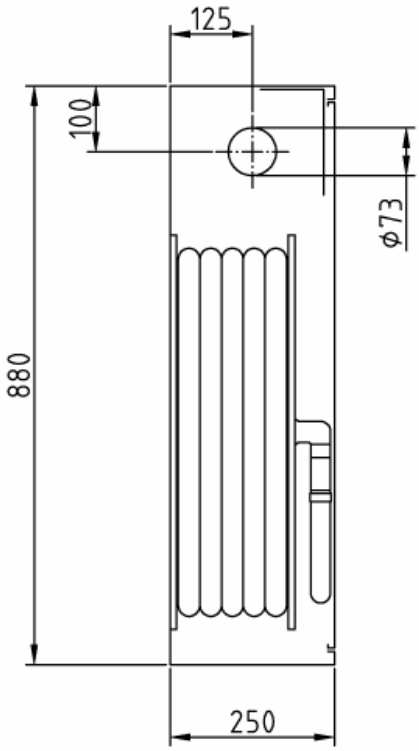

Auch mit Schranktiefe 220 mm lieferbar !

Art.-Nr.:	Oberfläche:	VA:
02 xx xx	grundiert	RS/RR
02 xx xx	grundiert	LS/LR
02 xx xx	RAL 3001	RS/RR
02 xx xx	RAL 3001	LS/LR

Kombi-Aufputzschrank (Bauart C) Typ 1-C/K-K-M-3T-30-ENT-SO

Abmessungen: 1.300 x 880 x 250 mm (B x H x T)

Stck.	Ausschreibungstext	EUR / St.
	Feuerlösch-Schlauchanschlusseinrichtung <u>ähnlich</u> DIN 14461-1 : 2003-07 Wandhydrant **„Typ F“** mit formstabilem Schlauch DN 25 (1“) zur Selbsthilfe für Laien und zur Löschwasserversorgung der Feuerwehr bei der Brandbekämpfung **Kombi-Aufputzschrank (Bauart C) Typ 1-C/K-K-M-3T-30-ENT-SO** Abmessungen: 1.300 x 880 x 250 mm (B x H x T) Wandhydrantenkombination als **Sonderausführung (-SO)** mit separatem Fach zur Löschwasserentnahme durch die Feuerwehr. Seitlich abgeteiltes Einstellfach für einen Feuerlöscher bis 12 kg neben dem Schlauchhaspel-Fach. Einbauvorrichtung für einen Druckknopf-Brandmelder, in der Tiefe verstellbar. Melder-Befestigungswinkel mit eingeprägter Rille für Kabelverlegung. Türausschnitt: 136 x 136 mm. Schrankgehäuse und Türen aus verzinktem Stahlblech, allseitig doppelt abgekantet. 3 Türen bündig in den Rahmen einschlagend, um 180° öffnend. Korrosionsschutz: Grundierung (Pulverbeschichtung) (Lackierung nach GUV 0.7 § 11 rot bauseits) Türverschluss am Schlauchhaspel-Fach: vertieftliegender, verchromter Klapp-Drehgriff mit Verriegelungsstangen, plombierbar. Türverschluss am Löschwasserentnahme-Fach: Feuerwehrschloss DIN 14925 Ventil-Anschlussbohrung (Perforation Ø 73 mm) gemäß DIN wahlweise: in der Rechten/Linken Seitenwand <u>oder</u> in der Rechten/Linken Rückwand Wasserführende, schwingbare Schlauchhaspel Ø 600/170 mm nach DIN EN 671-1, bei Ausstattung gemäß DIN EN 671-1 mit CE-Zulassung-Nr. 24702-CPD-2004, schwingbar um 240°, aus verz. Stahlblech, rot RAL 3000 pulverbeschichtet, für max. « 35 m » formstabilen Druckschlauch DN 25 (1“) nach EN 694-A. Schlauchhaspel in der Höhe verstellbar. Wasserführende Innenteile aus Messing, abgedichtet über 2 O-Ringe. Verbindungsschlauch mit eingebundener Druckkupplung C aus Messing DIN 86204, mit gekrümmten Anschlussstutzen DN 25 (1“). Hinweisschilder nach EU-Richtlinie 92/58/EWG u. BGV A8, 1 Piktogramm „Löschschlauch“, 1 Piktogramm „Feuerlöschgerät“, aus Selbstklebefolie, Größe: 200 x 200 mm, nicht nachleuchtend, Bedienungsanleitung nach DIN EN ISO 216, Größe DIN A5, aus Selbstklebefolie, Installationsanleitung, lose beiliegend. 1 Hinweisschild nach DIN 4066, Text: „Löschwasserleitung trocken für Feuerwehr“ aus Selbstklebefolie, Größe: 210 x 74 mm **Erforderliche Ausstattung (Zubehör)** 1 St. Montageverschraubung C-2“ (Ms) DIN 14461-5 1 St. Schlauchanschluss-Ventil C-2“ (Ms/Ms) DIN 14461-3 30 m Druckschlauch DN 25 (1“) EN 694-A, formstabil, aufgehaspelt (lt. DIN EN 671-1 max. « 30 m » - abweichend auch bis « 35 m » lieferbar) 1 St. Eurostrahlrohr DN 25/6 mm EN 671-1, unfallsicher eingepresst 1 St. Feuerlöscher DIN EN 3, Typ: 1 St. Druckknopf-Brandmelder DIN EN 54-11, Typ: 1 St. Schlauchanschlussarmatur C, DIN 14461-5 **Mehrpreis** Endlackierung – Pulverbeschichtung signalrot RAL 3001	

Feuerlösch-Schlauchanschlusseinrichtung ähnlich DIN 14461-1 : 2003-07
Wandhydranten „Typ F“ mit formstabilem Schlauch DN 25 (1“)

zur Selbsthilfe für Laien und zur Löschwasserversorgung der Feuerwehr bei der Brandbekämpfung

Sonderausführung „TE“

Abgeteiltes Fach für den Einbau einer Tiefenentleerung

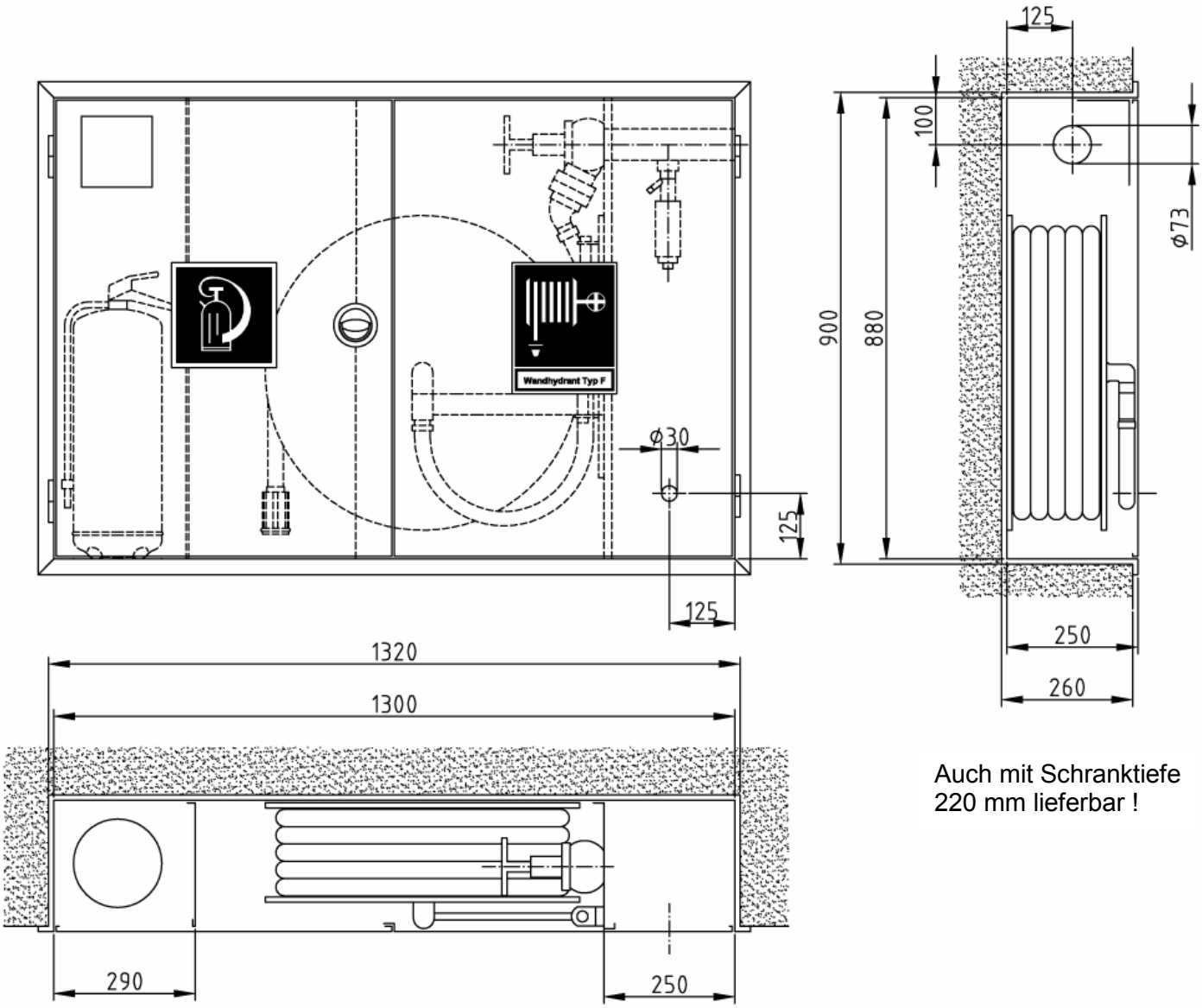

Auch mit Schranktiefe 220 mm lieferbar !

Art.-Nr.:	Oberfläche:	VA:
02 91 54	grundiert	RS/RR
02 91 55	grundiert	LS/LR
02 82 52	RAL 3001	RS/RR
02 82 53	RAL 3001	LS/LR

Kombi-Einbauschrank (Bauart B) Typ 1-B/K-K-M-30-TE-SO

Abmessungen: 1.300 x 880 x 250 mm (B x H x T)

Stck.	Ausschreibungstext	EUR / St.
	Feuerlösch-Schlauchanschlusseinrichtung <u>ähnlich</u> DIN 14461-1 : 2003-07 Wandhydrant **„Typ F“** mit formstabilem Schlauch DN 25 (1“) zur Selbsthilfe für Laien und zur Löschwasserversorgung der Feuerwehr bei der Brandbekämpfung **Kombi-Einbauschrank (Bauart B) Typ 1-B/K-K-M-30-TE-SO** Abmessungen: 1.300 x 880 x 250 mm (B x H x T) Wandhydrantenkombination als **Sonderausführung (-SO)** mit seitlich abgeteiltem Fach für den Einbau einer Tiefenentleerung. Abgeteiltes Einstellfach für einen Feuerlöscher bis 12 kg. neben dem Schlauchhaspel-Fach. Einbauvorrichtung für einen Druckknopf-Brandmelder im Feuerlöscher-Einstellfach. In der Tiefe verstellbar. Melder-Befestigungswinkel mit eingeprägter Rille für Kabelverlegung. Türausschnitt: 136 x 136 mm. Schrankgehäuse und Türen aus verzinktem Stahlblech, allseitig doppelt abgekantet. Türrahmen mit 30 mm breiter Putzleiste, nahtlos mit dem Schrankgehäuse verbunden. 2 gleichgroße Türen bündig in den Rahmen einschlagend, um 180° öffnend, mit Edelstahl-Scharnieren 50 mm angeschlagen, Türen auswechselbar. Korrosionsschutz: Grundierung (Pulverbeschichtung) (Lackierung nach GUV 0.7 § 11 rot bauseits) Türverschluss: vertieftliegender, verchromter Klapp-Drehgriff mit Verriegelungsstangen, plombierbar. Wasser-Anschlussbohrungen (Perforation Ø 73 mm) wahlweise in der Rechten oder Linken Seitenwand, sowie in der jeweiligen Schrank-Zwischenwand. Wasserführende, schwingbare Schlauchhaspel Ø 600/170 mm nach DIN EN 671-1, bei Ausstattung gemäß DIN EN 671-1 mit CE-Zulassung-Nr. 24702-CPD-2004, schwingbar um 240°, aus verz. Stahlblech, signalrot RAL 3001 pulverbeschichtet, für max. « 35 m » formstabilen Druckschlauch DN 25 (1“) nach EN 694-A. Schlauchhaspel in der Höhe verstellbar. Wasserführende Innenteile aus Messing, abgedichtet über 2 O-Ringe. Verbindungsschlauch mit eingebundener Druckkupplung C aus Messing DIN 86204, mit gekrümmten Anschlußstutzen DN 25 (1“). Hinweisschilder nach EU-Richtlinie 92/58/EWG u. BGV A8, 1 Piktogramm „Löschschlauch“, 1 Piktogramm „Feuerlöschgerät“, aus Selbstklebefolie, Größe: 200 x 200 mm, nicht nachleuchtend, Bedienungsanleitung nach DIN EN ISO 216, Größe DIN A5, aus Selbstklebefolie, Installationsanleitung, lose beiliegend. **Erforderliche Ausstattung (Zubehör)** 1 St. Montageverschraubung C-2“ (Ms) DIN 14461-5 1 St. Schlauchanschluss-Ventil C-2“ (Ms/Ms) DIN 14461-3 30 m Druckschlauch DN 25 (1“) EN 694-A, formstabil, aufgehaspelt (lt. DIN EN 671-1 max. « 30 m » - abweichend auch bis « 35 m » lieferbar) 1 St. Eurostrahlrohr DN 25/6 mm EN 671-1, unfallsicher eingepresst 1 St. Feuerlöscher DIN EN 3, Typ: 1 St. Druckknopf-Brandmelder DIN EN 54-11, Typ: 1 St. Tiefenentleerungs-Armatur **Mehrpreis** Endlackierung – Pulverbeschichtung signalrot RAL 3001	

Feuerlösch-Schlauchanschlusseinrichtung ähnlich DIN 14461-1 : 2003-07
Wandhydranten „Typ F“ mit formstabilem Schlauch DN 25 (1“)

zur Selbsthilfe für Laien und zur Löschwasserversorgung der Feuerwehr bei der Brandbekämpfung

Sonderausführung „TE“

Abgeteiltes Fach für den Einbau einer Tiefenentleerung

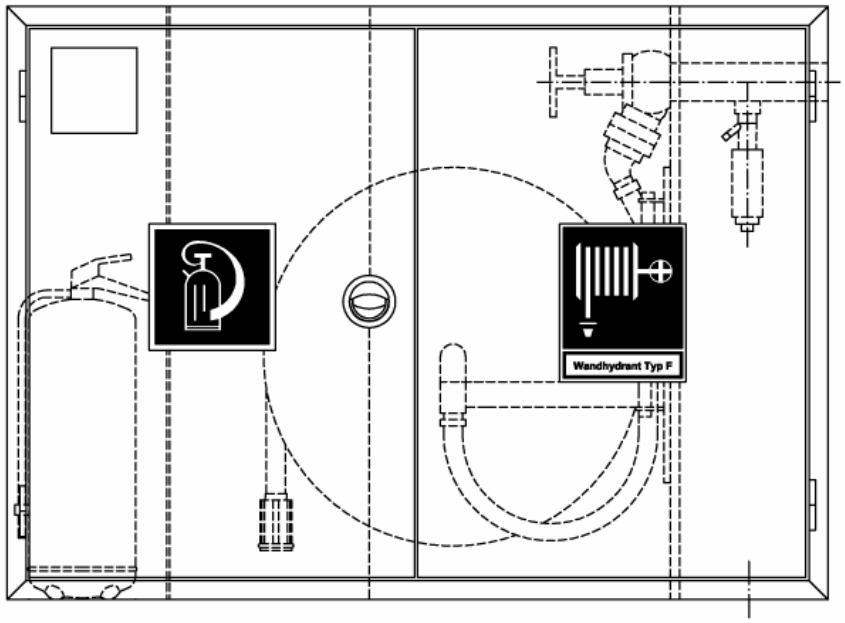

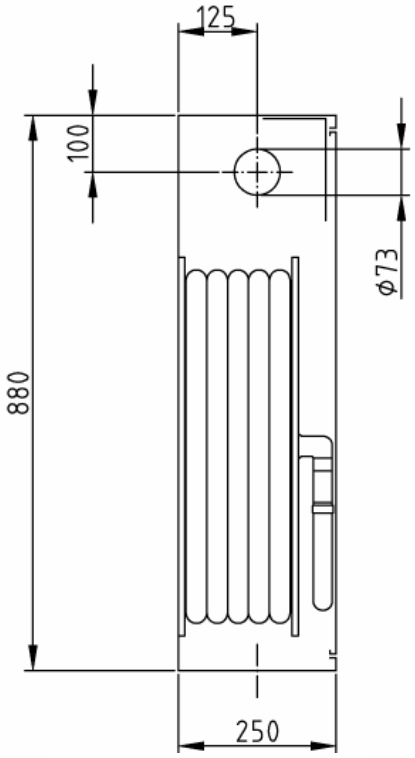

Auch mit Schranktiefe
220 mm lieferbar !

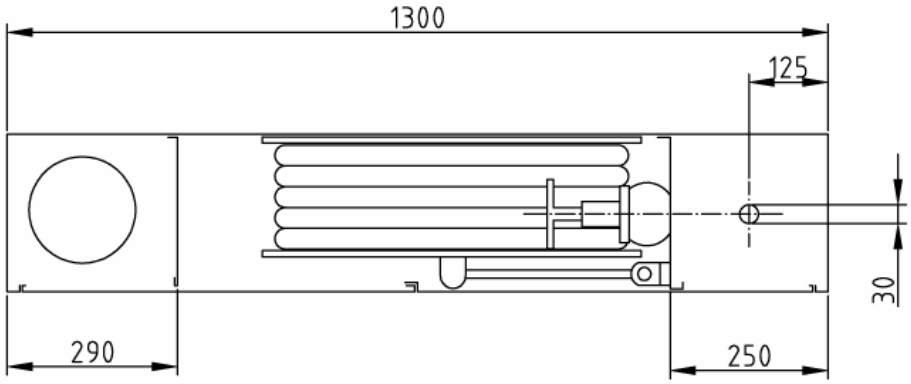

Art.-Nr.:	Oberfläche:	VA:
49 01 61	grundiert	RS/RR
49 01 62	grundiert	LS/LR
02 93 92	RAL 3001	RS/RR
02 93 93	RAL 3001	LS/LR

Kombi-Aufputzschrank (Bauart C) Typ 1-C/K-K-M-30-TE-SO

Abmessungen: 1.300 x 880 x 250 mm (B x H x T)

Stck.	Ausschreibungstext	EUR / St.
	Feuerlösch-Schlauchanschlusseinrichtung <u>ähnlich</u> DIN 14461-1 : 2003-07 Wandhydrant **„Typ F“** mit formstabilem Schlauch DN 25 (1“) zur Selbsthilfe für Laien und zur Löschwasserversorgung der Feuerwehr bei der Brandbekämpfung **Kombi-Aufputzschrank (Bauart C) Typ 1-C/K-K-M-30-TE-SO** Abmessungen: 1.300 x 880 x 250 mm (B x H x T) Wandhydrantenkombination als **Sonderausführung (-SO)** mit seitlich abgeteiltem Fach für den Einbau einer Tiefenentleerung. Abgeteiltes Einstellfach für einen Feuerlöscher bis 12 kg. neben dem Schlauchhaspel-Fach. Einbauvorrichtung für einen Druckknopf-Brandmelder im Feuerlöscher-Einstellfach. In der Tiefe verstellbar. Melder-Befestigungswinkel mit eingeprägter Rille für Kabelverlegung. Türausschnitt: 136 x 136 mm. Schrankgehäuse und Türen aus verzinktem Stahlblech, allseitig doppelt abgekantet. 2 gleichgroße Türen bündig in den Rahmen einschlagend, um 180° öffnend, mit Edelstahl-Scharnieren 50 mm angeschlagen, Türen auswechselbar. Korrosionsschutz: Grundierung (Pulverbeschichtung) (Lackierung nach GUV 0.7 § 11 rot bauseits) Türverschluss: vertieftliegender, verchromter Klapp-Drehgriff mit Verriegelungsstangen, plombierbar. Wasser-Anschlussbohrungen (Perforation Ø 73 mm) wahlweise in der Rechten oder Linken Seitenwand, sowie in der jeweiligen Schrank-Zwischenwand. Wasserführende, schwingbare Schlauchhaspel Ø 600/170 mm nach DIN EN 671-1, bei Ausstattung gemäß DIN EN 671-1 mit CE-Zulassung-Nr. 24702-CPD-2004, schwingbar um 240°, aus verz. Stahlblech, signalrot RAL 3001 pulverbeschichtet, für max. « 35 m » formstabilen Druckschlauch DN 25 (1“) nach EN 694-A. Schlauchhaspel in der Höhe verstellbar. Wasserführende Innenteile aus Messing, abgedichtet über 2 O-Ringe. Verbindungsschlauch mit eingebundener Druckkupplung C aus Messing DIN 86204, mit gekrümmten Anschlußstutzen DN 25 (1“). Hinweisschilder nach EU-Richtlinie 92/58/EWG u. BGV A8, 1 Piktogramm „Löschschlauch“, 1 Piktogramm „Feuerlöschgerät“, aus Selbstklebefolie, Größe: 200 x 200 mm, nicht nachleuchtend, Bedienungsanleitung nach DIN EN ISO 216, Größe DIN A5, aus Selbstklebefolie, Installationsanleitung, lose beiliegend. **Erforderliche Ausstattung (Zubehör)** 1 St. Montageverschraubung C-2“ (Ms) DIN 14461-5 1 St. Schlauchanschluss-Ventil C-2“ (Ms/Ms) DIN 14461-3 30 m Druckschlauch DN 25 (1“) EN 694-A, formstabil, aufgehaspelt (lt. DIN EN 671-1 max. « 30 m » - abweichend auch bis « 35 m » lieferbar) 1 St. Eurostrahlrohr DN 25/6 mm EN 671-1, unfallsicher eingepresst 1 St. Feuerlöscher DIN EN 3, Typ: 1 St. Druckknopf-Brandmelder DIN EN 54-11, Typ: 1 St. Tiefenentleerungs-Armatur **Mehrpreis** Endlackierung – Pulverbeschichtung signalrot RAL 3001	