Feuerlösch-Schlauchanschlusseinrichtung DIN 14461-1 : 2003-07
Wandhydranten „Typ S“ mit formstabilem Schlauch DN 19 (¾“)

10

SALMEN components

Installationsanleitung für Wandhydranten DIN 14461-1, „Typ F“ und „Typ S“

1. Montage

Vor Montagebeginn alle beweglichen Teile wie z.B. Schlauchhaspel, Strahlrohr usw., aus dem Schrankinnenraum herausnehmen.
Entsprechend der bereits verlegten Löschwasserleitung **Links** oder **Rechts** die vorgestanzte Ventileinführung in der Seitenwand bzw. Rückwand herausschlagen. Die Ventileinführung muss sich jeweils auf der Schrankseite befinden, an der auch die Schlauchhaspel befestigt ist. Im Regelfall ist auf dieser Seite auch die Tür angeschlagen.

HINWEIS: Einige Wandhydrantenmodelle ▸ ohne Meldereinbaufach ◂ die mit Ventileinführung Rechts geliefert wurden, können bei Bedarf auf Ventileinführung Links umgebaut werden:

1) Schrank drehen, sodass sich die Schlauchhaspelhalterung auf der linken Seite befindet
2) Schlauchhaspel demontieren
3) MS-Gehäuse mit Auslaufbogen von der MS-Achse abziehen und andersherum wieder aufsetzen, der Auslaufbogen zeigt dann nach Rechts!
4) Schlauchhaspel wieder zusammenschrauben.
   Wichtig: Der Schlauch muss von oben abrollen!
5) Tür-Drehgriffe entsprechend ummontieren.

1.1 Montagehöhen

Nach DIN 14461-1: 1998-02 ist der Wandhydrant so einzubauen, dass das Schlauchanschluss-Ventil in einer Höhe von **1.400 ± 200 mm** über der Oberkante Fertigfußboden installiert ist.

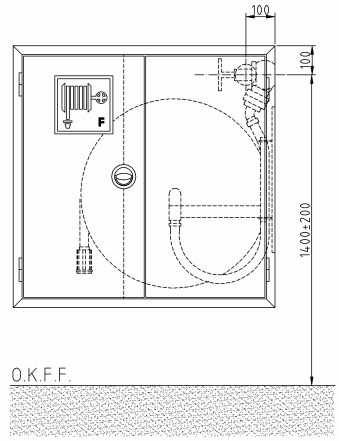

Bei Wandhydranten-Kombinationen mit **Handfeuermelder** ist die Montagehöhe auf **1.400 ± 200 mm** Oberkante Fußboden bis Mitte Handfeuermelder festgelegt. **Siehe Abbildung oben rechts** !

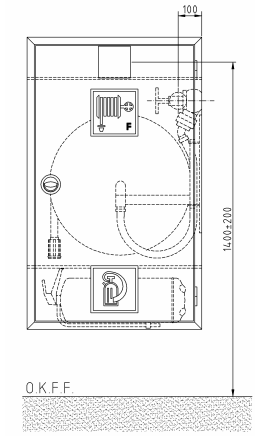

1.2 Montage von Einbauschränken (Form B) in die Mauernische

Die Mauernische muss so vorbereitet sein, dass der Wandhydrant mit abgebogenen Mauerankern winklig eingesetzt werden kann. Beim Einbau muss die statisch erforderliche bzw. brandschutztechnisch vorgeschriebene Wanddicke erhalten bleiben (siehe Bauordnung und DIN 4102).

Schrank so ausrichten, dass das Türblatt bündig im Türrahmen liegt und einen umlaufenden, gleichmäßigen Luftspalt zum Türrahmen aufweist. Beim Einpassen in die Mauernische mittels Keilen **ist besonders darauf zu achten**, dass diese nicht zu fest eingesetzt werden, damit der Rahmen seine ursprünglichen Abmessungen behält. Bei deformiertem Rahmen schließt die Tür nicht mehr genau. **Reklamationen dieser Art werden nicht anerkannt !**. Zum Befestigen der Maueranker ist nach Möglichkeit Schnellbinder oder Ähnliches zu verwenden.
Beim Einputzen von Wandhydrantenschränken und Verfüllen des Raumes zwischen Kastenblech und Mauernische ist ebenfalls darauf zu achten, dass die ursprünglichen Abmessungen nicht verändert werden.

1.3 Montage von Aufputzschränken (Form C) auf die Wand

Wandschrank durch die Rückwand möglichst nahe an den 4 Ecken durchbohren und mit entsprechenden Dübeln und Schrauben befestigen. Unterlegscheiben verwenden. Dübel- und Schraubenauswahl nach Beschaffenheit und Tragfähigkeit der Wand treffen.

Bei der Montage auf gleichmäßigen umlaufenden Luftspalt zwischen Tür und Türrahmen achten. Schrauben abwechselnd anziehen. Besonders bei Wänden, die nicht ganz plan/eben sind, Distanzausgleich zum Schrank herstellen. Dazu eventl. Unterlegscheiben oder Blechlaschen verwenden.

- **Verschmutzungen** durch den Einbau bzw. der Montage müssen sofort rückstandsfrei beseitigt werden.

2. Einbau des Schlauchanschluss-Ventils

Schlauchanschluss-Ventil mit Hilfe der Montageverschraubung in die Löschwasserleitung einschrauben. Bei schwierigen Platzverhältnissen eventl. die STORZ-Festkupplung am Schlauchanschluss-Ventil vorher abschrauben.

Hinweis: Die Rohrzuleitung zum Ventil darf nicht durch den Innenraum des Wandhydranten geführt werden. Schrank und Rohranschluss sollten sich gemäß DIN 4301 (Schallschutz) nicht berühren.

3. Lackierung

Der Wandhydrant ist **unmittelbar nach der Installation** zu lackieren. Werksmäßig werden unsere Wandhydranten mit einer Korrosionsschutz-Grundierung (Pulverbeschichtung) versehen, welche für die laut GUV 0.7 § 11 geforderte Endlackierung geeignet ist.

4. Beschilderung (Erkennungssymbole)

Der fertig lackierte Wandhydrant ist mit folgenden Hinweisschildern (Aufklebern) zu versehen:

Auf der Türaußenseite:

1 St. Piktogramm nach BGV A8, Größe 200 x 200 mm
Symbol: FEUERLÖSCHSCHLAUCH

Bei Wandhydranten-Kombinationen mit Löscherfach zusätzlich auf der Türinnenseite:

1 St. Piktogramm nach BGV A8, Größe 200 x 200 mm
Symbol: FEUERLÖSCHGERÄT

Auf der Türinnenseite:

1 St. Bedienungsanleitung IM BRANDFALL 1.2.3.4
Größe: mind. Format DIN A5

Bei Löschwasserleitung « Nass/Trocken » zusätzlich auf der Türinnenseite:

1 St. Hinweisschild (D1 nach DIN 4066), mit Text:
WASSER KOMMT NACH MAX. 60 SEKUNDEN
Größe: 74 x 210 mm

5. Ausrüstung des Wandhydranten

Schlauchhaspel mit Schwingarm in die Halterung an der Schrankseitenwand einhängen. Der Schlauch muss von oben abzurollen sein. Die Kupplung am Verbindungsschlauch an die Festkupplung des Schlauchanschluss-Ventiles ankuppeln. Auf einwandfreies Ausschwenken der Schlauchhaspel achten. Der Verbindungsschlauch muss ca. 20 bis 30 mm über dem unteren Schrankboden herausschwenken.

Für das Anschließen des Verbindungsschlauches an die Schlauchhaspel mittels Schlauchschellen obliegt die **Produkthaftung dem Installateur**.

6. Plombierung

Der komplett ausgerüstete und betriebsbereite Wandhydrant ist zu verplomben. Die Zerreißkraft der Plomben muss zwischen 20 N und 40 N liegen. Dieses kann durch die Plombiervorrichtung im Tür-Drehgriff erfolgen.

7. Abnahmeprüfung

(1) Die Abnahmeprüfung ist nach den Anforderungen von DIN 1988-6, DIN 1988-8, sowie DIN 14462 vor der Inbetriebnahme durch einen Sachkundigen durchzuführen, sofern nicht andere Vorschriften einen Sachverständigen fordern.

(2) Bei der Abnahmeprüfung sind die Einhaltung der Bauauflagen und der Planungsgrundlagen – soweit sie die Löschwasserleitungen und Wandhydranten betreffen – sowie die Absprachen mit dem Wasserversorgungsunternehmen und der für den Brandschutz zuständigen Dienststelle zu überprüfen.

Lfd.-Nr. und Art der Prüfung gemäß DIN 14461-1:

1) Kontrolle des freien Zugangs
2) Kontrolle der Beschilderung
3) Kontrolle der Leichtgängigkeit der Tür und der Haspel (180° Schwenkbereich der Tür)
4) Kontrolle des Schlauches auf Dichtheit und vorgeschriebene Schlauchlänge
5) Kontrolle des Strahlrohrs auf Gängigkeit und Dichtheit des Schaltorgans
6) Funktionsprüfung des Schlauchanschluss-Ventils
7) Dichtheitsprobe des Schlauchanschluss-Ventils
8) Kontrolle des Fließdrucks am im Prüfbuch festgelegten Schlauchanschluss-Ventil bei einem Förderstrom von 100l/min. (mind. 0,3 MPa).
9) Kontrolle des Betriebsüberdrucks (max. 0,7 MPa)
10) Entleerung des formstabilen Schlauches
11) Kontrolle auf Unversehrtheit, Sauberkeit, Trockenheit und Vollständigkeit
12) Anbringen eines Prüfvermerks (Datum, Prüfer) auf gut sichtbarer Stelle im Schrank
13) Plombierung der Tür (Zerreißkraft der Plombierung 20 N – 40 N)

- Ein Wandhydrant ist nur dann **normgerecht** montiert wenn die Installationsanleitung beachtet wurde!

Feuerlösch-Schlauchanschlusseinrichtung DIN 14461-1 : 2003-07
Wandhydranten „Typ S“ mit formstabilem Schlauch DN 19 (¾“)

zur Selbsthilfe für Laien • Löschwasserleitung NASS gemäß DIN 1988-6 - **direkter Trinkwasseranschluss** -

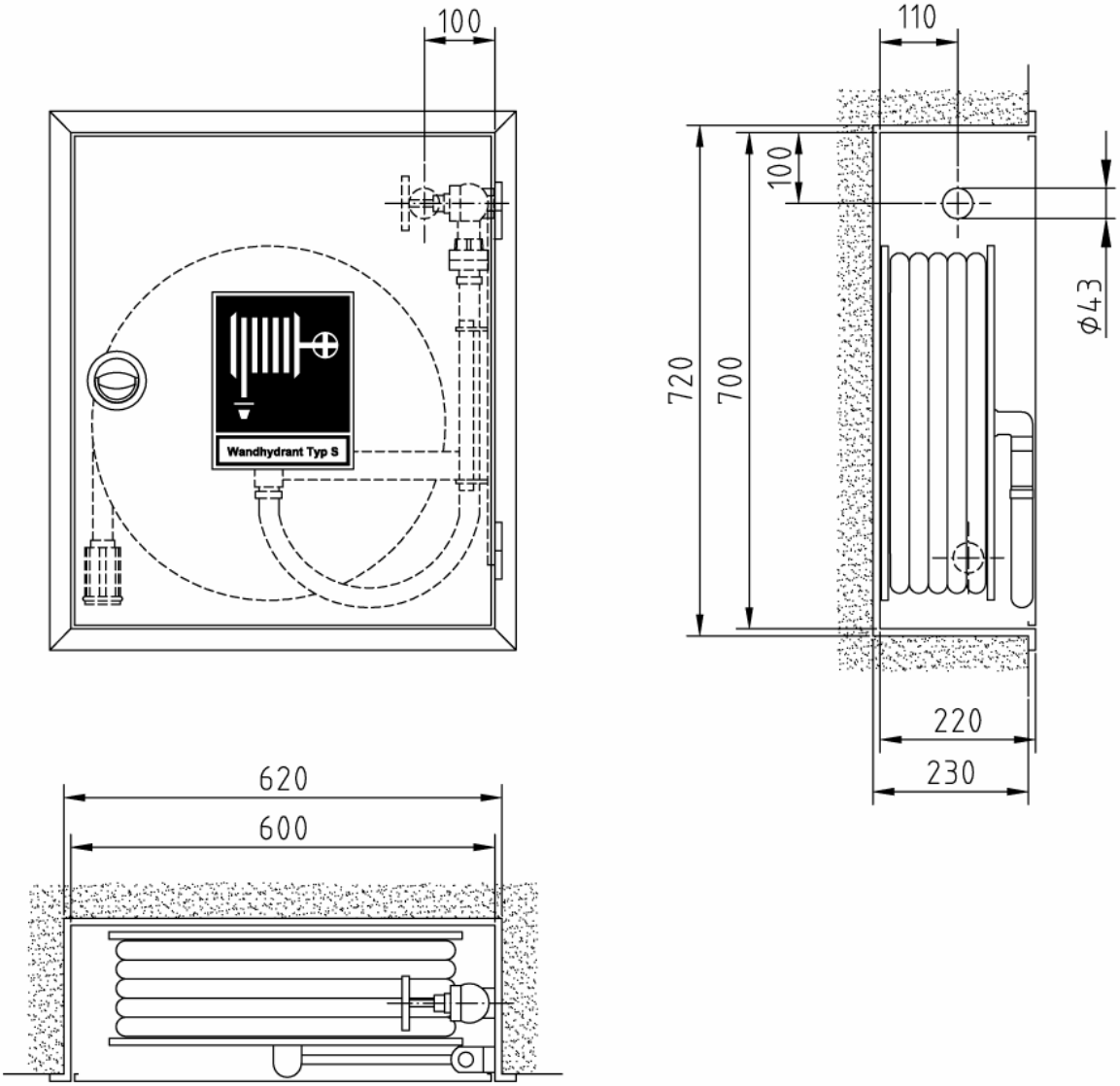

Art.-Nr.:	Oberfläche:	VA:
02 97 01	grundiert	RS/RR
02 97 02	grundiert	LS/LR
02 97 03	RAL 3001	RS/RR
02 97 04	RAL 3001	LS/LR

Einbauschrank (Bauart B) Typ 1-B-S/20-30-DN19

Abmessungen: 600 x 700 x 220 mm (B x H x T)
Erforderliches Nischenmaß: 620 x 720 x 230 mm (B x H x T)

Stck.	Ausschreibungstext	EUR / St.
	Feuerlösch-Schlauchanschlusseinrichtung DIN 14461-1 : 2003-07 Wandhydrant **„Typ S“** mit formstabilem Schlauch DN 19 (¾“) zur Selbsthilfe für Laien bei der Brandbekämpfung Löschwasserleitung NASS gemäß DIN 1988-6 - direkter Trinkwasseranschluss - **Einbauschrank (Bauart B) Typ 1-B-S/20-30-DN19** Abmessungen: 600 x 700 x 220 mm (B x H x T) Erforderliches Nischenmaß: 620 x 720 x 230 mm (B x H x T) Schrankgehäuse und Tür aus verzinktem Stahlblech, allseitig doppelt abgekantet. Türrahmen mit 30 mm breiter Putzleiste, nahtlos mit dem Schrankgehäuse verbunden. Tür bündig in den Rahmen einschlagend, um 180° öffnend, mit Edelstahl-Scharnieren 50 mm angeschlagen, Tür auswechselbar. Korrosionsschutz: Grundierung (Pulverbeschichtung) (Lackierung nach GUV 0.7 § 11 rot bauseits) Türverschluss: vertieftliegender, verchromter Klapp-Drehgriff mit Einreiber, plombierbar. Ventil-Anschlussbohrung (Perforation Ø 43 mm) nach DIN Ø 40 + 10 mm wahlweise: in der Rechten/Linken Seitenwand <u>oder</u> in der Rechten/Linken Rückwand Wasserführende, schwingbare Schlauchhaspel Ø 500/140 mm nach DIN EN 671-1, bei Ausstattung gemäß DIN EN 671-1 mit CE-Zulassung-Nr. 24702-CPD-2005 schwingbar um 240°, aus verz. Stahlblech, rot RAL 3000 pulverbeschichtet, für max. « 30 m » formstabilen Druckschlauch DN 19 (¾“) nach EN 694-A. Schlauchhaspel in der Höhe verstellbar. Wasserführende Innenteile aus Messing, abgedichtet über 2 O-Ringe. Verbindungsschlauch DN 25 (1“) mit eingebundener STORZ-Druckkupplung D aus Messing, mit geradem Anschlussstutzen DN 25 (1“). Hinweisschild nach EU-Richtlinie 92/58/EWG u. BGV A8, 1 Piktogramm „Löschschlauch“ mit dem Zusatz „Typ S“, aus Selbstklebefolie, 200 x 200 mm, nicht nachleuchtend, Bedienungsanleitung nach DIN EN ISO 216, Größe DIN A5, aus Selbstklebefolie, Installationsanleitung. **Erforderliche Ausstattung (Zubehör)** 1 St. Montageverschraubung D-1“ (Ms) DIN 14461-3 1 St. Schlauchanschluss-Ventil D-1“ (Ms/Ms) DIN 14461-3 mit integriertem Rückschlagventil und Rohrbelüfter (Bauform C) Eingang: Außengewinde 1“ AG Ausgang: STORZ-Festkupplung D-1“ IG (Ms) 30 m Druckschlauch DN 19 (¾“) EN 694-A, formstabil, aufgehaspelt (lt. DIN EN 671-1 max. « 30 m ») 1 St. Eurostrahlrohr DN 19/4 mm EN 671-1, unfallsicher eingepresst **Mehrpreis** Endlackierung – Pulverbeschichtung signalrot RAL 3001	

Feuerlösch-Schlauchanschlusseinrichtung DIN 14461-1 : 2003-07
Wandhydranten „Typ S“ mit formstabilem Schlauch DN 19 (¾“)

zur Selbsthilfe für Laien • Löschwasserleitung NASS gemäß DIN 1988-6 - **direkter Trinkwasseranschluss** -

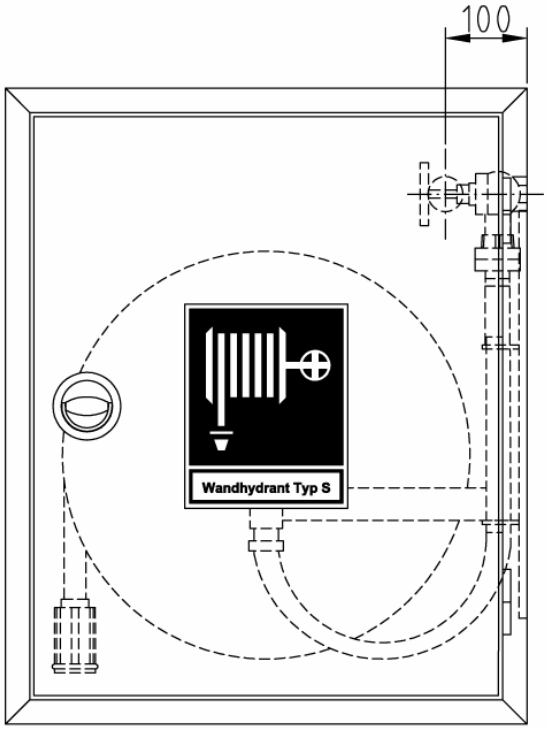

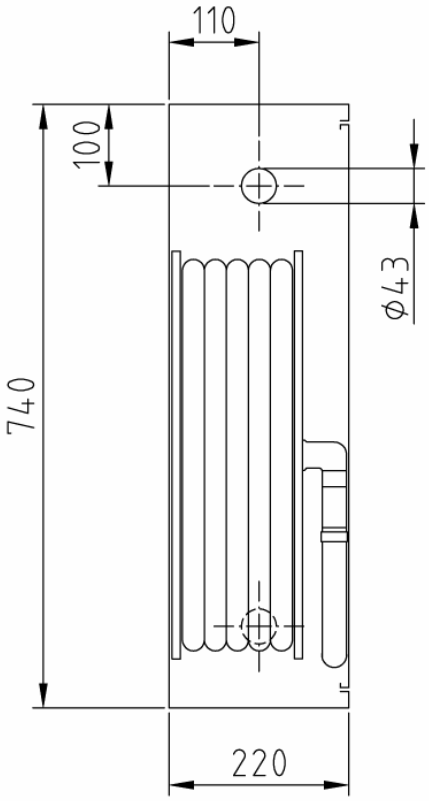

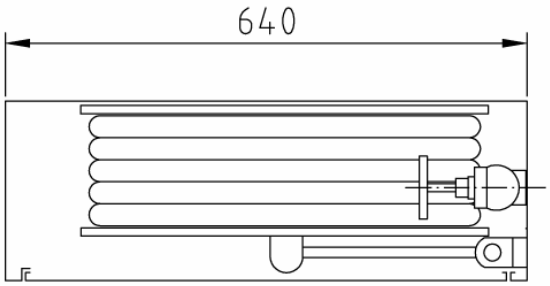

Art.-Nr.:	Oberfläche:	VA:
02 97 05	grundiert	RS/RR
02 97 06	grundiert	LS/LR
02 97 07	RAL 3001	RS/RR
02 97 08	RAL 3001	LS/LR

Aufputzschrank (Bauart C) Typ 1-C-S/20-30-DN19

Abmessungen: 640 x 740 x 220 mm (B x H x T)

Stck.	Ausschreibungstext	EUR / St.
	Feuerlösch-Schlauchanschlusseinrichtung DIN 14461-1 : 2003-07 Wandhydrant **„Typ S“** mit formstabilem Schlauch DN 19 (¾“) zur Selbsthilfe für Laien bei der Brandbekämpfung Löschwasserleitung NASS gemäß DIN 1988-6 - direkter Trinkwasseranschluss - **Aufputzschrank (Bauart C) Typ 1-C-S/20-30-DN19** Abmessungen: 640 x 740 x 220 mm (B x H x T) Schrankgehäuse und Tür aus verzinktem Stahlblech, allseitig doppelt abgekantet. Tür bündig in den Rahmen einschlagend, um 180° öffnend, mit Edelstahl-Scharnieren 50 mm angeschlagen, Tür auswechselbar. Korrosionsschutz: Grundierung (Pulverbeschichtung) (Lackierung nach GUV 0.7 § 11 rot bauseits) Türverschluss: vertieftliegender, verchromter Klapp-Drehgriff mit Einreiber, plombierbar. Ventil-Anschlussbohrung (Perforation Ø 43 mm) nach DIN Ø 40 + 10 mm wahlweise: in der Rechten/Linken Seitenwand <u>oder</u> in der Rechten/Linken Rückwand Wasserführende, schwingbare Schlauchhaspel Ø 500/140 mm nach DIN EN 671-1, bei Ausstattung gemäß DIN EN 671-1 mit CE-Zulassung-Nr. 24702-CPD-2005 schwingbar um 240°, aus verz. Stahlblech, rot RAL 3000 pulverbeschichtet, für max. « 30 m » formstabilen Druckschlauch DN 19 (¾“) nach EN 694-A. Schlauchhaspel in der Höhe verstellbar. Wasserführende Innenteile aus Messing, abgedichtet über 2 O-Ringe. Verbindungsschlauch DN 25 (1“) mit eingebundener STORZ-Druckkupplung D aus Messing, mit geradem Anschlussstutzen DN 25 (1“). Hinweisschild nach EU-Richtlinie 92/58/EWG u. BGV A8, 1 Piktogramm „Löschschlauch“ mit dem Zusatz „Typ S“, aus Selbstklebefolie, 200 x 200 mm, nicht nachleuchtend, Bedienungsanleitung nach DIN EN ISO 216, Größe DIN A5, aus Selbstklebefolie, Installationsanleitung. **Erforderliche Ausstattung (Zubehör)** 1 St. Montageverschraubung D-1“ (Ms) DIN 14461-3 1 St. Schlauchanschluss-Ventil D-1“ (Ms/Ms) DIN 14461-3 mit integriertem Rückschlagventil und Rohrbelüfter (Bauform C) Eingang: Außengewinde 1“ AG Ausgang: STORZ-Festkupplung D-1“ IG (Ms) 30 m Druckschlauch DN 19 (¾“) EN 694-A, formstabil, aufgehaspelt (lt. DIN EN 671-1 max. « 30 m ») 1 St. Eurostrahlrohr DN 19/4 mm EN 671-1, unfallsicher eingepresst **Mehrpreis** Endlackierung – Pulverbeschichtung signalrot RAL 3001	

Feuerlösch-Schlauchanschlusseinrichtung DIN 14461-1 : 2003-07
Wandhydranten „Typ S“ mit formstabilem Schlauch DN 19 (¾“)

zur Selbsthilfe für Laien • Löschwasserleitung NASS gemäß DIN 1988-6 - **direkter Trinkwasseranschluss** -

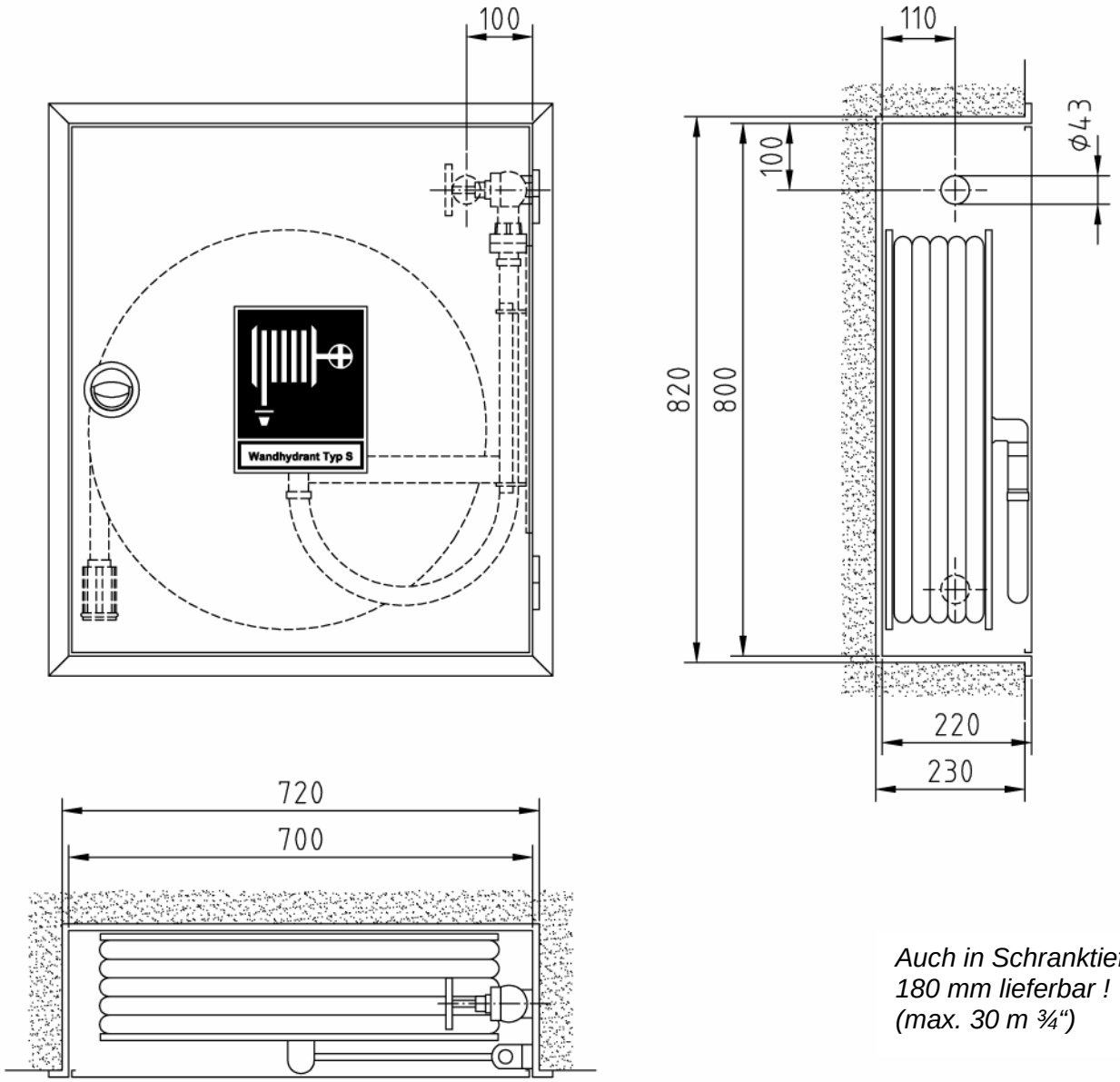

Auch in Schranktiefe 180 mm lieferbar ! (max. 30 m ¾“)

Art.-Nr.:	Oberfläche:	VA:
02 97 55	grundiert	RS/RR
02 97 56	grundiert	LS/LR
02 97 57	RAL 3001	RS/RR
02 97 58	RAL 3001	LS/LR

Einbauschrank (Bauart B) Typ 1-B-S/30-220-DN19

Abmessungen: 700 x 800 x 220 mm (B x H x T)
Erforderliches Nischenmaß: 720 x 820 x 230 mm (B x H x T)

Stck.	Ausschreibungstext	EUR / St.
	Feuerlösch-Schlauchanschlusseinrichtung DIN 14461-1 : 2003-07 Wandhydrant **„Typ S“** mit formstabilem Schlauch DN 19 (¾“) zur Selbsthilfe für Laien bei der Brandbekämpfung Löschwasserleitung NASS gemäß DIN 1988-6 - direkter Trinkwasseranschluss - **Einbauschrank (Bauart B) Typ 1-B-S/30-220-DN19** Abmessungen: 700 x 800 x 220 mm (B x H x T) Erforderliches Nischenmaß: 720 x 820 x 230 mm (B x H x T) Schrankgehäuse und Tür aus verzinktem Stahlblech, allseitig doppelt abgekantet. Türrahmen mit 30 mm breiter Putzleiste, nahtlos mit dem Schrankgehäuse verbunden. Tür bündig in den Rahmen einschlagend, um 180° öffnend, mit Edelstahl-Scharnieren 50 mm angeschlagen, Tür auswechselbar. Korrosionsschutz: Grundierung (Pulverbeschichtung) (Lackierung nach GUV 0.7 § 11 rot bauseits) Türverschluss: vertieftliegender, verchromter Klapp-Drehgriff mit Einreiber, plombierbar. Ventil-Anschlussbohrung (Perforation Ø 43 mm) nach DIN Ø 40 + 10 mm wahlweise: in der Rechten/Linken Seitenwand <u>oder</u> in der Rechten/Linken Rückwand Wasserführende, schwingbare Schlauchhaspel Ø 600/140 mm nach DIN EN 671-1, bei Ausstattung gemäß DIN EN 671-1 mit CE-Zulassung-Nr. 24702-CPD-2005 schwingbar um 240°, aus verz. Stahlblech, rot RAL 3000 pulverbeschichtet, für max. « 35 m » formstabilen Druckschlauch DN 19 (¾“) nach EN 694-A. Schlauchhaspel in der Höhe verstellbar. Wasserführende Innenteile aus Messing, abgedichtet über 2 O-Ringe. Verbindungsschlauch DN 25 (1“) mit eingebundener STORZ-Druckkupplung D aus Messing, mit geradem Anschlussstutzen DN 25 (1“). Hinweisschild nach EU-Richtlinie 92/58/EWG u. BGV A8, 1 Piktogramm „Löschschlauch“ mit dem Zusatz „Typ S“, aus Selbstklebefolie, 200 x 200 mm, nicht nachleuchtend, Bedienungsanleitung nach DIN EN ISO 216, Größe DIN A5, aus Selbstklebefolie, Installationsanleitung. **Erforderliche Ausstattung (Zubehör)** 1 St. Montageverschraubung D-1“ (Ms) DIN 14461-3 1 St. Schlauchanschluss-Ventil D-1“ (Ms/Ms) DIN 14461-3 mit integriertem Rückschlagventil und Rohrbelüfter (Bauform C) Eingang: Außengewinde 1“ AG Ausgang: STORZ-Festkupplung D-1“ IG (Ms) 30 m Druckschlauch DN 19 (¾“) EN 694-A, formstabil, aufgehaspelt (lt. DIN EN 671-1 max. « 30 m » - abweichend auch bis « 35 m » lieferbar) 1 St. Eurostrahlrohr DN 19/4 mm EN 671-1, unfallsicher eingepresst **Mehrpreis** Endlackierung – Pulverbeschichtung signalrot RAL 3001	

Feuerlösch-Schlauchanschlusseinrichtung DIN 14461-1 : 2003-07
Wandhydranten „Typ S“ mit formstabilem Schlauch DN 19 (¾“)

zur Selbsthilfe für Laien • Löschwasserleitung NASS gemäß DIN 1988-6 - **direkter Trinkwasseranschluss** -

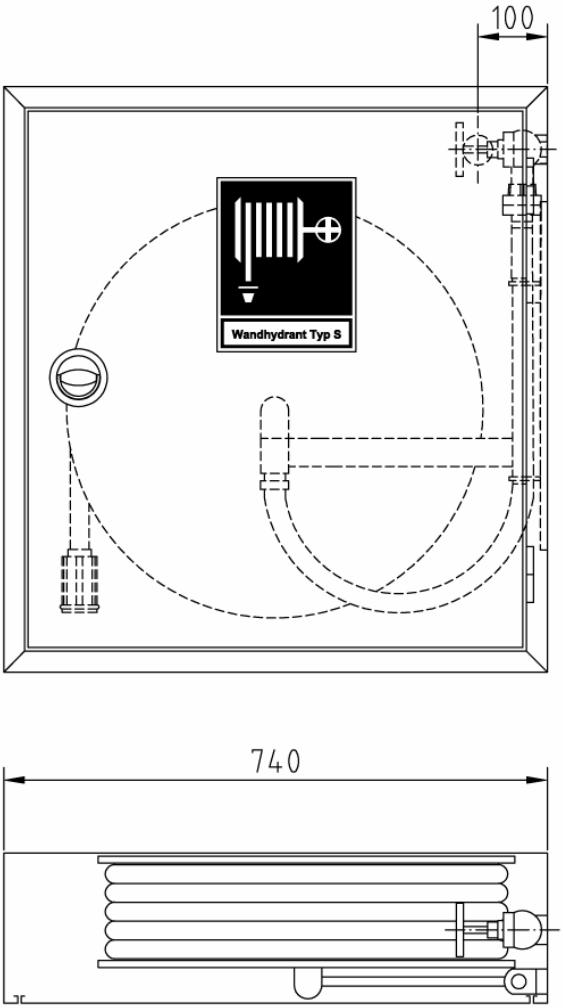

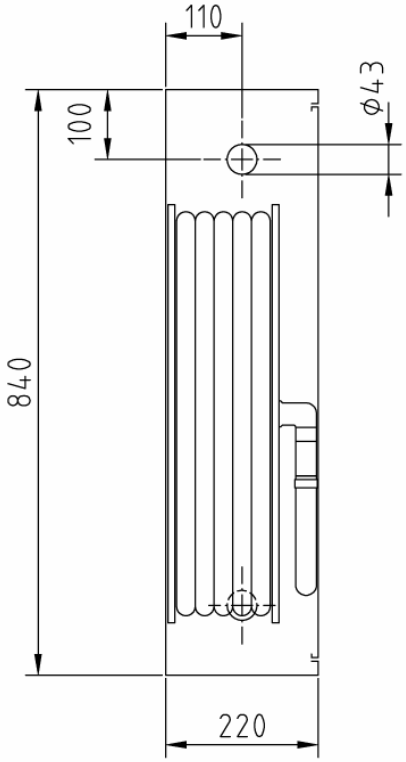

Auch in Schranktiefe 180 mm lieferbar ! (max. 30 m ¾“)

Art.-Nr.:	Oberfläche:	VA:
02 97 47	grundiert	RS/RR
02 97 48	grundiert	LS/LR
02 97 49	RAL 3001	RS/RR
02 97 50	RAL 3001	LS/LR

Aufputzschrank (Bauart C) Typ 1-C-S/30-220-DN19

Abmessungen: 740 x 840 x 220 mm (B x H x T)

Stck.	Ausschreibungstext	EUR / St.
	Feuerlösch-Schlauchanschlusseinrichtung DIN 14461-1 : 2003-07 Wandhydrant **„Typ S“** mit formstabilem Schlauch DN 19 (¾“) zur Selbsthilfe für Laien bei der Brandbekämpfung Löschwasserleitung NASS gemäß DIN 1988-6 - direkter Trinkwasseranschluss - **Aufputzschrank (Bauart C) Typ 1-C-S/30-220-DN19** Abmessungen: 740 x 840 x 220 mm (B x H x T) Schrankgehäuse und Tür aus verzinktem Stahlblech, allseitig doppelt abgekantet. Tür bündig in den Rahmen einschlagend, um 180° öffnend, mit Edelstahl-Scharnieren 50 mm angeschlagen, Tür auswechselbar. Korrosionsschutz: Grundierung (Pulverbeschichtung) (Lackierung nach GUV 0.7 § 11 rot bauseits) Türverschluss: vertieftliegender, verchromter Klapp-Drehgriff mit Einreiber, plombierbar. Ventil-Anschlussbohrung (Perforation Ø 43 mm) nach DIN Ø 40 + 10 mm wahlweise: in der Rechten/Linken Seitenwand <u>oder</u> in der Rechten/Linken Rückwand Wasserführende, schwingbare Schlauchhaspel Ø 600/140 mm nach DIN EN 671-1, bei Ausstattung gemäß DIN EN 671-1 mit CE-Zulassung-Nr. 24702-CPD-2005 schwingbar um 240°, aus verz. Stahlblech, rot RAL 3000 pulverbeschichtet, für max. « 35 m » formstabilen Druckschlauch DN 19 (¾“) nach EN 694-A. Schlauchhaspel in der Höhe verstellbar. Wasserführende Innenteile aus Messing, abgedichtet über 2 O-Ringe. Verbindungsschlauch DN 25 (1“) mit eingebundener STORZ-Druckkupplung D aus Messing, mit geradem Anschlussstutzen DN 25 (1“). Hinweisschild nach EU-Richtlinie 92/58/EWG u. BGV A8, 1 Piktogramm „Löschschlauch“ mit dem Zusatz „Typ S“, aus Selbstklebefolie, 200 x 200 mm, nicht nachleuchtend, Bedienungsanleitung nach DIN EN ISO 216, Größe DIN A5, aus Selbstklebefolie, Installationsanleitung. **Erforderliche Ausstattung (Zubehör)** 1 St. Montageverschraubung D-1“ (Ms) DIN 14461-3 1 St. Schlauchanschluss-Ventil D-1“ (Ms/Ms) DIN 14461-3 mit integriertem Rückschlagventil und Rohrbelüfter (Bauform C) Eingang: Außengewinde 1“ AG Ausgang: STORZ-Festkupplung D-1“ IG (Ms) 30 m Druckschlauch DN 19 (¾“) EN 694-A, formstabil, aufgehaspelt (lt. DIN EN 671-1 max. « 30 m » - abweichend auch bis « 35 m » lieferbar) 1 St. Eurostrahlrohr DN 19/4 mm EN 671-1, unfallsicher eingepresst **Mehrpreis** Endlackierung – Pulverbeschichtung signalrot RAL 3001	

Feuerlösch-Schlauchanschlusseinrichtung DIN 14461-1 : 2003-07
Wandhydranten „Typ S“ mit formstabilem Schlauch DN 19 (¾“)

zur Selbsthilfe für Laien • Löschwasserleitung NASS gemäß DIN 1988-6 - **direkter Trinkwasseranschluss** -

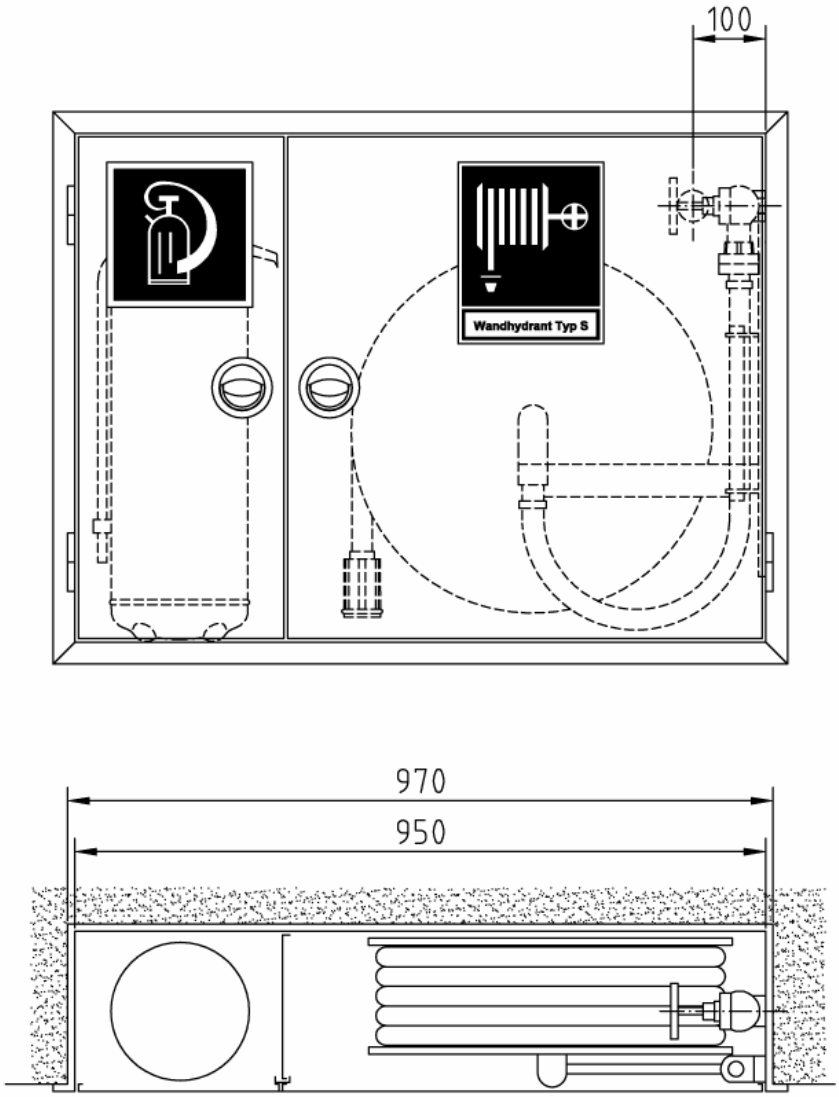

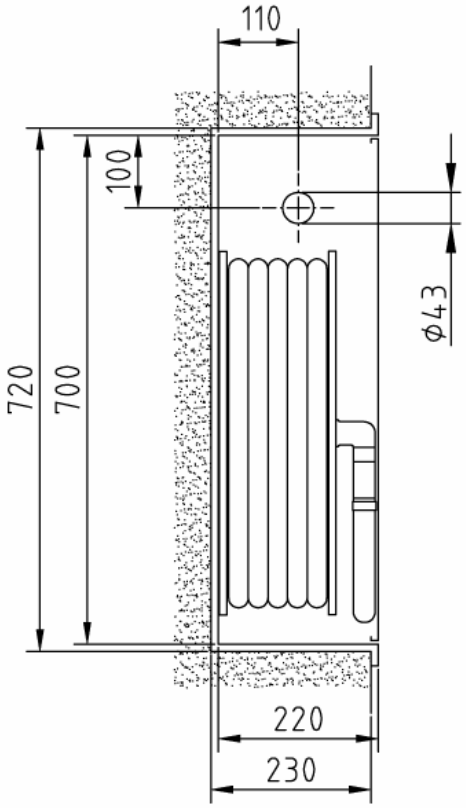

Art.-Nr.:	Oberfläche:	VA:
02 97 09	grundiert	RS/RR
02 97 10	grundiert	LS/LR
02 97 11	RAL 3001	RS/RR
02 97 12	RAL 3001	LS/LR

Kombi-Einbauschrank (Bauart B) Typ 1-B-S/K-30-DN19

Abmessungen: 950 x 700 x 220 mm (B x H x T)
Erforderliches Nischenmaß: 970 x 720 x 230 mm (B x H x T)

Stck.	Ausschreibungstext	EUR / St.
	Feuerlösch-Schlauchanschlusseinrichtung DIN 14461-1 : 2003-07 Wandhydrant **„Typ S“** mit formstabilem Schlauch DN 19 (¾“) zur Selbsthilfe für Laien bei der Brandbekämpfung Löschwasserleitung NASS gemäß DIN 1988-6 - direkter Trinkwasseranschluss - **Kombi-Einbauschrank (Bauart B) Typ 1-B-S/K-30-DN19** Abmessungen: 950 x 700 x 220 mm (B x H x T) Erforderliches Nischenmaß: 970 x 720 x 230 mm (B x H x T) Wandhydrantenkombination mit separatem Einstellfach für einen Feuerlöscher bis 12 kg seitlich neben dem Schlauchhaspel-Fach. Schrankgehäuse und Türen aus verzinktem Stahlblech, allseitig doppelt abgekantet. Türrahmen mit 30 mm breiter Putzleiste, nahtlos mit dem Schrankgehäuse verbunden. Türen bündig in den Rahmen einschlagend, um 180° öffnend, mit Edelstahl-Scharnieren 50 mm angeschlagen, Türen auswechselbar. Korrosionsschutz: Grundierung (Pulverbeschichtung) (Lackierung nach GUV 0.7 § 11 rot bauseits) Türverschlüsse: vertieftliegende, verchromte Klapp-Drehgriffe mit Einreiber, plombierbar. Ventil-Anschlussbohrung (Perforation Ø 43 mm) nach DIN Ø 40 + 10 mm wahlweise: in der Rechten/Linken Seitenwand <u>oder</u> in der Rechten/Linken Rückwand Wasserführende, schwingbare Schlauchhaspel Ø 500/140 mm nach DIN EN 671-1, bei Ausstattung gemäß DIN EN 671-1 mit CE-Zulassung-Nr. 24702-CPD-2005 schwingbar um 240°, aus verz. Stahlblech, rot RAL 3000 pulverbeschichtet, für max. « 30 m » formstabilen Druckschlauch DN 19 (¾“) nach EN 694-A. Schlauchhaspel in der Höhe verstellbar. Wasserführende Innenteile aus Messing, abgedichtet über 2 O-Ringe. Verbindungsschlauch DN 25 (1“) mit eingebundener STORZ-Druckkupplung D aus Messing, mit geradem Anschlussstutzen DN 25 (1“). Hinweisschilder nach EU-Richtlinie 92/58/EWG u. BGV A8, 1 Piktogramm „Löschschlauch“ mit dem Zusatz „Typ S“, 1 Piktogramm „Feuerlöschgerät“, aus Selbstklebefolie, 200 x 200 mm, nicht nachleuchtend, Bedienungsanleitung nach DIN EN ISO 216, Größe DIN A5, aus Selbstklebefolie, Installationsanleitung. **Erforderliche Ausstattung (Zubehör)** 1 St. Montageverschraubung D-1“ (Ms) DIN 14461-3 1 St. Schlauchanschluss-Ventil D-1“ (Ms/Ms) DIN 14461-3 mit integriertem Rückschlagventil und Rohrbelüfter (Bauform C) Eingang: Außengewinde 1“ AG Ausgang: STORZ-Festkupplung D-1“ IG (Ms) 30 m Druckschlauch DN 19 (¾“) EN 694-A, formstabil, aufgehaspelt (lt. DIN EN 671-1 max. « 30 m ») 1 St. Eurostrahlrohr DN 19/4 mm EN 671-1, unfallsicher eingepresst 1 St. Feuerlöscher DIN EN 3, Typ: **Mehrpreis** Endlackierung – Pulverbeschichtung signalrot RAL 3001	

Feuerlösch-Schlauchanschlusseinrichtung DIN 14461-1 : 2003-07
Wandhydranten „Typ S“ mit formstabilem Schlauch DN 19 (¾“)

zur Selbsthilfe für Laien • Löschwasserleitung NASS gemäß DIN 1988-6 - **direkter Trinkwasseranschluss** -

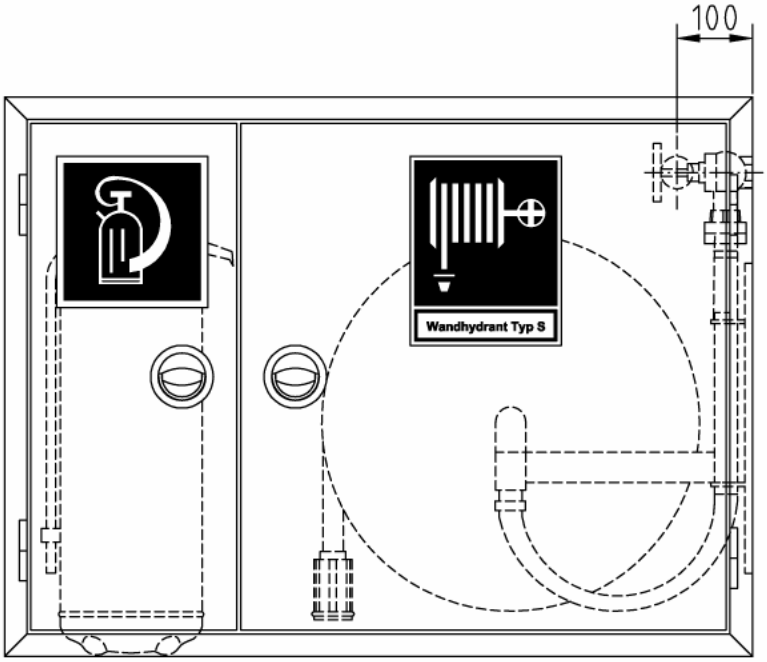

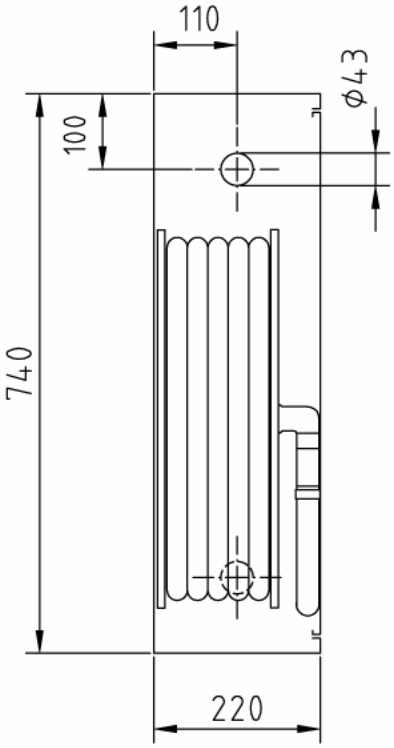

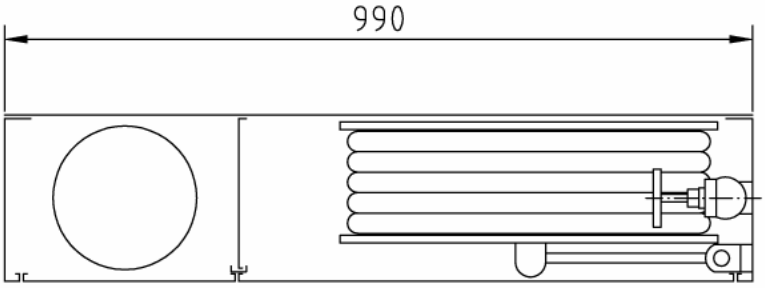

Art.-Nr.:	Oberfläche:	VA:
02 97 13	grundiert	RS/RR
02 97 14	grundiert	LS/LR
02 97 15	RAL 3001	RS/RR
02 97 16	RAL 3001	LS/LR

Kombi-Aufputzschrank (Bauart C) Typ 1-C-S/K-30-DN19

Abmessungen: 990 x 740 x 220 mm (B x H x T)

Stck.	Ausschreibungstext	EUR / St.
	Feuerlösch-Schlauchanschlusseinrichtung DIN 14461-1 : 2003-07 Wandhydrant **„Typ S“** mit formstabilem Schlauch DN 19 (¾“) zur Selbsthilfe für Laien bei der Brandbekämpfung Löschwasserleitung NASS gemäß DIN 1988-6 - direkter Trinkwasseranschluss - **Kombi-Aufputzschrank (Bauart C) Typ 1-C-S/K-30-DN19** Abmessungen: 990 x 740 x 220 mm (B x H x T) Wandhydrantenkombination mit separatem Einstellfach für einen Feuerlöscher bis 12 kg seitlich neben dem Schlauchhaspel-Fach. Schrankgehäuse und Türen aus verzinktem Stahlblech, allseitig doppelt abgekantet. Türen bündig in den Rahmen einschlagend, um 180° öffnend, mit Edelstahl-Scharnieren 50 mm angeschlagen, Türen auswechselbar. Korrosionsschutz: Grundierung (Pulverbeschichtung) (Lackierung nach GUV 0.7 § 11 rot bauseits) Türverschlüsse: vertieftliegende, verchromte Klapp-Drehgriffe mit Einreiber, plombierbar. Ventil-Anschlussbohrung (Perforation Ø 43 mm) nach DIN Ø 40 + 10 mm wahlweise: in der Rechten/Linken Seitenwand <u>oder</u> in der Rechten/Linken Rückwand Wasserführende, schwingbare Schlauchhaspel Ø 500/140 mm nach DIN EN 671-1, bei Ausstattung gemäß DIN EN 671-1 mit CE-Zulassung-Nr. 24702-CPD-2005 schwingbar um 240°, aus verz. Stahlblech, rot RAL 3000 pulverbeschichtet, für max. « 30 m » formstabilen Druckschlauch DN 19 (¾“) nach EN 694-A. Schlauchhaspel in der Höhe verstellbar. Wasserführende Innenteile aus Messing, abgedichtet über 2 O-Ringe. Verbindungsschlauch DN 25 (1“) mit eingebundener STORZ-Druckkupplung D aus Messing, mit geradem Anschlussstutzen DN 25 (1“). Hinweisschilder nach EU-Richtlinie 92/58/EWG u. BGV A8, 1 Piktogramm „Löschschlauch“ mit dem Zusatz „Typ S“, 1 Piktogramm „Feuerlöschgerät“, aus Selbstklebefolie, 200 x 200 mm, nicht nachleuchtend, Bedienungsanleitung nach DIN EN ISO 216, Größe DIN A5, aus Selbstklebefolie, Installationsanleitung. **Erforderliche Ausstattung (Zubehör)** 1 St. Montageverschraubung D-1“ (Ms) DIN 14461-3 1 St. Schlauchanschluss-Ventil D-1“ (Ms/Ms) DIN 14461-3 mit integriertem Rückschlagventil und Rohrbelüfter (Bauform C) Eingang: Außengewinde 1“ AG Ausgang: STORZ-Festkupplung D-1“ IG (Ms) 30 m Druckschlauch DN 19 (¾“) EN 694-A, formstabil, aufgehaspelt (lt. DIN EN 671-1 max. « 30 m ») 1 St. Eurostrahlrohr DN 19/4 mm EN 671-1, unfallsicher eingepresst 1 St. Feuerlöscher DIN EN 3, Typ: **Mehrpreis** Endlackierung – Pulverbeschichtung signalrot RAL 3001	

Feuerlösch-Schlauchanschlusseinrichtung DIN 14461-1 : 2003-07
Wandhydranten „Typ S“ mit formstabilem Schlauch DN 19 (¾“)

zur Selbsthilfe für Laien • Löschwasserleitung NASS gemäß DIN 1988-6 - **direkter Trinkwasseranschluss** -

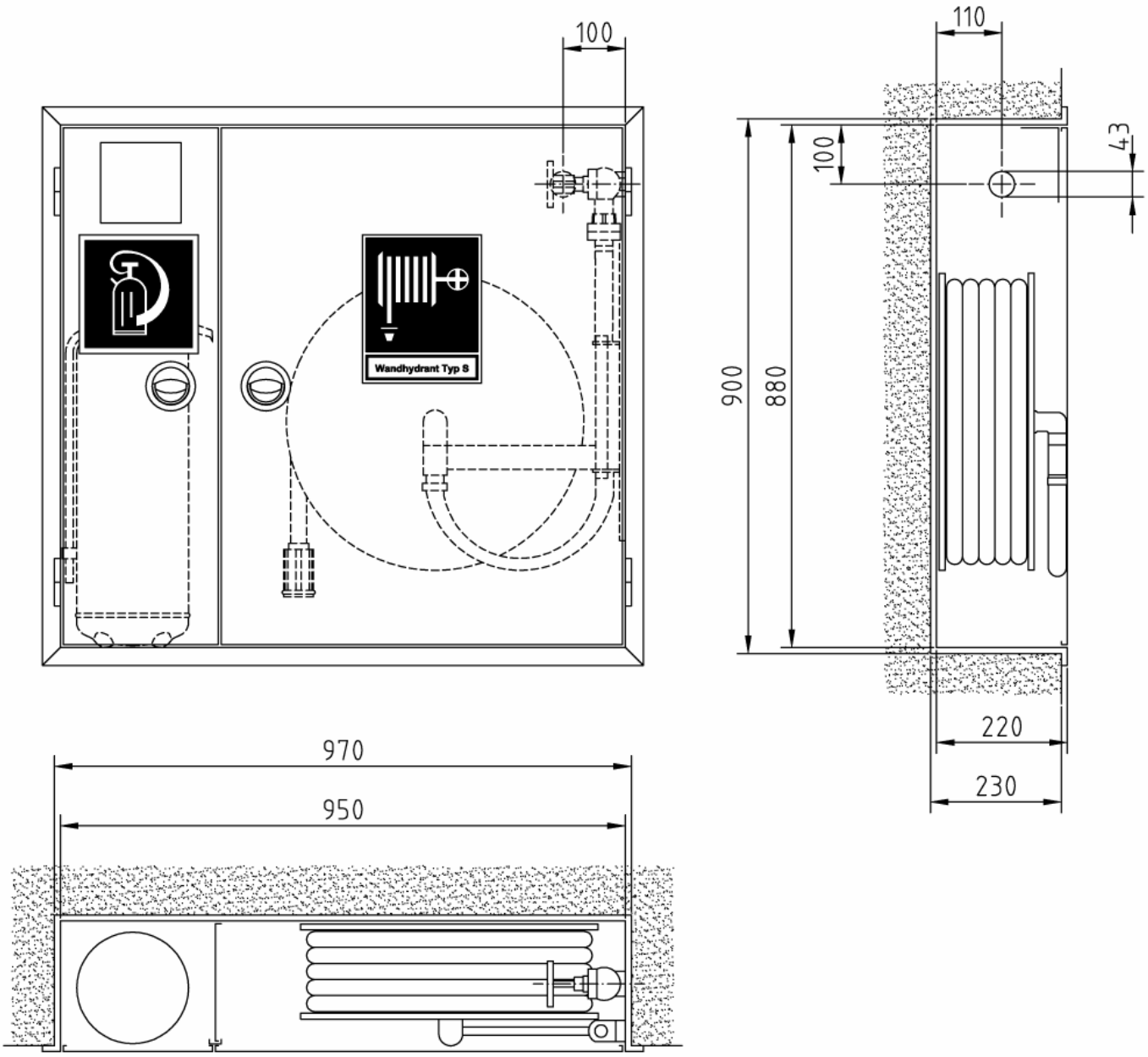

Art.-Nr.:	Oberfläche:	VA:
02 97 17	grundiert	RS/RR
02 97 18	grundiert	LS/LR
02 97 19	RAL 3001	RS/RR
02 97 20	RAL 3001	LS/LR

Kombi-Einbauschrank (Bauart B) Typ 1-B-S/K-M-30-DN19

Abmessungen: 950 x 880 x 220 mm (B x H x T)
Erforderliches Nischenmaß: 970 x 900 x 230 mm (B x H x T)

Stck.	Ausschreibungstext	EUR / St.
	Feuerlösch-Schlauchanschlusseinrichtung DIN 14461-1 : 2003-07 Wandhydrant **„Typ S“** mit formstabilem Schlauch DN 19 (¾“) zur Selbsthilfe für Laien bei der Brandbekämpfung Löschwasserleitung NASS gemäß DIN 1988-6 - direkter Trinkwasseranschluss - **Kombi-Einbauschrank (Bauart B) Typ 1-B-S/K-M-30-DN19** Abmessungen: 950 x 880 x 220 mm (B x H x T) Erforderliches Nischenmaß: 970 x 900 x 230 mm (B x H x T) Wandhydrantenkombination mit separatem Einstellfach für einen Feuerlöscher bis 12 kg seitlich neben dem Schlauchhaspel-Fach. Einbauvorrichtung für einen Druckknopf-Brandmelder, in der Tiefe verstellbar. Türausschnitt: 136 x 136 mm. Schrankgehäuse und Türen aus verzinktem Stahlblech, allseitig doppelt abgekantet. Türrahmen mit 30 mm breiter Putzleiste, nahtlos mit dem Schrankgehäuse verbunden. Türen bündig in den Rahmen einschlagend, um 180° öffnend, mit Edelstahl-Scharnieren 50 mm angeschlagen, Türen auswechselbar. Korrosionsschutz: Grundierung (Pulverbeschichtung) (Lackierung nach GUV 0.7 § 11 rot bauseits) Türverschlüsse: vertieftliegende, verchromte Klapp-Drehgriffe mit Einreiber, plombierbar. Ventil-Anschlussbohrung (Perforation Ø 43 mm) nach DIN Ø 40 + 10 mm wahlweise: in der Rechten/Linken Seitenwand <u>oder</u> in der Rechten/Linken Rückwand Wasserführende, schwingbare Schlauchhaspel Ø 500/140 mm nach DIN EN 671-1, bei Ausstattung gemäß DIN EN 671-1 mit CE-Zulassung-Nr. 24702-CPD-2005 schwingbar um 240°, aus verz. Stahlblech, rot RAL 3000 pulverbeschichtet, für max. « 30 m » formstabilen Druckschlauch DN 19 (¾“) nach EN 694-A. Schlauchhaspel in der Höhe verstellbar. Wasserführende Innenteile aus Messing, abgedichtet über 2 O-Ringe. Verbindungsschlauch DN 25 (1“) mit eingebundener STORZ-Druckkupplung D aus Messing, mit geradem Anschlussstutzen DN 25 (1“). Hinweisschilder nach EU-Richtlinie 92/58/EWG u. BGV A8, 1 Piktogramm „Löschschlauch“ mit dem Zusatz „Typ S“, 1 Piktogramm „Feuerlöschgerät“, aus Selbstklebefolie, 200 x 200 mm, nicht nachleuchtend, Bedienungsanleitung nach DIN EN ISO 216, Größe DIN A5, aus Selbstklebefolie, Installationsanleitung. **Erforderliche Ausstattung (Zubehör)** 1 St. Montageverschraubung D-1“ (Ms) DIN 14461-3 1 St. Schlauchanschluss-Ventil D-1“ (Ms/Ms) DIN 14461-3 mit integriertem Rückschlagventil und Rohrbelüfter (Bauform C) Eingang: Außengewinde 1“ AG Ausgang: STORZ-Festkupplung D-1“ IG (Ms) 30 m Druckschlauch DN 19 (¾“) EN 694-A, formstabil, aufgehaspelt (lt. DIN EN 671-1 max. « 30 m ») 1 St. Eurostrahlrohr DN 19/4 mm EN 671-1, unfallsicher eingepresst 1 St. Feuerlöscher DIN EN 3, Typ: 1 St. Druckknopf-Brandmelder DIN EN 54-11, Typ: **Mehrpreis** Endlackierung – Pulverbeschichtung signalrot RAL 3001	

Feuerlösch-Schlauchanschlusseinrichtung DIN 14461-1 : 2003-07
Wandhydranten „Typ S“ mit formstabilem Schlauch DN 19 (¾“)

zur Selbsthilfe für Laien • Löschwasserleitung NASS gemäß DIN 1988-6 - **direkter Trinkwasseranschluss** -

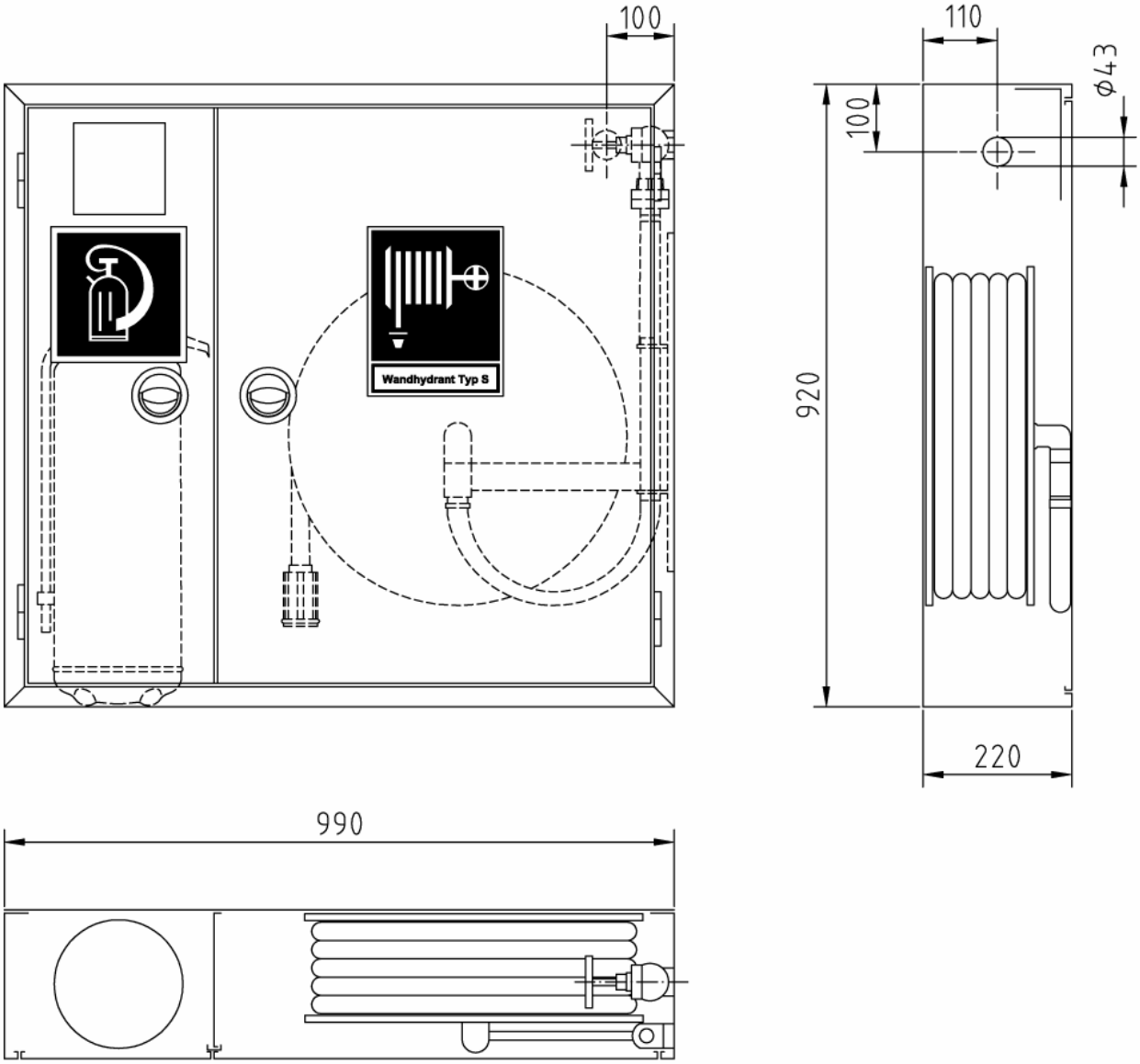

Art.-Nr.:	Oberfläche:	VA:
02 97 21	grundiert	RS/RR
02 97 22	grundiert	LS/LR
02 97 23	RAL 3001	RS/RR
02 97 24	RAL 3001	LS/LR

Kombi-Aufputzschrank (Bauart C) Typ 1-C-S/K-M-30-DN19

Abmessungen: 990 x 920 x 220 mm (B x H x T)

Stck.	Ausschreibungstext	EUR / St.
	Feuerlösch-Schlauchanschlusseinrichtung DIN 14461-1 : 2003-07 Wandhydrant **„Typ S“** mit formstabilem Schlauch DN 19 (¾“) zur Selbsthilfe für Laien bei der Brandbekämpfung Löschwasserleitung NASS gemäß DIN 1988-6 - direkter Trinkwasseranschluss - **Kombi-Aufputzschrank (Bauart C) Typ 1-C-S/K-M-30-DN19** Abmessungen: 990 x 920 x 220 mm (B x H x T) Wandhydrantenkombination mit separatem Einstellfach für einen Feuerlöscher bis 12 kg seitlich neben dem Schlauchhaspel-Fach. Einbauvorrichtung für einen Druckknopf-Brandmelder, in der Tiefe verstellbar. Türausschnitt: 136 x 136 mm. Schrankgehäuse und Türen aus verzinktem Stahlblech, allseitig doppelt abgekantet. Türen bündig in den Rahmen einschlagend, um 180° öffnend, mit Edelstahl-Scharnieren 50 mm angeschlagen, Türen auswechselbar. Korrosionsschutz: Grundierung (Pulverbeschichtung) (Lackierung nach GUV 0.7 § 11 rot bauseits) Türverschlüsse: vertieftliegende, verchromte Klapp-Drehgriffe mit Einreiber, plombierbar. Ventil-Anschlussbohrung (Perforation Ø 43 mm) nach DIN Ø 40 + 10 mm wahlweise: in der Rechten/Linken Seitenwand <u>oder</u> in der Rechten/Linken Rückwand Wasserführende, schwingbare Schlauchhaspel Ø 500/140 mm nach DIN EN 671-1, bei Ausstattung gemäß DIN EN 671-1 mit CE-Zulassung-Nr. 24702-CPD-2005 schwingbar um 240°, aus verz. Stahlblech, rot RAL 3000 pulverbeschichtet, für max. « 30 m » formstabilen Druckschlauch DN 19 (¾“) nach EN 694-A. Schlauchhaspel in der Höhe verstellbar. Wasserführende Innenteile aus Messing, abgedichtet über 2 O-Ringe. Verbindungsschlauch DN 25 (1“) mit eingebundener STORZ-Druckkupplung D aus Messing, mit geradem Anschlussstutzen DN 25 (1“). Hinweisschilder nach EU-Richtlinie 92/58/EWG u. BGV A8, 1 Piktogramm „Löschschlauch“ mit dem Zusatz „Typ S“, 1 Piktogramm „Feuerlöschgerät“, aus Selbstklebefolie, 200 x 200 mm, nicht nachleuchtend, Bedienungsanleitung nach DIN EN ISO 216, Größe DIN A5, aus Selbstklebefolie, Installationsanleitung. **Erforderliche Ausstattung (Zubehör)** 1 St. Montageverschraubung D-1“ (Ms) DIN 14461-3 1 St. Schlauchanschluss-Ventil D-1“ (Ms/Ms) DIN 14461-3 mit integriertem Rückschlagventil und Rohrbelüfter (Bauform C) Eingang: Außengewinde 1“ AG Ausgang: STORZ-Festkupplung D-1“ IG (Ms) 30 m Druckschlauch DN 19 (¾“) EN 694-A, formstabil, aufgehaspelt (lt. DIN EN 671-1 max. « 30 m ») 1 St. Eurostrahlrohr DN 19/4 mm EN 671-1, unfallsicher eingepresst 1 St. Feuerlöscher DIN EN 3, Typ: 1 St. Druckknopf-Brandmelder DIN EN 54-11, Typ: **Mehrpreis** Endlackierung – Pulverbeschichtung signalrot RAL 3001	

Feuerlösch-Schlauchanschlusseinrichtung DIN 14461-1 : 2003-07
Wandhydranten „Typ S“ mit formstabilem Schlauch DN 19 (¾“)

zur Selbsthilfe für Laien • Löschwasserleitung NASS gemäß DIN 1988-6 - **direkter Trinkwasseranschluss** -

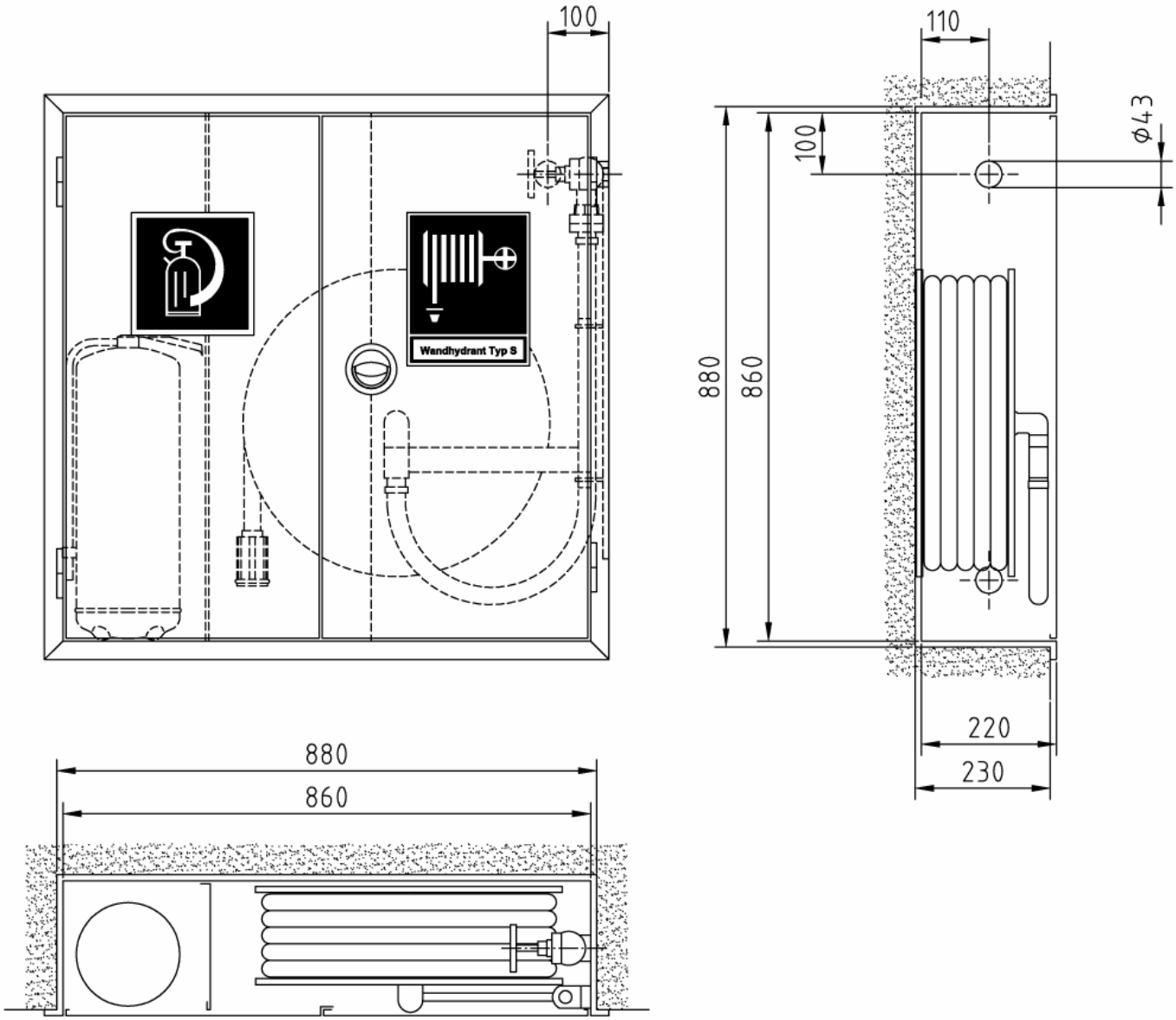

Art.-Nr.:	Oberfläche:	VA:
02 97 89	grundiert	RS/RR
02 97 90	grundiert	LS/LR
02 97 91	RAL 3001	RS/RR
02 97 92	RAL 3001	LS/LR

Kombi-Einbauschrank (Bauart B) Typ 1-B-S/K-K-20-30-DN19

Abmessungen: 860 x 860 x 220 mm (B x H x T)
Erforderliches Nischenmaß: 880 x 880 x 230 mm (B x H x T)

Stck.	Ausschreibungstext	EUR / St.
	Feuerlösch-Schlauchanschlusseinrichtung DIN 14461-1 : 2003-07 Wandhydrant **„Typ S“** mit formstabilem Schlauch DN 19 (¾“) zur Selbsthilfe für Laien bei der Brandbekämpfung Löschwasserleitung NASS gemäß DIN 1988-6 - direkter Trinkwasseranschluss - **Kombi-Einbauschrank (Bauart B) Typ 1-B-S/K-K-20-30-DN19** Abmessungen: 860 x 860 x 220 mm (B x H x T) Erforderliches Nischenmaß: 880 x 880 x 230 mm (B x H x T) Wandhydrantenkombination mit abgeteiltem Einstellfach für einen Feuerlöscher bis 12 kg seitlich neben dem Schlauchhaspel-Fach. Schrankgehäuse und Türen aus verzinktem Stahlblech, allseitig doppelt abgekantet. Türrahmen mit 30 mm breiter Putzleiste, nahtlos mit dem Schrankgehäuse verbunden. 2 gleichgroße Türen bündig in den Rahmen einschlagend, um 180° öffnend, mit Edelstahl-Scharnieren 50 mm angeschlagen, Türen auswechselbar. Korrosionsschutz: Grundierung (Pulverbeschichtung) (Lackierung nach GUV 0.7 § 11 rot bauseits) Türverschluss: vertieftliegender, verchromter Klapp-Drehgriff mit Verriegelungsstangen, plombierbar. Ventil-Anschlussbohrung (Perforation Ø 43 mm) nach DIN Ø 40 + 10 mm wahlweise: in der Rechten/Linken Seitenwand <u>oder</u> in der Rechten/Linken Rückwand Wasserführende, schwingbare Schlauchhaspel Ø 500/140 mm nach DIN EN 671-1, bei Ausstattung gemäß DIN EN 671-1 mit CE-Zulassung-Nr. 24702-CPD-2005 schwingbar um 240°, aus verz. Stahlblech, rot RAL 3000 pulverbeschichtet, für max. « 30 m » formstabilen Druckschlauch DN 19 (¾“) nach EN 694-A. Schlauchhaspel in der Höhe verstellbar. Wasserführende Innenteile aus Messing, abgedichtet über 2 O-Ringe. Verbindungsschlauch DN 25 (1“) mit eingebundener STORZ-Druckkupplung D aus Messing, mit geradem Anschlussstutzen DN 25 (1“). Hinweisschilder nach EU-Richtlinie 92/58/EWG u. BGV A8, 1 Piktogramm „Löschschlauch“ mit dem Zusatz „Typ S“, 1 Piktogramm „Feuerlöschgerät“, aus Selbstklebefolie, 200 x 200 mm, nicht nachleuchtend, Bedienungsanleitung nach DIN EN ISO 216, Größe DIN A5, aus Selbstklebefolie, Installationsanleitung. **Erforderliche Ausstattung (Zubehör)** 1 St. Montageverschraubung D-1“ (Ms) DIN 14461-3 1 St. Schlauchanschluss-Ventil D-1“ (Ms/Ms) DIN 14461-3 mit integriertem Rückschlagventil und Rohrbelüfter (Bauform C) Eingang: Außengewinde 1“ AG Ausgang: STORZ-Festkupplung D-1“ IG (Ms) 30 m Druckschlauch DN 19 (¾“) EN 694-A, formstabil, aufgehaspelt (lt. DIN EN 671-1 max. « 30 m ») 1 St. Eurostrahlrohr DN 19/4 mm EN 671-1, unfallsicher eingepresst 1 St. Feuerlöscher DIN EN 3, Typ: **Mehrpreis** Endlackierung – Pulverbeschichtung signalrot RAL 3001	

Feuerlösch-Schlauchanschlusseinrichtung DIN 14461-1 : 2003-07
Wandhydranten „Typ S“ mit formstabilem Schlauch DN 19 (¾“)

zur Selbsthilfe für Laien • Löschwasserleitung NASS gemäß DIN 1988-6 - **direkter Trinkwasseranschluss** -

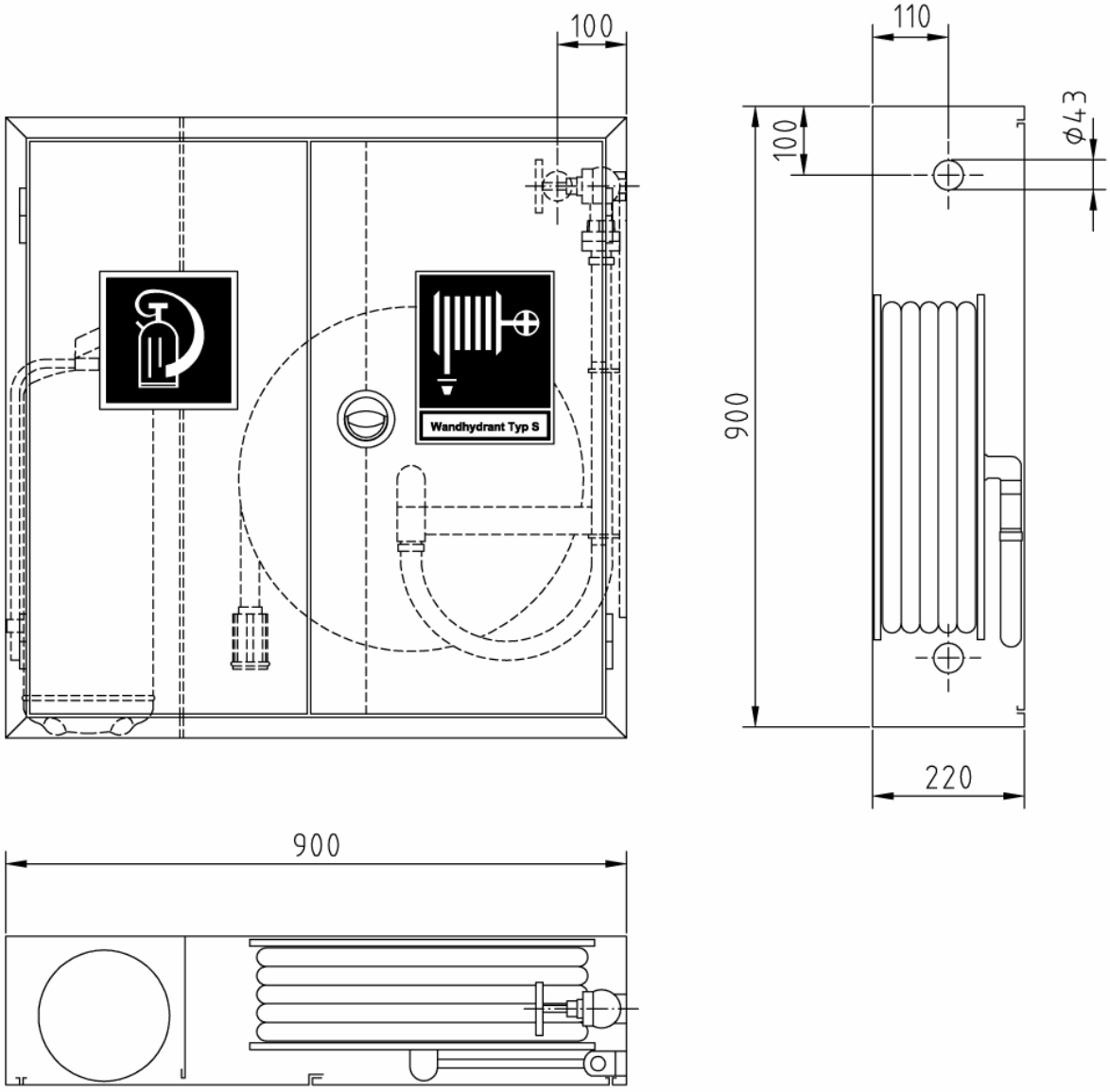

Art.-Nr.:	Oberfläche:	VA:
02 97 93	grundiert	RS/RR
02 97 94	grundiert	LS/LR
02 97 95	RAL 3001	RS/RR
02 97 96	RAL 3001	LS/LR

Kombi-Aufputzschrank (Bauart C) Typ 1-C-S/K-K-20-30-DN19

Abmessungen: 900 x 900 x 220 mm (B x H x T)

Stck.	Ausschreibungstext	EUR / St.
	Feuerlösch-Schlauchanschlusseinrichtung DIN 14461-1 : 2003-07 Wandhydrant **„Typ S“** mit formstabilem Schlauch DN 19 (¾“) zur Selbsthilfe für Laien bei der Brandbekämpfung Löschwasserleitung NASS gemäß DIN 1988-6 - direkter Trinkwasseranschluss - **Kombi-Aufputzschrank (Bauart C) Typ 1-C-S/K-K-20-30-DN19** Abmessungen: 900 x 900 x 220 mm (B x H x T) Wandhydrantenkombination mit abgeteiltem Einstellfach für einen Feuerlöscher bis 12 kg seitlich neben dem Schlauchhaspel-Fach. Schrankgehäuse und Türen aus verzinktem Stahlblech, allseitig doppelt abgekantet. 2 gleichgroße Türen bündig in den Rahmen einschlagend, um 180° öffnend, mit Edelstahl-Scharnieren 50 mm angeschlagen, Türen auswechselbar. Korrosionsschutz: Grundierung (Pulverbeschichtung) (Lackierung nach GUV 0.7 § 11 rot bauseits) Türverschluss: vertieftliegender, verchromter Klapp-Drehgriff mit Verriegelungsstangen, plombierbar. Ventil-Anschlussbohrung (Perforation Ø 43 mm) nach DIN Ø 40 + 10 mm wahlweise: in der Rechten/Linken Seitenwand <u>oder</u> in der Rechten/Linken Rückwand Wasserführende, schwingbare Schlauchhaspel Ø 500/140 mm nach DIN EN 671-1, bei Ausstattung gemäß DIN EN 671-1 mit CE-Zulassung-Nr. 24702-CPD-2005 schwingbar um 240°, aus verz. Stahlblech, rot RAL 3000 pulverbeschichtet, für max. « 30 m » formstabilen Druckschlauch DN 19 (¾“) nach EN 694-A. Schlauchhaspel in der Höhe verstellbar. Wasserführende Innenteile aus Messing, abgedichtet über 2 O-Ringe. Verbindungsschlauch DN 25 (1“) mit eingebundener STORZ-Druckkupplung D aus Messing, mit geradem Anschlussstutzen DN 25 (1“). Hinweisschilder nach EU-Richtlinie 92/58/EWG u. BGV A8, 1 Piktogramm „Löschschlauch“ mit dem Zusatz „Typ S“, 1 Piktogramm „Feuerlöschgerät“, aus Selbstklebefolie, 200 x 200 mm, nicht nachleuchtend, Bedienungsanleitung nach DIN EN ISO 216, Größe DIN A5, aus Selbstklebefolie, Installationsanleitung. **Erforderliche Ausstattung (Zubehör)** 1 St. Montageverschraubung D-1“ (Ms) DIN 14461-3 1 St. Schlauchanschluss-Ventil D-1“ (Ms/Ms) DIN 14461-3 mit integriertem Rückschlagventil und Rohrbelüfter (Bauform C) Eingang: Außengewinde 1“ AG Ausgang: STORZ-Festkupplung D-1“ IG (Ms) 30 m Druckschlauch DN 19 (¾“) EN 694-A, formstabil, aufgehaspelt (lt. DIN EN 671-1 max. « 30 m ») 1 St. Eurostrahlrohr DN 19/4 mm EN 671-1, unfallsicher eingepresst 1 St. Feuerlöscher DIN EN 3, Typ: **Mehrpreis** Endlackierung – Pulverbeschichtung signalrot RAL 3001	

Feuerlösch-Schlauchanschlusseinrichtung DIN 14461-1 : 2003-07
Wandhydranten „Typ S“ mit formstabilem Schlauch DN 19 (¾“)

zur Selbsthilfe für Laien • Löschwasserleitung NASS gemäß DIN 1988-6 - **direkter Trinkwasseranschluss** -

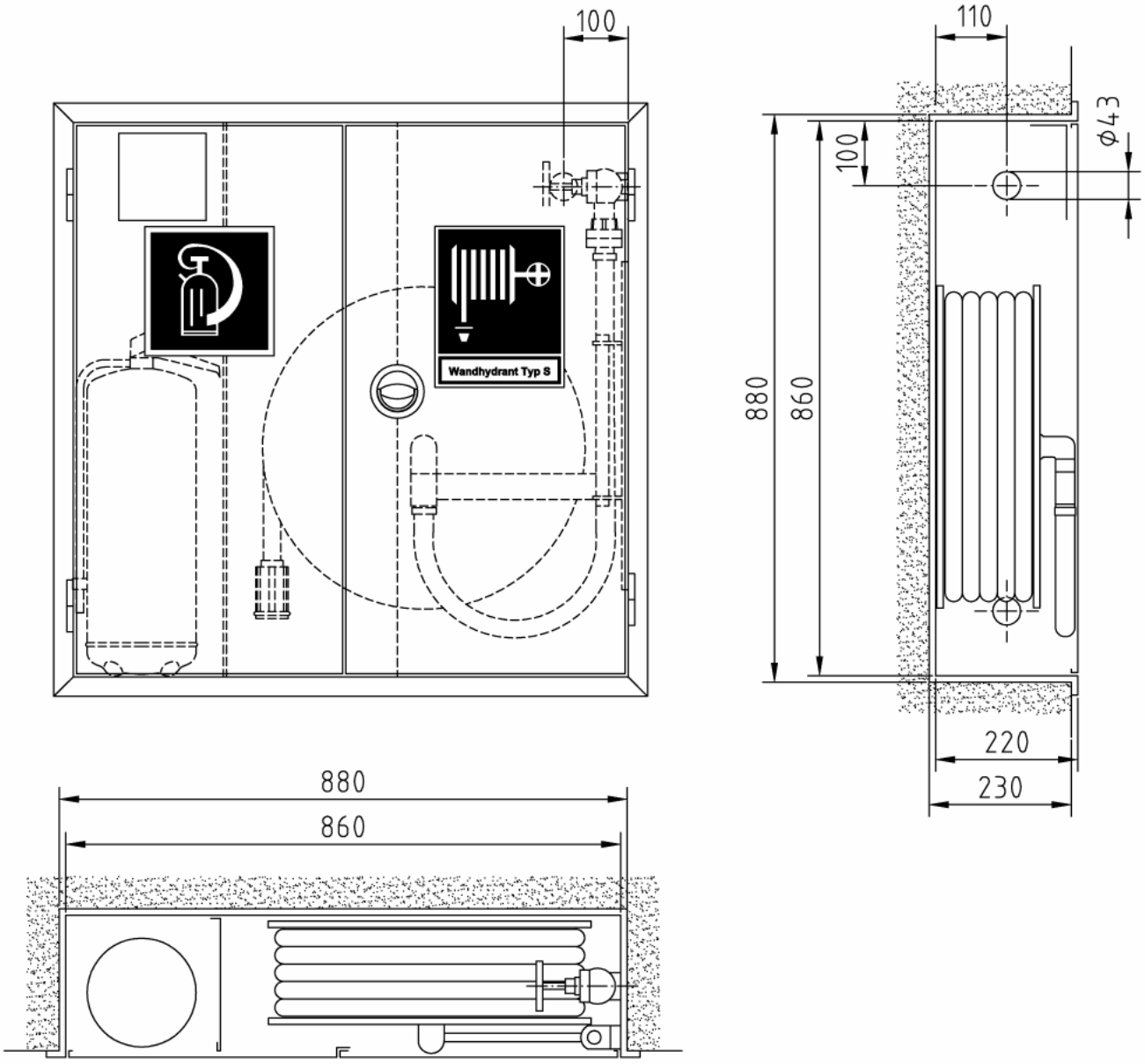

Art.-Nr.:	Oberfläche:	VA:
02 97 67	grundiert	RS/RR
02 97 68	grundiert	LS/LR
02 97 69	RAL 3000	RS/RR
02 97 70	RAL 3000	LS/LR

Kombi-Einbauschrank (Bauart B) Typ 1-B-S/K-K-M-20-30-DN19

Abmessungen: 860 x 860 x 220 mm (B x H x T)
Erforderliches Nischenmaß: 880 x 880 x 230 mm (B x H x T)

Stck.	Ausschreibungstext	EUR / St.
	Feuerlösch-Schlauchanschlusseinrichtung DIN 14461-1 : 2003-07 Wandhydrant **„Typ S“** mit formstabilem Schlauch DN 19 (¾“) zur Selbsthilfe für Laien bei der Brandbekämpfung Löschwasserleitung NASS gemäß DIN 1988-6 - direkter Trinkwasseranschluss - **Kombi-Einbauschrank (Bauart B) Typ 1-B-S/K-K-M-20-30-DN19** Abmessungen: 860 x 860 x 220 mm (B x H x T) Erforderliches Nischenmaß: 880 x 880 x 230 mm (B x H x T) Wandhydrantenkombination mit abgeteiltem Einstellfach für einen Feuerlöscher bis 12 kg seitlich neben dem Schlauchhaspel-Fach. Einbauvorrichtung für einen Druckknopf-Brandmelder, in der Tiefe verstellbar. Türausschnitt: 136 x 136 mm. Schrankgehäuse und Türen aus verzinktem Stahlblech, allseitig doppelt abgekantet. Türrahmen mit 30 mm breiter Putzleiste, nahtlos mit dem Schrankgehäuse verbunden. 2 gleichgroße Türen bündig in den Rahmen einschlagend, um 180° öffnend, mit Edelstahl-Scharnieren 50 mm angeschlagen, Türen auswechselbar. Korrosionsschutz: Grundierung (Pulverbeschichtung) (Lackierung nach GUV 0.7 § 11 rot bauseits) Türverschluss: vertieftliegender, verchromter Klapp-Drehgriff mit Verriegelungsstangen, plombierbar. Ventil-Anschlussbohrung (Perforation Ø 43 mm) nach DIN Ø 40 + 10 mm wahlweise: in der Rechten/Linken Seitenwand <u>oder</u> in der Rechten/Linken Rückwand Wasserführende, schwingbare Schlauchhaspel Ø 500/140 mm nach DIN EN 671-1, bei Ausstattung gemäß DIN EN 671-1 mit CE-Zulassung-Nr. 24702-CPD-2005 schwingbar um 240°, aus verz. Stahlblech, rot RAL 3000 pulverbeschichtet, für max. « 30 m » formstabilen Druckschlauch DN 19 (¾“) nach EN 694-A. Schlauchhaspel in der Höhe verstellbar. Wasserführende Innenteile aus Messing, abgedichtet über 2 O-Ringe. Verbindungsschlauch DN 25 (1“) mit eingebundener STORZ-Druckkupplung D aus Messing, mit geradem Anschlussstutzen DN 25 (1“). Hinweisschilder nach EU-Richtlinie 92/58/EWG u. BGV A8, 1 Piktogramm „Löschschlauch“ mit dem Zusatz „Typ S“, 1 Piktogramm „Feuerlöschgerät“, aus Selbstklebefolie, 200 x 200 mm, nicht nachleuchtend, Bedienungsanleitung nach DIN EN ISO 216, Größe DIN A5, aus Selbstklebefolie, Installationsanleitung. **Erforderliche Ausstattung (Zubehör)** 1 St. Montageverschraubung D-1“ (Ms) DIN 14461-3 1 St. Schlauchanschluss-Ventil D-1“ (Ms/Ms) DIN 14461-3 mit integriertem Rückschlagventil und Rohrbelüfter (Bauform C) Eingang: Außengewinde 1“ AG Ausgang: STORZ-Festkupplung D-1“ IG (Ms) 30 m Druckschlauch DN 19 (¾“) EN 694-A, formstabil, aufgehaspelt (lt. DIN EN 671-1 max. « 30 m ») 1 St. Eurostrahlrohr DN 19/4 mm EN 671-1, unfallsicher eingepresst 1 St. Feuerlöscher DIN EN 3, Typ: 1 St. Druckknopf-Brandmelder DIN EN 54-11, Typ: **Mehrpreis** Endlackierung – Pulverbeschichtung signalrot RAL 3001	

Feuerlösch-Schlauchanschlusseinrichtung DIN 14461-1 : 2003-07
Wandhydranten „Typ S“ mit formstabilem Schlauch DN 19 (¾“)

zur Selbsthilfe für Laien • Löschwasserleitung NASS gemäß DIN 1988-6 - **direkter Trinkwasseranschluss** -

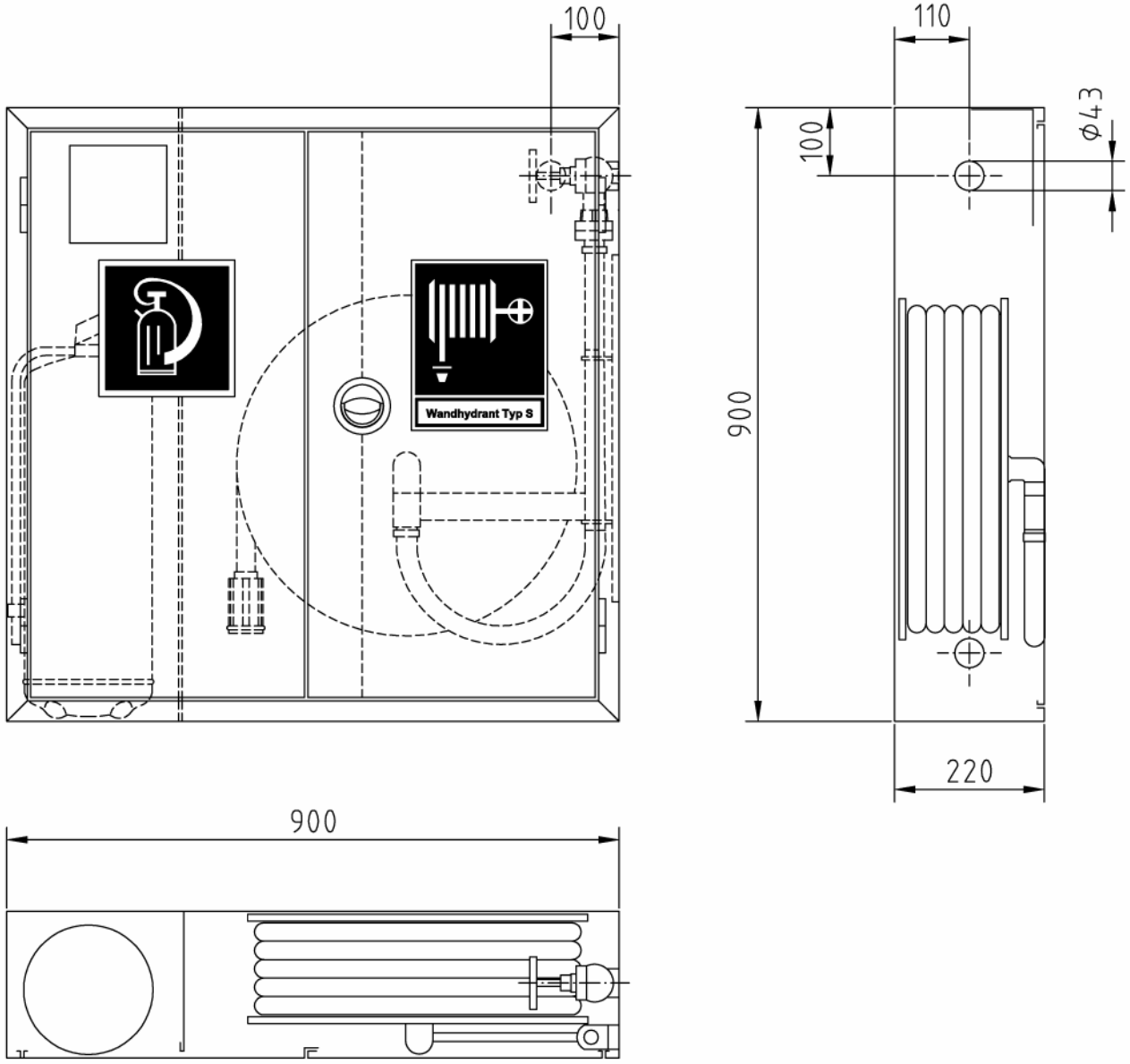

Art.-Nr.:	Oberfläche:	VA:
02 97 71	grundiert	RS/RR
02 97 72	grundiert	LS/LR
02 97 73	RAL 3001	RS/RR
02 97 74	RAL 3001	LS/LR

Kombi-Aufputzschrank (Bauart C) Typ 1-C-S/K-K-M-20-30-DN19

Abmessungen: 900 x 900 x 220 mm (B x H x T)

Stck.	Ausschreibungstext	EUR / St.
	Feuerlösch-Schlauchanschlusseinrichtung DIN 14461-1 : 2003-07 Wandhydrant **„Typ S“** mit formstabilem Schlauch DN 19 (¾“) zur Selbsthilfe für Laien bei der Brandbekämpfung Löschwasserleitung NASS gemäß DIN 1988-6 - direkter Trinkwasseranschluss - **Kombi-Aufputzschrank (Bauart C) Typ 1-C-S/K-K-M-20-30-DN19** Abmessungen: 900 x 900 x 220 mm (B x H x T) Wandhydrantenkombination mit abgeteiltem Einstellfach für einen Feuerlöscher bis 12 kg seitlich neben dem Schlauchhaspel-Fach. Einbauvorrichtung für einen Druckknopf-Brandmelder, in der Tiefe verstellbar. Türausschnitt: 136 x 136 mm. Schrankgehäuse und Türen aus verzinktem Stahlblech, allseitig doppelt abgekantet. 2 gleichgroße Türen bündig in den Rahmen einschlagend, um 180° öffnend, mit Edelstahl-Scharnieren 50 mm angeschlagen, Türen auswechselbar. Korrosionsschutz: Grundierung (Pulverbeschichtung) (Lackierung nach GUV 0.7 § 11 rot bauseits) Türverschluss: vertieftliegender, verchromter Klapp-Drehgriff mit Verriegelungsstangen, plombierbar. Ventil-Anschlussbohrung (Perforation Ø 43 mm) nach DIN Ø 40 + 10 mm wahlweise: in der Rechten/Linken Seitenwand <u>oder</u> in der Rechten/Linken Rückwand Wasserführende, schwingbare Schlauchhaspel Ø 500/140 mm nach DIN EN 671-1, bei Ausstattung gemäß DIN EN 671-1 mit CE-Zulassung-Nr. 24702-CPD-2005 schwingbar um 240°, aus verz. Stahlblech, rot RAL 3000 pulverbeschichtet, für max. « 30 m » formstabilen Druckschlauch DN 19 (¾“) nach EN 694-A. Schlauchhaspel in der Höhe verstellbar. Wasserführende Innenteile aus Messing, abgedichtet über 2 O-Ringe. Verbindungsschlauch DN 25 (1“) mit eingebundener STORZ-Druckkupplung D aus Messing, mit geradem Anschlussstutzen DN 25 (1“). Hinweisschilder nach EU-Richtlinie 92/58/EWG u. BGV A8, 1 Piktogramm „Löschschlauch“ mit dem Zusatz „Typ S“, 1 Piktogramm „Feuerlöschgerät“, aus Selbstklebefolie, 200 x 200 mm, nicht nachleuchtend, Bedienungsanleitung nach DIN EN ISO 216, Größe DIN A5, aus Selbstklebefolie, Installationsanleitung. **Erforderliche Ausstattung (Zubehör)** 1 St. Montageverschraubung D-1“ (Ms) DIN 14461-3 1 St. Schlauchanschluss-Ventil D-1“ (Ms/Ms) DIN 14461-3 mit integriertem Rückschlagventil und Rohrbelüfter (Bauform C) Eingang: Außengewinde 1“ AG Ausgang: STORZ-Festkupplung D-1“ IG (Ms) 30 m Druckschlauch DN 19 (¾“) EN 694-A, formstabil, aufgehaspelt (lt. DIN EN 671-1 max. « 30 m ») 1 St. Eurostrahlrohr DN 19/4 mm EN 671-1, unfallsicher eingepresst 1 St. Feuerlöscher DIN EN 3, Typ: 1 St. Druckknopf-Brandmelder DIN EN 54-11, Typ: **Mehrpreis** Endlackierung – Pulverbeschichtung signalrot RAL 3001	

Feuerlösch-Schlauchanschlusseinrichtung DIN 14461-1 : 2003-07
Wandhydranten „Typ S“ mit formstabilem Schlauch DN 19 (¾“)

zur Selbsthilfe für Laien • Löschwasserleitung NASS gemäß DIN 1988-6 - **direkter Trinkwasseranschluss** -

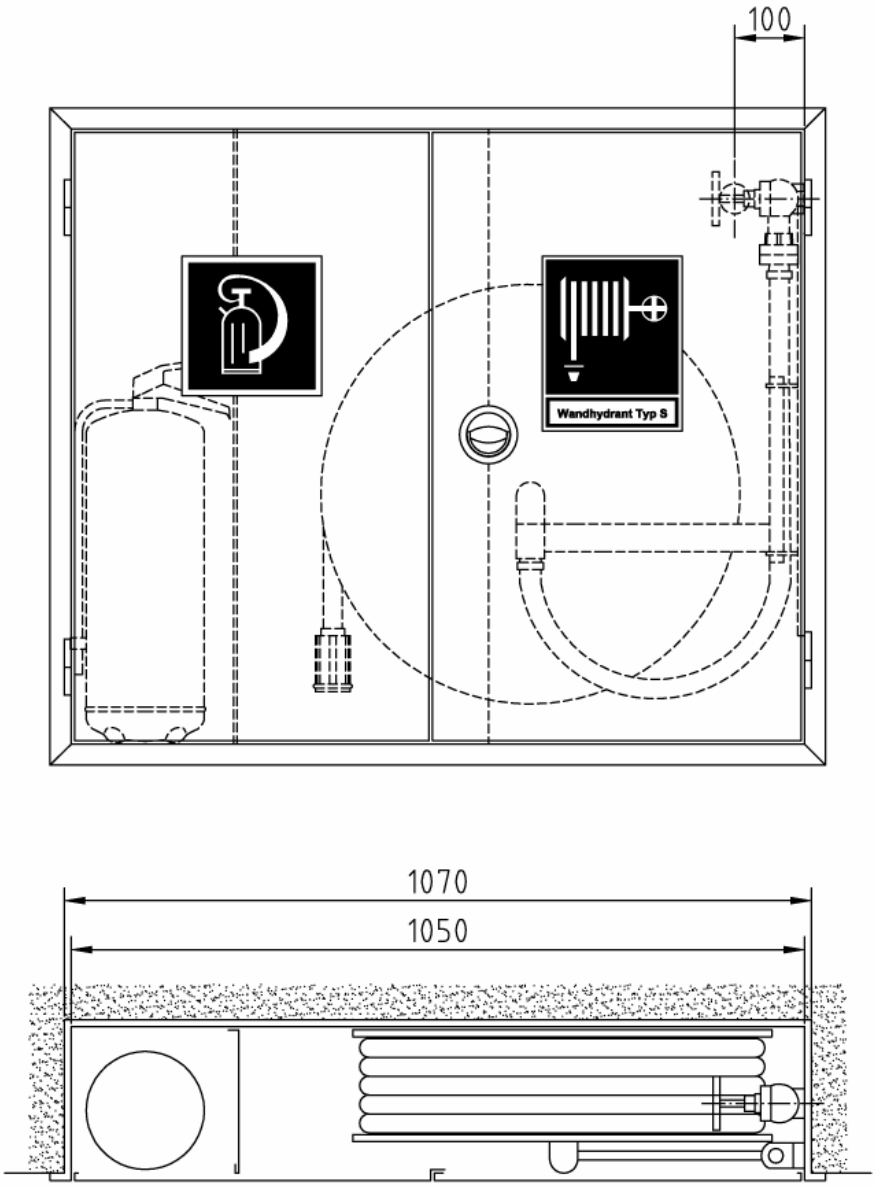

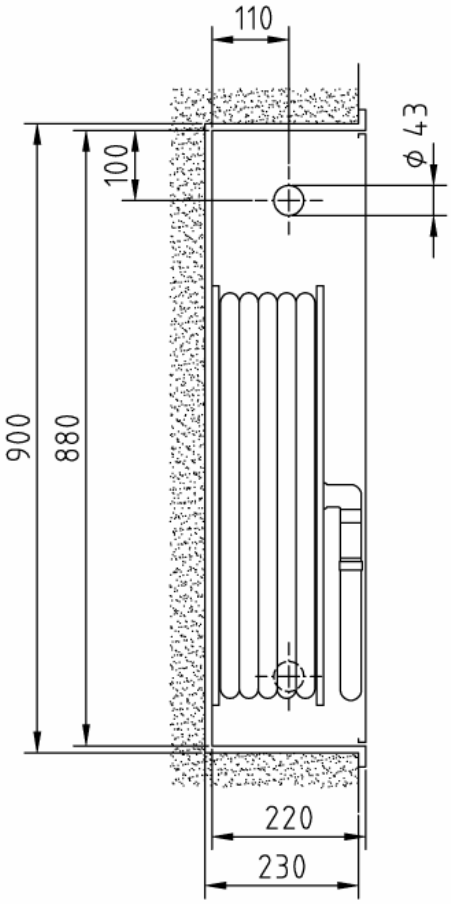

Auch in Schranktiefe 180 mm lieferbar ! (max. 30 m ¾“)

Art.-Nr.:	Oberfläche:	VA:
02 97 97	grundiert	RS/RR
02 97 98	grundiert	LS/LR
02 97 99	RAL 3001	RS/RR
02 98 00	RAL 3001	LS/LR

Kombi-Einbauschrank (Bauart B) Typ 1-B-S/K-K-30-220-DN19

Abmessungen: 1.050 x 880 x 220 mm (B x H x T)
Erforderliches Nischenmaß: 1.070 x 900 x 230 mm (B x H x T)

Stck.	Ausschreibungstext	EUR / St.
	Feuerlösch-Schlauchanschlusseinrichtung DIN 14461-1 : 2003-07 Wandhydrant **„Typ S“** mit formstabilem Schlauch DN 19 (¾“) zur Selbsthilfe für Laien bei der Brandbekämpfung Löschwasserleitung NASS gemäß DIN 1988-6 - direkter Trinkwasseranschluss - **Kombi-Einbauschrank (Bauart B) Typ 1-B-S/K-K-30-220-DN19** Abmessungen: 1.050 x 880 x 220 mm (B x H x T) Erforderliches Nischenmaß: 1.070 x 900 x 230 mm (B x H x T) Wandhydrantenkombination mit abgeteiltem Einstellfach für einen Feuerlöscher bis 12 kg seitlich neben dem Schlauchhaspel-Fach. Schrankgehäuse und Türen aus verzinktem Stahlblech, allseitig doppelt abgekantet. Türrahmen mit 30 mm breiter Putzleiste, nahtlos mit dem Schrankgehäuse verbunden. 2 gleichgroße Türen bündig in den Rahmen einschlagend, um 180° öffnend, mit Edelstahl-Scharnieren 50 mm angeschlagen, Türen auswechselbar. Korrosionsschutz: Grundierung (Pulverbeschichtung) (Lackierung nach GUV 0.7 § 11 rot bauseits) Türverschluss: vertieftliegender, verchromter Klapp-Drehgriff mit Verriegelungsstangen, plombierbar. Ventil-Anschlussbohrung (Perforation Ø 43 mm) nach DIN Ø 40 + 10 mm wahlweise: in der Rechten/Linken Seitenwand <u>oder</u> in der Rechten/Linken Rückwand Wasserführende, schwingbare Schlauchhaspel Ø 600/140 mm nach DIN EN 671-1, bei Ausstattung gemäß DIN EN 671-1 mit CE-Zulassung-Nr. 24702-CPD-2005 schwingbar um 240°, aus verz. Stahlblech, rot RAL 3000 pulverbeschichtet, für max. « 35 m » formstabilen Druckschlauch DN 19 (¾“) nach EN 694-A. Schlauchhaspel in der Höhe verstellbar. Wasserführende Innenteile aus Messing, abgedichtet über 2 O-Ringe. Verbindungsschlauch DN 25 (1“) mit eingebundener STORZ-Druckkupplung D aus Messing, mit geradem Anschlussstutzen DN 25 (1“). Hinweisschilder nach EU-Richtlinie 92/58/EWG u. BGV A8, 1 Piktogramm „Löschschlauch“ mit dem Zusatz „Typ S“, 1 Piktogramm „Feuerlöschgerät“, aus Selbstklebefolie, 200 x 200 mm, nicht nachleuchtend, Bedienungsanleitung nach DIN EN ISO 216, Größe DIN A5, aus Selbstklebefolie, Installationsanleitung. **Erforderliche Ausstattung (Zubehör)** 1 St. Montageverschraubung D-1“ (Ms) DIN 14461-3 1 St. Schlauchanschluss-Ventil D-1“ (Ms/Ms) DIN 14461-3 mit integriertem Rückschlagventil und Rohrbelüfter (Bauform C) Eingang: Außengewinde 1“ AG Ausgang: STORZ-Festkupplung D-1“ IG (Ms) 30 m Druckschlauch DN 19 (¾“) EN 694-A, formstabil, aufgehaspelt (lt. DIN EN 671-1 max. « 30 m » – abweichend auch bis « 35 m » lieferbar) 1 St. Eurostrahlrohr DN 19/4 mm EN 671-1, unfallsicher eingepresst 1 St. Feuerlöscher DIN EN 3, Typ: **Mehrpreis** Endlackierung – Pulverbeschichtung signalrot RAL 3001	

Feuerlösch-Schlauchanschlusseinrichtung DIN 14461-1 : 2003-07
Wandhydranten „Typ S“ mit formstabilem Schlauch DN 19 (¾“)

zur Selbsthilfe für Laien • Löschwasserleitung NASS gemäß DIN 1988-6 - **direkter Trinkwasseranschluss** -

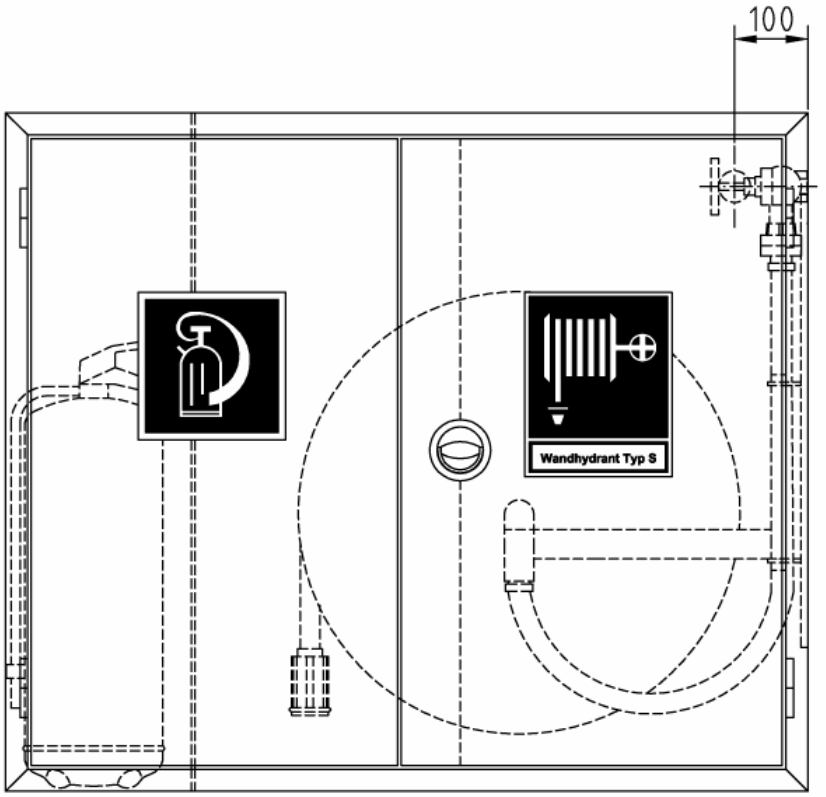

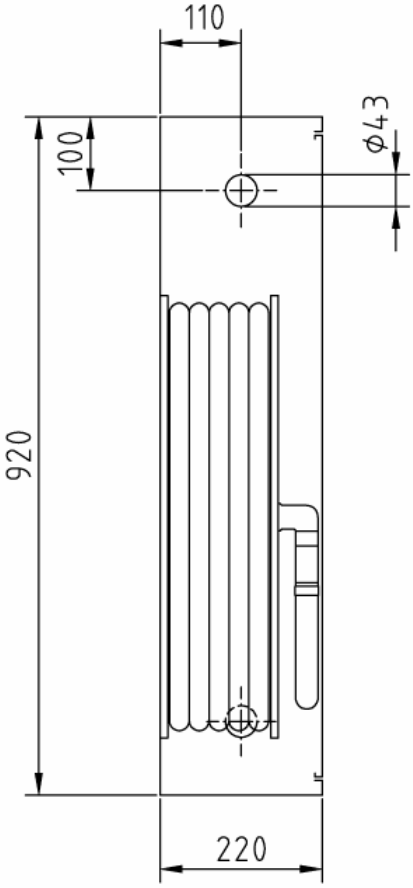

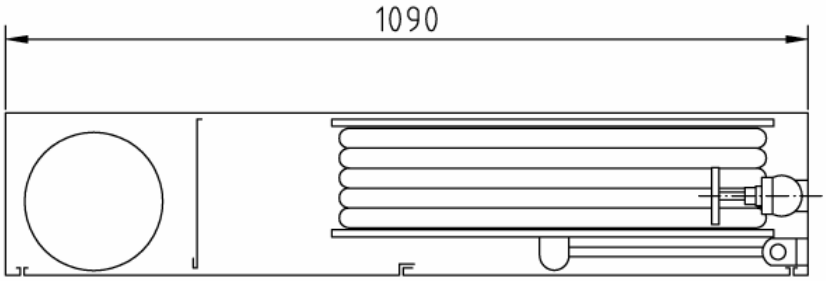

Auch in Schranktiefe 180 mm lieferbar ! (max. 30 m ¾“)

Art.-Nr.:	Oberfläche:	VA:
02 98 01	grundiert	RS/RR
02 98 02	grundiert	LS/LR
02 98 03	RAL 3001	RS/RR
02 98 04	RAL 3001	LS/LR

Kombi-Aufputzschrank (Bauart C) Typ 1-C-S/K-K-30-220-DN19

Abmessungen: 1.090 x 920 x 220 mm (B x H x T)

Stck.	Ausschreibungstext	EUR / St.
	Feuerlösch-Schlauchanschlusseinrichtung DIN 14461-1 : 2003-07 Wandhydrant **„Typ S“** mit formstabilem Schlauch DN 19 (¾“) zur Selbsthilfe für Laien bei der Brandbekämpfung Löschwasserleitung NASS gemäß DIN 1988-6 - direkter Trinkwasseranschluss - **Kombi-Aufputzschrank (Bauart C) Typ 1-C-S/K-K-30-220-DN19** Abmessungen: 1.090 x 920 x 220 mm (B x H x T) Wandhydrantenkombination mit abgeteiltem Einstellfach für einen Feuerlöscher bis 12 kg seitlich neben dem Schlauchhaspel-Fach. Schrankgehäuse und Türen aus verzinktem Stahlblech, allseitig doppelt abgekantet. 2 gleichgroße Türen bündig in den Rahmen einschlagend, um 180° öffnend, mit Edelstahl-Scharnieren 50 mm angeschlagen, Türen auswechselbar. Korrosionsschutz: Grundierung (Pulverbeschichtung) (Lackierung nach GUV 0.7 § 11 rot bauseits) Türverschluss: vertieftliegender, verchromter Klapp-Drehgriff mit Verriegelungsstangen, plombierbar. Ventil-Anschlussbohrung (Perforation Ø 43 mm) nach DIN Ø 40 + 10 mm wahlweise: in der Rechten/Linken Seitenwand <u>oder</u> in der Rechten/Linken Rückwand Wasserführende, schwingbare Schlauchhaspel Ø 600/140 mm nach DIN EN 671-1, bei Ausstattung gemäß DIN EN 671-1 mit CE-Zulassung-Nr. 24702-CPD-2005 schwingbar um 240°, aus verz. Stahlblech, rot RAL 3000 pulverbeschichtet, für max. « 35 m » formstabilen Druckschlauch DN 19 (¾“) nach EN 694-A. Schlauchhaspel in der Höhe verstellbar. Wasserführende Innenteile aus Messing, abgedichtet über 2 O-Ringe. Verbindungsschlauch DN 25 (1“) mit eingebundener STORZ-Druckkupplung D aus Messing, mit geradem Anschlussstutzen DN 25 (1“). Hinweisschilder nach EU-Richtlinie 92/58/EWG u. BGV A8, 1 Piktogramm „Löschschlauch“ mit dem Zusatz „Typ S“, 1 Piktogramm „Feuerlöschgerät“, aus Selbstklebefolie, 200 x 200 mm, nicht nachleuchtend, Bedienungsanleitung nach DIN EN ISO 216, Größe DIN A5, aus Selbstklebefolie, Installationsanleitung. **Erforderliche Ausstattung (Zubehör)** 1 St. Montageverschraubung D-1“ (Ms) DIN 14461-3 1 St. Schlauchanschluss-Ventil D-1“ (Ms/Ms) DIN 14461-3 mit integriertem Rückschlagventil und Rohrbelüfter (Bauform C) Eingang: Außengewinde 1“ AG Ausgang: STORZ-Festkupplung D-1“ IG (Ms) 30 m Druckschlauch DN 19 (¾“) EN 694-A, formstabil, aufgehaspelt (lt. DIN EN 671-1 max. « 30 m » – abweichend auch bis « 35 m » lieferbar) 1 St. Eurostrahlrohr DN 19/4 mm EN 671-1, unfallsicher eingepresst 1 St. Feuerlöscher DIN EN 3, Typ: **Mehrpreis** Endlackierung – Pulverbeschichtung signalrot RAL 3001	

Feuerlösch-Schlauchanschlusseinrichtung DIN 14461-1 : 2003-07
Wandhydranten „Typ S“ mit formstabilem Schlauch DN 19 (¾“)

zur Selbsthilfe für Laien • Löschwasserleitung NASS gemäß DIN 1988-6 - **direkter Trinkwasseranschluss** -

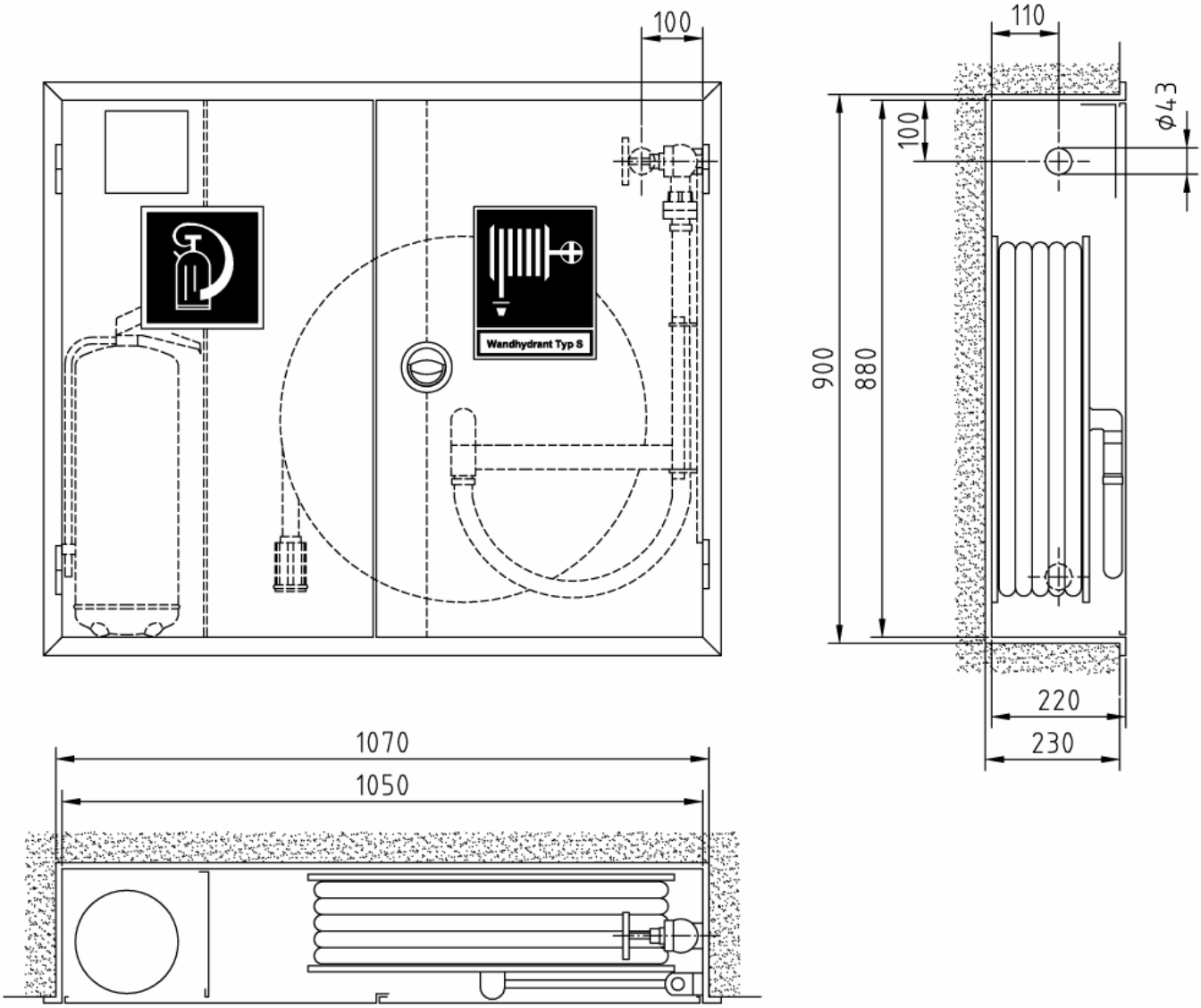

Auch in Schranktiefe 180 mm lieferbar ! (max. 30 m ¾“)

Art.-Nr.:	Oberfläche:	VA:
02 97 75	grundiert	RS/RR
02 97 76	grundiert	LS/LR
02 97 77	RAL 3001	RS/RR
02 97 78	RAL 3001	LS/LR

Kombi-Einbauschrank (Bauart B) Typ 1-B-S/K-K-M-30-220-DN19

Abmessungen: 1.050 x 880 x 220 mm (B x H x T)
Erforderliches Nischenmaß: 1.070 x 900 x 230 mm (B x H x T)

Stck.	Ausschreibungstext	EUR / St.
	Feuerlösch-Schlauchanschlusseinrichtung DIN 14461-1 : 2003-07 Wandhydrant **„Typ S“** mit formstabilem Schlauch DN 19 (¾“) zur Selbsthilfe für Laien bei der Brandbekämpfung Löschwasserleitung NASS gemäß DIN 1988-6 - direkter Trinkwasseranschluss - **Kombi-Einbauschrank (Bauart B) Typ 1-B-S/K-K-M-30-220-DN19** Abmessungen: 1.050 x 880 x 220 mm (B x H x T) Erforderliches Nischenmaß: 1.070 x 900 x 230 mm (B x H x T) Wandhydrantenkombination mit abgeteiltem Einstellfach für einen Feuerlöscher bis 12 kg seitlich neben dem Schlauchhaspel-Fach. Einbauvorrichtung für einen Druckknopf-Brandmelder, in der Tiefe verstellbar. Türausschnitt: 136 x 136 mm. Schrankgehäuse und Türen aus verzinktem Stahlblech, allseitig doppelt abgekantet. Türrahmen mit 30 mm breiter Putzleiste, nahtlos mit dem Schrankgehäuse verbunden. 2 gleichgroße Türen bündig in den Rahmen einschlagend, um 180° öffnend, mit Edelstahl-Scharnieren 50 mm angeschlagen, Türen auswechselbar. Korrosionsschutz: Grundierung (Pulverbeschichtung) (Lackierung nach GUV 0.7 § 11 rot bauseits) Türverschluss: vertieftliegender, verchromter Klapp-Drehgriff mit Verriegelungsstangen, plombierbar. Ventil-Anschlussbohrung (Perforation Ø 43 mm) nach DIN Ø 40 + 10 mm wahlweise: in der Rechten/Linken Seitenwand <u>oder</u> in der Rechten/Linken Rückwand Wasserführende, schwingbare Schlauchhaspel Ø 600/140 mm nach DIN EN 671-1, bei Ausstattung gemäß DIN EN 671-1 mit CE-Zulassung-Nr. 24702-CPD-2005 schwingbar um 240°, aus verz. Stahlblech, rot RAL 3000 pulverbeschichtet, für max. « 35 m » formstabilen Druckschlauch DN 19 (¾“) nach EN 694-A. Schlauchhaspel in der Höhe verstellbar. Wasserführende Innenteile aus Messing, abgedichtet über 2 O-Ringe. Verbindungsschlauch DN 25 (1“) mit eingebundener STORZ-Druckkupplung D aus Messing, mit geradem Anschlussstutzen DN 25 (1“). Hinweisschilder nach EU-Richtlinie 92/58/EWG u. BGV A8, 1 Piktogramm „Löschschlauch“ mit dem Zusatz „Typ S“, 1 Piktogramm „Feuerlöschgerät“, aus Selbstklebefolie, 200 x 200 mm, nicht nachleuchtend, Bedienungsanleitung nach DIN EN ISO 216, Größe DIN A5, aus Selbstklebefolie, Installationsanleitung. **Erforderliche Ausstattung (Zubehör)** 1 St. Montageverschraubung D-1“ (Ms) DIN 14461-3 1 St. Schlauchanschluss-Ventil D-1“ (Ms/Ms) DIN 14461-3 mit integriertem Rückschlagventil und Rohrbelüfter (Bauform C) Eingang: Außengewinde 1“ AG Ausgang: STORZ-Festkupplung D-1“ IG (Ms) 30 m Druckschlauch DN 19 (¾“) EN 694-A, formstabil, aufgehaspelt (lt. DIN EN 671-1 max. « 30 m » – abweichend auch bis « 35 m » lieferbar) 1 St. Eurostrahlrohr DN 19/4 mm EN 671-1, unfallsicher eingepresst 1 St. Feuerlöscher DIN EN 3, Typ: 1 St. Druckknopf-Brandmelder DIN EN 54-11, Typ: **Mehrpreis** Endlackierung – Pulverbeschichtung signalrot RAL 3001	

Feuerlösch-Schlauchanschlusseinrichtung DIN 14461-1 : 2003-07
Wandhydranten „Typ S“ mit formstabilem Schlauch DN 19 (¾“)

zur Selbsthilfe für Laien • Löschwasserleitung NASS gemäß DIN 1988-6 - **direkter Trinkwasseranschluss** -

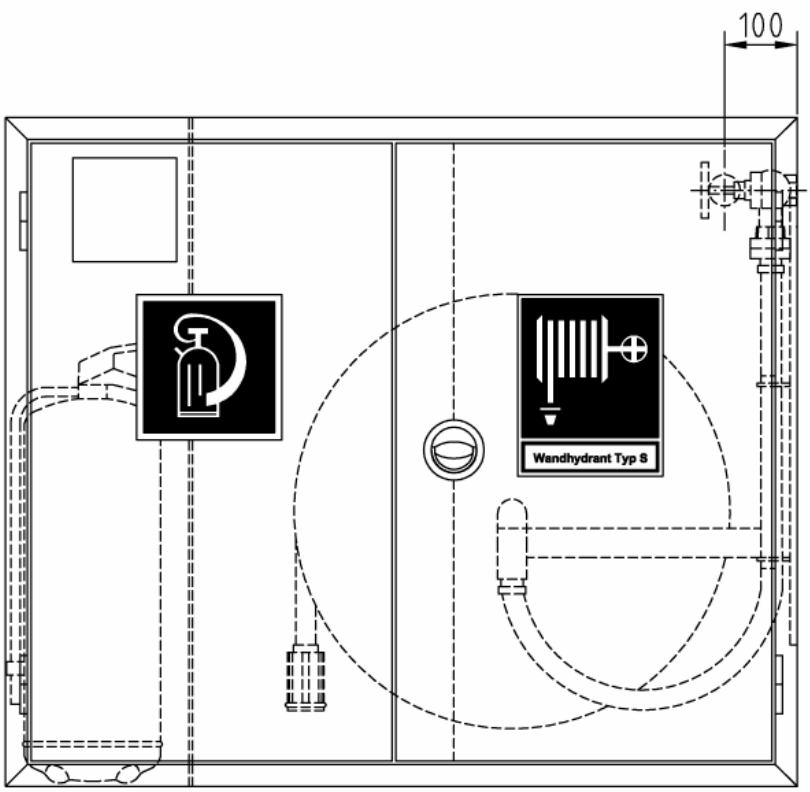

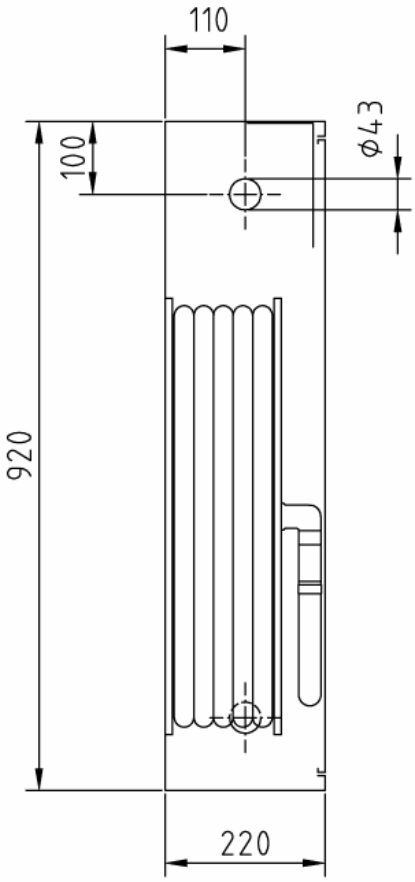

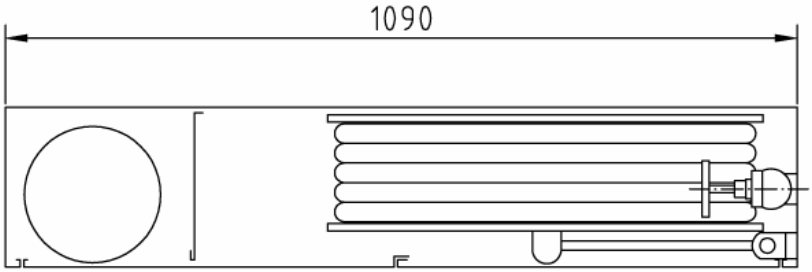

Auch in Schranktiefe 180 mm lieferbar ! (max. 30 m ¾“)

Art.-Nr.:	Oberfläche:	VA:
02 97 79	grundiert	RS/RR
02 97 80	grundiert	LS/LR
02 97 81	RAL 3001	RS/RR
02 97 82	RAL 3001	LS/LR

Kombi-Aufputzschrank (Bauart C) Typ 1-C-S/K-K-M-30-220-DN19

Abmessungen: 1.090 x 920 x 220 mm (B x H x T)

Stck.	Ausschreibungstext	EUR / St.
	Feuerlösch-Schlauchanschlusseinrichtung DIN 14461-1 : 2003-07 Wandhydrant **„Typ S“** mit formstabilem Schlauch DN 19 (¾“) zur Selbsthilfe für Laien bei der Brandbekämpfung Löschwasserleitung NASS gemäß DIN 1988-6 - direkter Trinkwasseranschluss - **Kombi-Aufputzschrank (Bauart C) Typ 1-C-S/K-K-M-30-220-DN19** Abmessungen: 1.090 x 920 x 220 mm (B x H x T) Wandhydrantenkombination mit abgeteiltem Einstellfach für einen Feuerlöscher bis 12 kg seitlich neben dem Schlauchhaspel-Fach. Einbauvorrichtung für einen Druckknopf-Brandmelder, in der Tiefe verstellbar. Türausschnitt: 136 x 136 mm. Schrankgehäuse und Türen aus verzinktem Stahlblech, allseitig doppelt abgekantet. 2 gleichgroße Türen bündig in den Rahmen einschlagend, um 180° öffnend, mit Edelstahl-Scharnieren 50 mm angeschlagen, Türen auswechselbar. Korrosionsschutz: Grundierung (Pulverbeschichtung) (Lackierung nach GUV 0.7 § 11 rot bauseits) Türverschluss: vertieftliegender, verchromter Klapp-Drehgriff mit Verriegelungsstangen, plombierbar. Ventil-Anschlussbohrung (Perforation Ø 43 mm) nach DIN Ø 40 + 10 mm wahlweise: in der Rechten/Linken Seitenwand <u>oder</u> in der Rechten/Linken Rückwand Wasserführende, schwingbare Schlauchhaspel Ø 600/140 mm nach DIN EN 671-1, bei Ausstattung gemäß DIN EN 671-1 mit CE-Zulassung-Nr. 24702-CPD-2005 schwingbar um 240°, aus verz. Stahlblech, rot RAL 3000 pulverbeschichtet, für max. « 35 m » formstabilen Druckschlauch DN 19 (¾“) nach EN 694-A. Schlauchhaspel in der Höhe verstellbar. Wasserführende Innenteile aus Messing, abgedichtet über 2 O-Ringe. Verbindungsschlauch DN 25 (1“) mit eingebundener STORZ-Druckkupplung D aus Messing, mit geradem Anschlussstutzen DN 25 (1“). Hinweisschilder nach EU-Richtlinie 92/58/EWG u. BGV A8, 1 Piktogramm „Löschschlauch“ mit dem Zusatz „Typ S“, 1 Piktogramm „Feuerlöschgerät“, aus Selbstklebefolie, 200 x 200 mm, nicht nachleuchtend, Bedienungsanleitung nach DIN EN ISO 216, Größe DIN A5, aus Selbstklebefolie, Installationsanleitung. **Erforderliche Ausstattung (Zubehör)** 1 St. Montageverschraubung D-1“ (Ms) DIN 14461-3 1 St. Schlauchanschluss-Ventil D-1“ (Ms/Ms) DIN 14461-3 mit integriertem Rückschlagventil und Rohrbelüfter (Bauform C) Eingang: Außengewinde 1“ AG Ausgang: STORZ-Festkupplung D-1“ IG (Ms) 30 m Druckschlauch DN 19 (¾“) EN 694-A, formstabil, aufgehaspelt (lt. DIN EN 671-1 max. « 30 m » – abweichend auch bis « 35 m » lieferbar) 1 St. Eurostrahlrohr DN 19/4 mm EN 671-1, unfallsicher eingepresst 1 St. Feuerlöscher DIN EN 3, Typ: 1 St. Druckknopf-Brandmelder DIN EN 54-11, Typ: **Mehrpreis** Endlackierung – Pulverbeschichtung signalrot RAL 3001	

Feuerlösch-Schlauchanschlusseinrichtung DIN 14461-1 : 2003-07
Wandhydranten „Typ S“ mit formstabilem Schlauch DN 19 (¾“)

zur Selbsthilfe für Laien • Löschwasserleitung NASS gemäß DIN 1988-6 - **direkter Trinkwasseranschluss** -

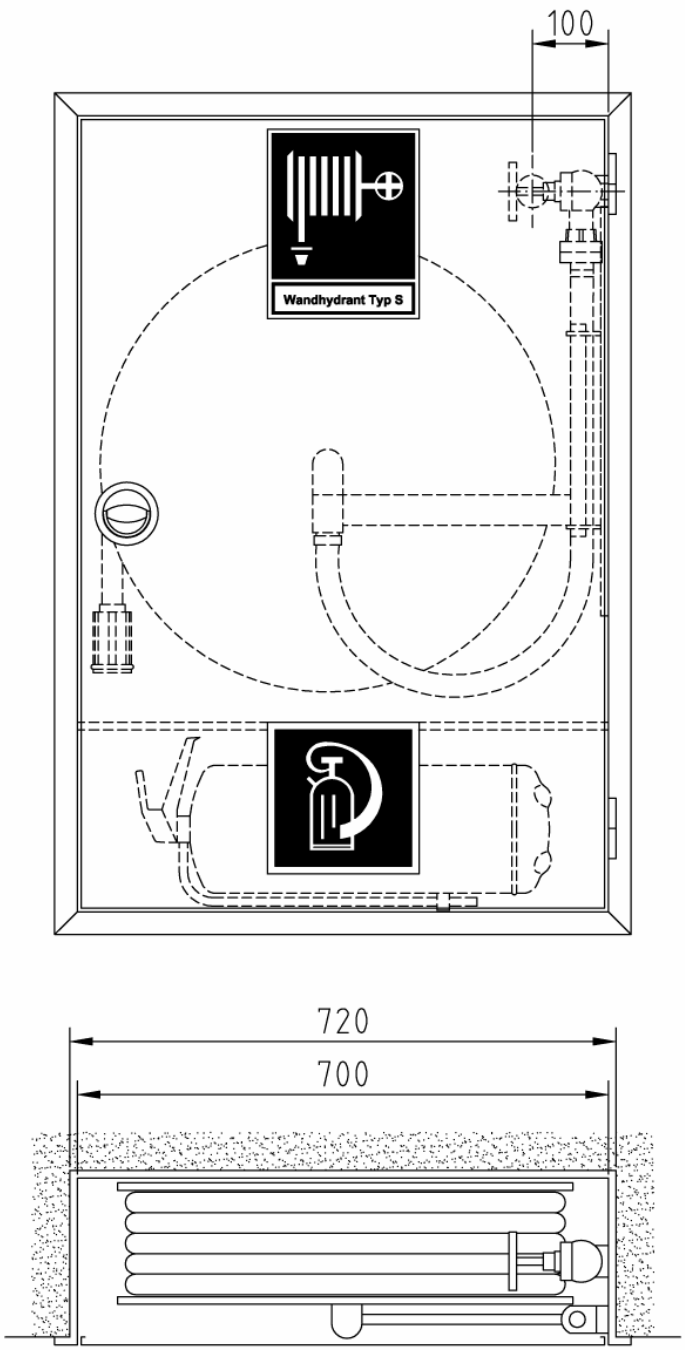

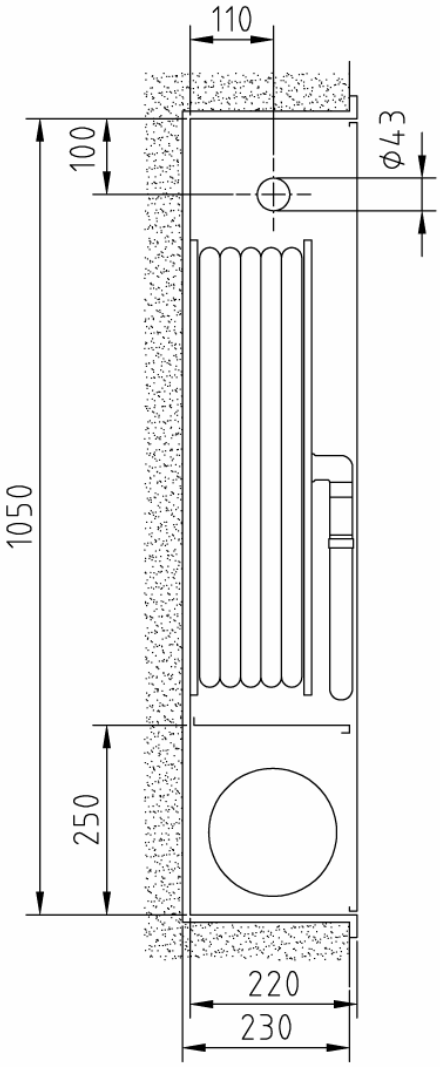

Auch in Schranktiefe 180 mm lieferbar ! (max. 30 m ¾“)

Art.-Nr.:	Oberfläche:	VA:
02 97 25	grundiert	RS/RR
02 97 26	grundiert	LS/LR
02 97 27	RAL 3001	RS/RR
02 97 28	RAL 3001	LS/LR

Kombi-Einbauschrank (Bauart B) Typ 1-B-S/K-LEF-30-220-DN19

Abmessungen: 700 x 1.050 x 220 mm (B x H x T)
Erforderliches Nischenmaß: 720 x 1.070 x 230 mm (B x H x T)

Stck.	Ausschreibungstext	EUR / St.
	Feuerlösch-Schlauchanschlusseinrichtung DIN 14461-1 : 2003-07 Wandhydrant **„Typ S“** mit formstabilem Schlauch DN 19 (¾“) zur Selbsthilfe für Laien bei der Brandbekämpfung Löschwasserleitung NASS gemäß DIN 1988-6 - direkter Trinkwasseranschluss - **Kombi-Einbauschrank (Bauart B) Typ 1-B-S/K-LEF-30-220-DN19** Abmessungen: 700 x 1.050 x 220 mm (B x H x T) Erforderliches Nischenmaß: 720 x 1.070 x 230 mm (B x H x T) Wandhydrantenkombination mit abgeteiltem Fach zum Einlegen eines Feuerlöschers bis 12 kg unter dem Schlauchhaspel-Fach. Schrankgehäuse und Tür aus verzinktem Stahlblech, allseitig doppelt abgekantet. Türrahmen mit 30 mm breiter Putzleiste, nahtlos mit dem Schrankgehäuse verbunden. Tür bündig in den Rahmen einschlagend, um 180° öffnend, mit Edelstahl-Scharnieren 50 mm angeschlagen, Türen auswechselbar. Korrosionsschutz: Grundierung (Pulverbeschichtung) (Lackierung nach GUV 0.7 § 11 rot bauseits) Türverschluss: vertieftliegender, verchromter Klapp-Drehgriff, plombierbar. Ventil-Anschlussbohrung (Perforation Ø 43 mm) nach DIN Ø 40 + 10 mm wahlweise: in der Rechten/Linken Seitenwand <u>oder</u> in der Rechten/Linken Rückwand Wasserführende, schwingbare Schlauchhaspel Ø 600/140 mm nach DIN EN 671-1, bei Ausstattung gemäß DIN EN 671-1 mit CE-Zulassung-Nr. 24702-CPD-2005 schwingbar um 240°, aus verz. Stahlblech, rot RAL 3000 pulverbeschichtet, für max. « 35 m » formstabilen Druckschlauch DN 19 (¾“) nach EN 694-A. Schlauchhaspel in der Höhe verstellbar. Wasserführende Innenteile aus Messing, abgedichtet über 2 O-Ringe. Verbindungsschlauch DN 25 (1“) mit eingebundener STORZ-Druckkupplung D aus Messing, mit geradem Anschlussstutzen DN 25 (1“). Hinweisschilder nach EU-Richtlinie 92/58/EWG u. BGV A8, 1 Piktogramm „Löschschlauch“ mit dem Zusatz „Typ S“, 1 Piktogramm „Feuerlöschgerät“, aus Selbstklebefolie, 200 x 200 mm, nicht nachleuchtend, Bedienungsanleitung nach DIN EN ISO 216, Größe DIN A5, aus Selbstklebefolie, Installationsanleitung. **Erforderliche Ausstattung (Zubehör)** 1 St. Montageverschraubung D-1“ (Ms) DIN 14461-3 1 St. Schlauchanschluss-Ventil D-1“ (Ms/Ms) DIN 14461-3 mit integriertem Rückschlagventil und Rohrbelüfter (Bauform C) Eingang: Außengewinde 1“ AG Ausgang: STORZ-Festkupplung D-1“ IG (Ms) 30 m Druckschlauch DN 19 (¾“) EN 694-A, formstabil, aufgehaspelt (lt. DIN EN 671-1 max. « 30 m » – abweichend auch bis « 35 m » lieferbar) 1 St. Eurostrahlrohr DN 19/4 mm EN 671-1, unfallsicher eingepresst 1 St. Feuerlöscher DIN EN 3, Typ: **Mehrpreis** Endlackierung – Pulverbeschichtung signalrot RAL 3001	

Feuerlösch-Schlauchanschlusseinrichtung DIN 14461-1 : 2003-07
Wandhydranten „Typ S“ mit formstabilem Schlauch DN 19 (¾“)

zur Selbsthilfe für Laien • Löschwasserleitung NASS gemäß DIN 1988-6 - **direkter Trinkwasseranschluss** -

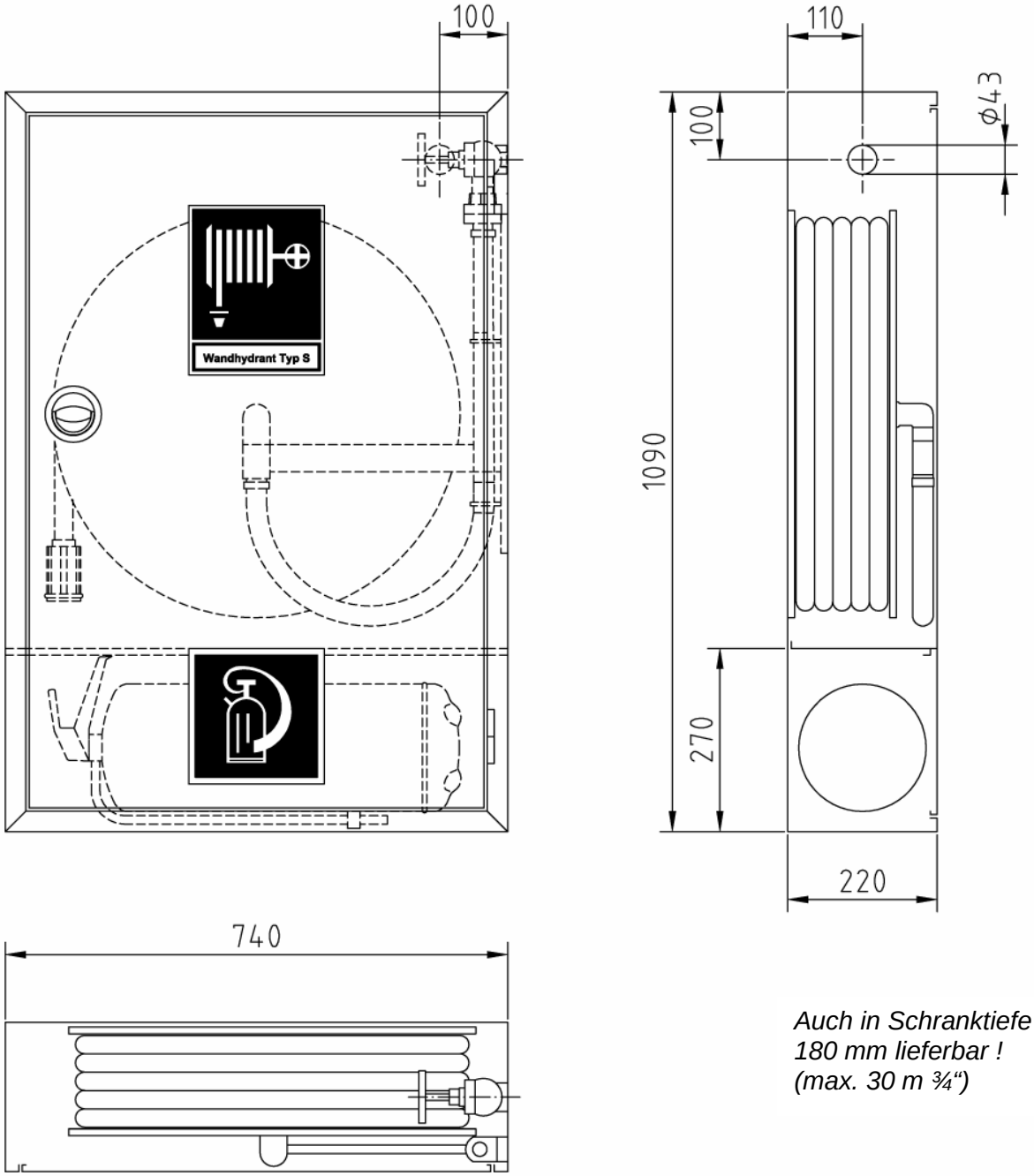

Auch in Schranktiefe 180 mm lieferbar ! (max. 30 m ¾“)

Art.-Nr.:	Oberfläche:	VA:
02 97 51	grundiert	RS/RR
02 97 52	grundiert	LS/LR
02 97 53	RAL 3001	RS/RR
02 97 54	RAL 3001	LS/LR

Kombi-Aufputzschrank (Bauart C) Typ 1-C-S/K-LEF-30-220-DN19

Abmessungen: 740 x 1.090 x 220 mm (B x H x T)

Stck.	Ausschreibungstext	EUR / St.
	Feuerlösch-Schlauchanschlusseinrichtung DIN 14461-1 : 2003-07 Wandhydrant **„Typ S“** mit formstabilem Schlauch DN 19 (¾“) zur Selbsthilfe für Laien bei der Brandbekämpfung Löschwasserleitung NASS gemäß DIN 1988-6 - direkter Trinkwasseranschluss - **Kombi-Aufputzschrank (Bauart C) Typ 1-C-S/K-LEF-30-220-DN19-SO** Abmessungen: 740 x 1.090 x 220 mm (B x H x T) Wandhydrantenkombination mit abgeteiltem Fach zum Einlegen eines Feuerlöschers bis 12 kg unter dem Schlauchhaspel-Fach. Schrankgehäuse und Tür aus verzinktem Stahlblech, allseitig doppelt abgekantet. Tür bündig in den Rahmen einschlagend, um 180° öffnend, mit Edelstahl-Scharnieren 50 mm angeschlagen, Tür auswechselbar. Korrosionsschutz: Grundierung (Pulverbeschichtung) (Lackierung nach GUV 0.7 § 11 rot bauseits) Türverschluss: vertieftliegender, verchromter Klapp-Drehgriff mit Einreiber, plombierbar. Ventil-Anschlussbohrung (Perforation Ø 43 mm) nach DIN Ø 40 + 10 mm wahlweise: in der Rechten/Linken Seitenwand <u>oder</u> in der Rechten/Linken Rückwand Wasserführende, schwingbare Schlauchhaspel Ø 600/140 mm nach DIN EN 671-1, bei Ausstattung gemäß DIN EN 671-1 mit CE-Zulassung-Nr. 24702-CPD-2005 schwingbar um 240°, aus verz. Stahlblech, rot RAL 3000 pulverbeschichtet, für max. « 35 m » formstabilen Druckschlauch DN 19 (¾“) nach EN 694-A. Schlauchhaspel in der Höhe verstellbar. Wasserführende Innenteile aus Messing, abgedichtet über 2 O-Ringe. Verbindungsschlauch DN 25 (1“) mit eingebundener STORZ-Druckkupplung D aus Messing, mit geradem Anschlussstutzen DN 25 (1“). Hinweisschilder nach EU-Richtlinie 92/58/EWG u. BGV A8, 1 Piktogramm „Löschschlauch“ mit dem Zusatz „Typ S“, 1 Piktogramm „Feuerlöschgerät“, aus Selbstklebefolie, 200 x 200 mm, nicht nachleuchtend, Bedienungsanleitung nach DIN EN ISO 216, Größe DIN A5, aus Selbstklebefolie, Installationsanleitung. **Erforderliche Ausstattung (Zubehör)** 1 St. Montageverschraubung D-1“ (Ms) DIN 14461-3 1 St. Schlauchanschluss-Ventil D-1“ (Ms/Ms) DIN 14461-3 mit integriertem Rückschlagventil und Rohrbelüfter (Bauform C) Eingang: Außengewinde 1“ AG Ausgang: STORZ-Festkupplung D-1“ IG (Ms) 30 m Druckschlauch DN 19 (¾“) EN 694-A, formstabil, aufgehaspelt (lt. DIN EN 671-1 max. « 30 m » – abweichend auch bis « 35 m » lieferbar) 1 St. Eurostrahlrohr DN 19/4 mm EN 671-1, unfallsicher eingepresst 1 St. Feuerlöscher DIN EN 3, Typ: **Mehrpreis** Endlackierung – Pulverbeschichtung signalrot RAL 3001	

Feuerlösch-Schlauchanschlusseinrichtung DIN 14461-1 : 2003-07
Wandhydranten „Typ S“ mit formstabilem Schlauch DN 19 (¾“)

zur Selbsthilfe für Laien • Löschwasserleitung NASS gemäß DIN 1988-6 - **direkter Trinkwasseranschluss** -

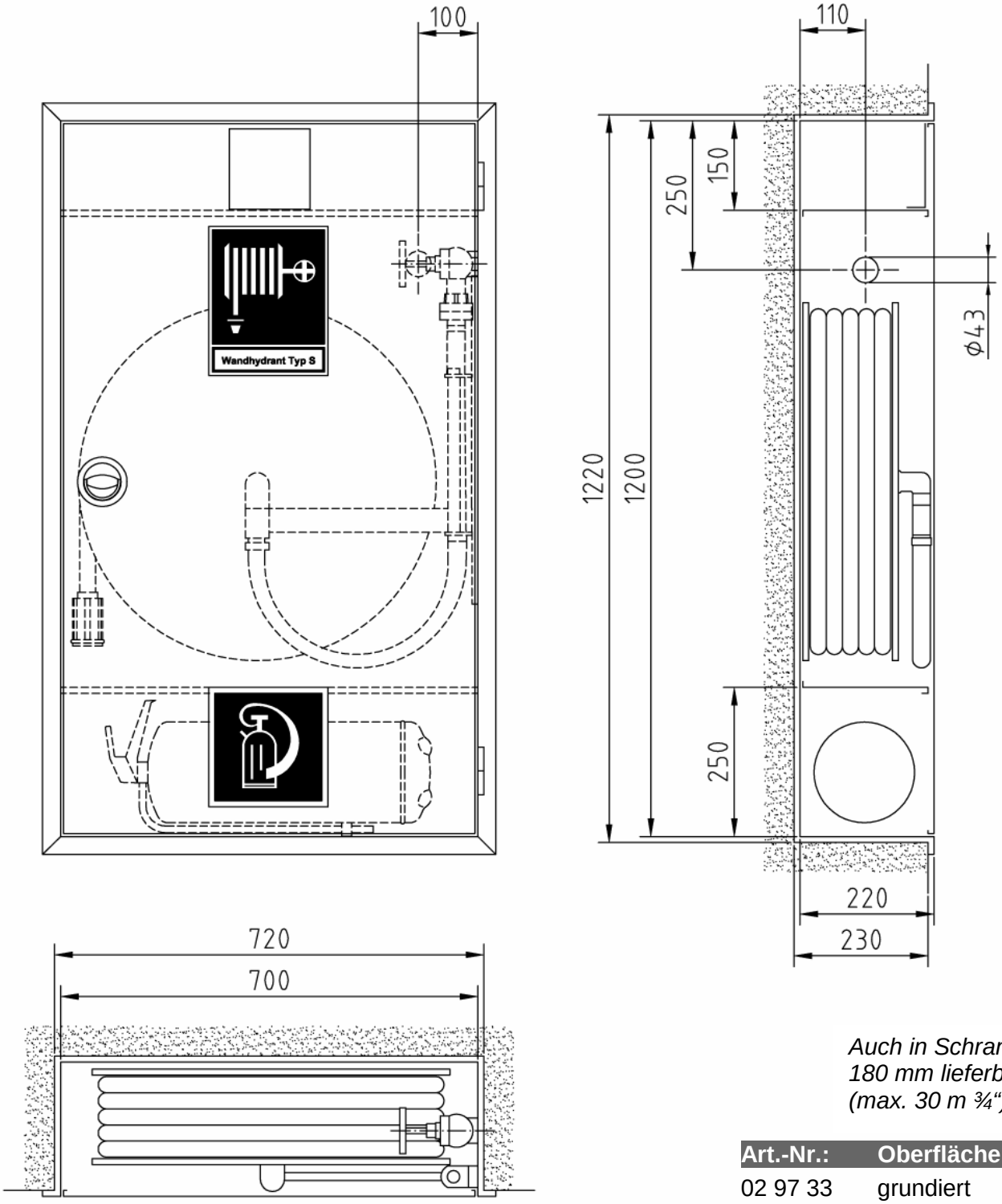

Auch in Schranktiefe 180 mm lieferbar ! (max. 30 m ¾“)

Art.-Nr.:	Oberfläche:	VA:
02 97 33	grundiert	RS/RR
02 97 34	grundiert	LS/LR
02 97 35	RAL 3001	RS/RR
02 97 36	RAL 3001	LS/LR

Kombi-Einbauschrank (Bauart B) Typ 1-B-S/K-M-LEF-30-220-DN19

Abmessungen: 700 x 1.200 x 220 mm (B x H x T)
Erforderliches Nischenmaß: 720 x 1.220 x 230 mm (B x H x T)

Stck.	Ausschreibungstext	EUR / St.
	Feuerlösch-Schlauchanschlusseinrichtung DIN 14461-1 : 2003-07 Wandhydrant **„Typ S“** mit formstabilem Schlauch DN 19 (¾“) zur Selbsthilfe für Laien bei der Brandbekämpfung Löschwasserleitung NASS gemäß DIN 1988-6 - direkter Trinkwasseranschluss - **Kombi-Einbauschrank (Bauart B) Typ 1-B-S/K-M-LEF-30-220-DN19** Abmessungen: 700 x 1.200 x 220 mm (B x H x T) Erforderliches Nischenmaß: 720 x 1.220 x 230 mm (B x H x T) Wandhydrantenkombination mit abgeteiltem Fach zum Einlegen eines Feuerlöschers bis 12 kg unter dem Schlauchhaspel-Fach. Über dem Schlauchhaspel-Fach abgeteilte Einbauvorrichtung für einen Druckknopf-Brandmelder, in der Tiefe verstellbar. Türausschnitt: 136 x 136 mm. Schrankgehäuse und Tür aus verzinktem Stahlblech, allseitig doppelt abgekantet. Türrahmen mit 30 mm breiter Putzleiste, nahtlos mit dem Schrankgehäuse verbunden. Tür bündig in den Rahmen einschlagend, um 180° öffnend, mit Edelstahl-Scharnieren 50 mm angeschlagen, Türen auswechselbar. Korrosionsschutz: Grundierung (Pulverbeschichtung) (Lackierung nach GUV 0.7 § 11 rot bauseits) Türverschluss: vertieftliegender, verchromter Klapp-Drehgriff, plombierbar. Ventil-Anschlussbohrung (Perforation Ø 43 mm) nach DIN Ø 40 + 10 mm wahlweise: in der Rechten/Linken Seitenwand <u>oder</u> in der Rechten/Linken Rückwand Wasserführende, schwingbare Schlauchhaspel Ø 600/140 mm nach DIN EN 671-1, bei Ausstattung gemäß DIN EN 671-1 mit CE-Zulassung-Nr. 24702-CPD-2005 schwingbar um 240°, aus verz. Stahlblech, rot RAL 3000 pulverbeschichtet, für max. « 35 m » formstabilen Druckschlauch DN 19 (¾“) nach EN 694-A. Schlauchhaspel in der Höhe verstellbar. Wasserführende Innenteile aus Messing, abgedichtet über 2 O-Ringe. Verbindungsschlauch DN 25 (1“) mit eingebundener STORZ-Druckkupplung D aus Messing, mit geradem Anschlussstutzen DN 25 (1“). Hinweisschilder nach EU-Richtlinie 92/58/EWG u. BGV A8, 1 Piktogramm „Löschschlauch“ mit dem Zusatz „Typ S“, 1 Piktogramm „Feuerlöschgerät“, aus Selbstklebefolie, 200 x 200 mm, nicht nachleuchtend, Bedienungsanleitung nach DIN EN ISO 216, Größe DIN A5, aus Selbstklebefolie, Installationsanleitung. **Erforderliche Ausstattung (Zubehör)** 1 St. Montageverschraubung D-1“ (Ms) DIN 14461-3 1 St. Schlauchanschluss-Ventil D-1“ (Ms/Ms) DIN 14461-3 mit integriertem Rückschlagventil und Rohrbelüfter (Bauform C) Eingang: Außengewinde 1“ AG Ausgang: STORZ-Festkupplung D-1“ IG (Ms) 30 m Druckschlauch DN 19 (¾“) EN 694-A, formstabil, aufgehaspelt (lt. DIN EN 671-1 max. « 30 m » – abweichend auch bis « 35 m » lieferbar) 1 St. Eurostrahlrohr DN 19/4 mm EN 671-1, unfallsicher eingepresst 1 St. Feuerlöscher DIN EN 3, Typ: 1 St. Druckknopf-Brandmelder DIN EN 54-11, Typ: **Mehrpreis** Endlackierung – Pulverbeschichtung signalrot RAL 3001	

Feuerlösch-Schlauchanschlusseinrichtung DIN 14461-1 : 2003-07
Wandhydranten „Typ S“ mit formstabilem Schlauch DN 19 (¾“)

zur Selbsthilfe für Laien • Löschwasserleitung NASS gemäß DIN 1988-6 - **direkter Trinkwasseranschluss** -

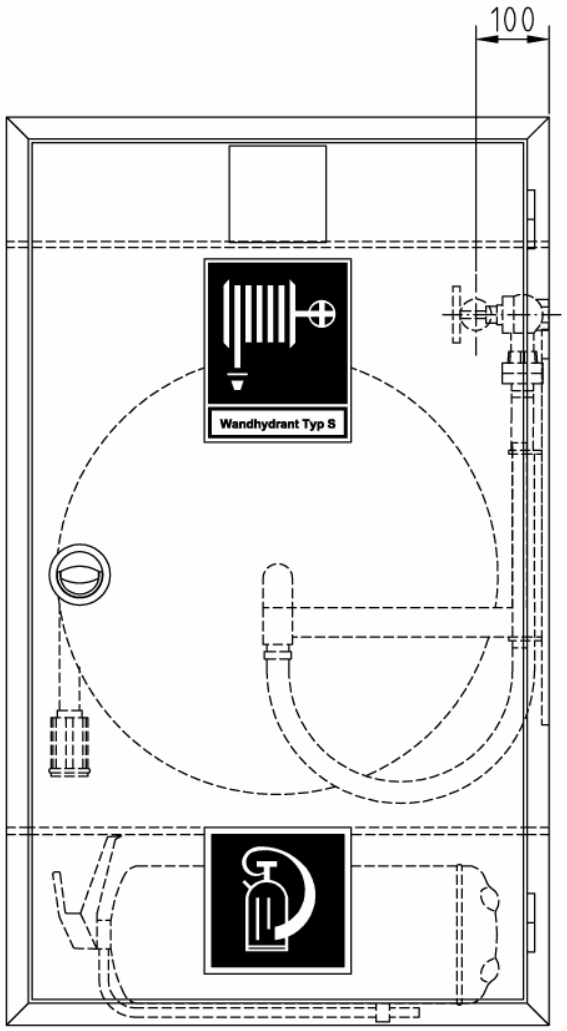

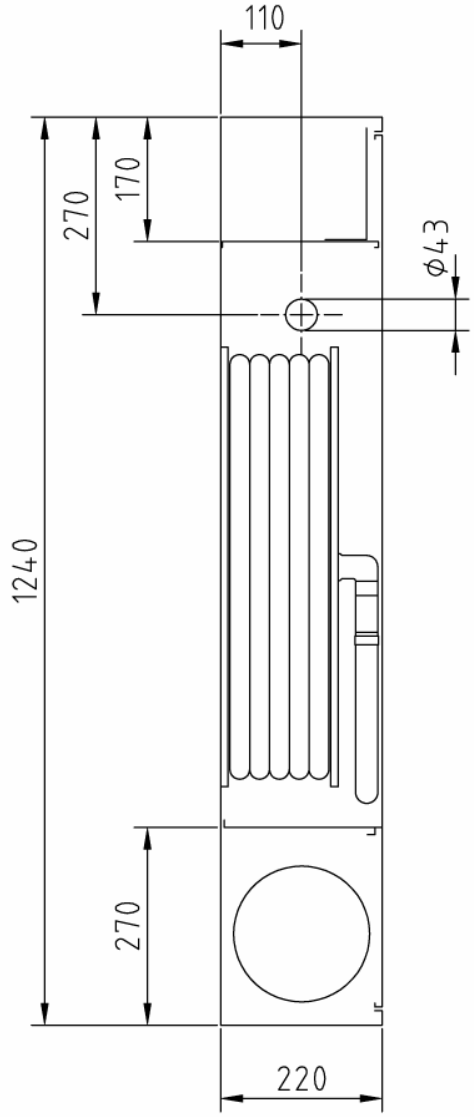

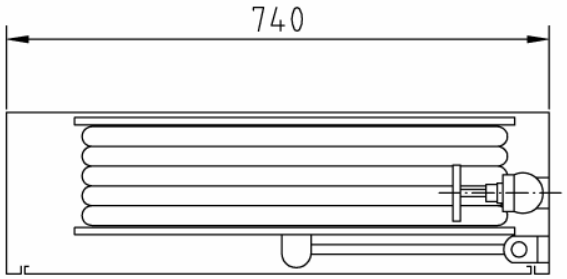

Auch in Schranktiefe 180 mm lieferbar ! (max. 30 m ¾“)

Art.-Nr.:	Oberfläche:	VA:
02 97 59	grundiert	RS/RR
02 97 60	grundiert	LS/LR
02 97 61	RAL 3001	RS/RR
02 97 62	RAL 3001	LS/LR

Kombi-Aufputzschrank (Bauart C) Typ 1-C-S/K-M-LEF-30-220-DN19

Abmessungen: 740 x 1.240 x 220 mm (B x H x T)

Stck.	Ausschreibungstext	EUR / St.
	Feuerlösch-Schlauchanschlusseinrichtung DIN 14461-1 : 2003-07 Wandhydrant **„Typ S“** mit formstabilem Schlauch DN 19 (¾“) zur Selbsthilfe für Laien bei der Brandbekämpfung Löschwasserleitung NASS gemäß DIN 1988-6 - direkter Trinkwasseranschluss - **Kombi-Aufputzschrank (Bauart C) Typ 1-C-S/K-M-LEF-30-220-DN19-SO** Abmessungen: 740 x 1.240 x 220 mm (B x H x T) Wandhydrantenkombination mit abgeteiltem Fach zum Einlegen eines Feuerlöschers bis 12 kg unter dem Schlauchhaspel-Fach. Über dem Schlauchhaspel-Fach abgeteilte Einbauvorrichtung für einen Druckknopf-Brandmelder, in der Tiefe verstellbar. Türausschnitt: 136 x 136 mm. Schrankgehäuse und Tür aus verzinktem Stahlblech, allseitig doppelt abgekantet. Tür bündig in den Rahmen einschlagend, um 180° öffnend, mit Edelstahl-Scharnieren 50 mm angeschlagen, Tür auswechselbar. Korrosionsschutz: Grundierung (Pulverbeschichtung) (Lackierung nach GUV 0.7 § 11 rot bauseits) Türverschluss: vertieftliegender, verchromter Klapp-Drehgriff mit Einreiber, plombierbar. Ventil-Anschlussbohrung (Perforation Ø 43 mm) nach DIN Ø 40 + 10 mm wahlweise: in der Rechten/Linken Seitenwand <u>oder</u> in der Rechten/Linken Rückwand Wasserführende, schwingbare Schlauchhaspel Ø 600/140 mm nach DIN EN 671-1, bei Ausstattung gemäß DIN EN 671-1 mit CE-Zulassung-Nr. 24702-CPD-2005 schwingbar um 240°, aus verz. Stahlblech, rot RAL 3000 pulverbeschichtet, für max. « 35 m » formstabilen Druckschlauch DN 19 (¾“) nach EN 694-A. Schlauchhaspel in der Höhe verstellbar. Wasserführende Innenteile aus Messing, abgedichtet über 2 O-Ringe. Verbindungsschlauch DN 25 (1“) mit eingebundener STORZ-Druckkupplung D aus Messing, mit geradem Anschlussstutzen DN 25 (1“). Hinweisschilder nach EU-Richtlinie 92/58/EWG u. BGV A8, 1 Piktogramm „Löschschlauch“ mit dem Zusatz „Typ S“, 1 Piktogramm „Feuerlöschgerät“, aus Selbstklebefolie, 200 x 200 mm, nicht nachleuchtend, Bedienungsanleitung nach DIN EN ISO 216, Größe DIN A5, aus Selbstklebefolie, Installationsanleitung. **Erforderliche Ausstattung (Zubehör)** 1 St. Montageverschraubung D-1“ (Ms) DIN 14461-3 1 St. Schlauchanschluss-Ventil D-1“ (Ms/Ms) DIN 14461-3 mit integriertem Rückschlagventil und Rohrbelüfter (Bauform C) Eingang: Außengewinde 1“ AG Ausgang: STORZ-Festkupplung D-1“ IG (Ms) 30 m Druckschlauch DN 19 (¾“) EN 694-A, formstabil, aufgehaspelt (lt. DIN EN 671-1 max. « 30 m » – abweichend auch bis « 35 m » lieferbar) 1 St. Eurostrahlrohr DN 19/4 mm EN 671-1, unfallsicher eingepresst 1 St. Feuerlöscher DIN EN 3, Typ: 1 St. Druckknopf-Brandmelder DIN EN 54-11, Typ: **Mehrpreis** Endlackierung – Pulverbeschichtung signalrot RAL 3001	