Feuerlösch-Schlauchanschlusseinrichtung DIN 14461-6 : 2009-09
Wandhydranten mit Flachschlauch nach DIN EN 671-2

SALMEN components

Installationsanleitung

1. Montage

Vor Montagebeginn alle beweglichen Teile wie z.B. Schlauchhaspel, Strahlrohr usw., aus dem Schrankinnenraum herausnehmen.
Entsprechend der bereits verlegten Löschwasserleitung **Links** oder **Rechts** die vorgestanzte Ventileinführung in der Seitenwand bzw. Rückwand herausschlagen. Die Ventileinführung muss sich jeweils auf der Schrankseite befinden, an der auch die Schlauchhaspel befestigt ist. Im Regelfall ist auf dieser Seite auch die Tür angeschlagen.

HINWEIS: Einige Wandhydrantenmodelle ▸ ohne Meldereinbaufach ◂ die mit Ventileinführung Rechts geliefert wurden, können bei Bedarf auf Ventileinführung Links umgebaut werden:

1) Schrank drehen, so dass sich die Schlauchhaspelhalterung auf der linken Seite befindet
2) Flachschlauch-Haspel in die Halterung einhängen
3) Anschlag des Tür-Drehgriffes entspr. ummontieren.

1.1 Montagehöhen

Nach DIN 14461-1 : 1998-02 ist der Wandhydrant so einzubauen, dass das Schlauchanschluss-Ventil in einer Höhe von **1.400 ± 200 mm** über der Oberkante Fertigfußboden installiert ist.

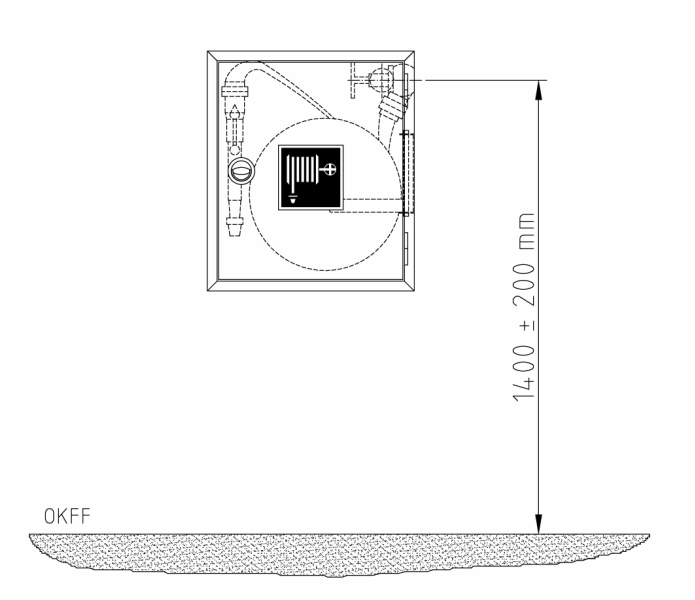

Bei Wandhydranten-Kombinationen mit **Handfeuermelder** ist die Montagehöhe auf **1.400 ± 200 mm** Oberkante Fußboden bis Mitte Handfeuermelder festgelegt. **Siehe Abbildung oben rechts** !

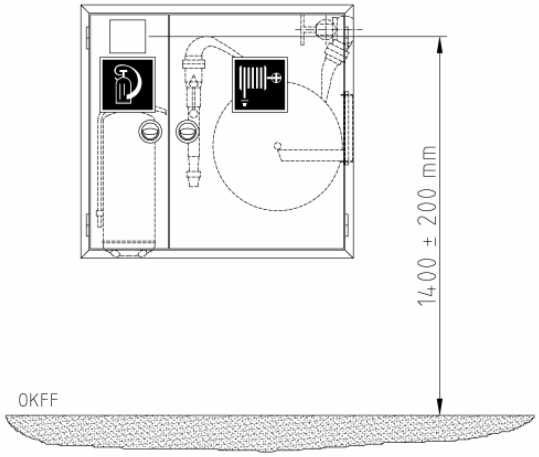

1.2 Montage von Einbauschränken (Form B) in die Mauernische

Die Mauernische muss so vorbereitet sein, dass der Wandhydrant mit abgebogenen Maueranken winklig eingesetzt werden kann. Beim Einbau muss die statisch erforderliche bzw. brandschutztechnisch vorgeschriebene Wanddicke erhalten bleiben (siehe Bauordnung und DIN 4102).
Schrank so ausrichten, dass das Türblatt bündig im Türrahmen liegt und einen umlaufenden, gleichmäßigen Luftspalt zum Türrahmen aufweist. Beim Einpassen in die Mauernische mittels Keilen **ist besonders darauf zu achten**, dass diese nicht zu fest eingesetzt werden, damit der Rahmen seine ursprünglichen Abmessungen behält. Bei deformiertem Rahmen schließt die Tür nicht mehr genau. **Reklamationen dieser Art werden nicht anerkannt!** Zum Befestigen der Maueranker ist nach Möglichkeit Schnellbinder oder Ähnliches zu verwenden.
Beim Einputzen von Wandhydrantenschränken und Verfüllen des Raumes zwischen Kastenblech und Mauernische ist ebenfalls darauf zu achten, dass die ursprünglichen Abmessungen nicht verändert werden.

1.3 Montage von Aufputzschränken (Form C) auf die Wand

Wandschrank durch die Rückwand möglichst nahe an den 4 Ecken durchbohren und mit entsprechenden Dübeln und Schrauben befestigen. Unterlegscheiben verwenden. Dübel- und Schraubenauswahl nach Beschaffenheit und Tragfähigkeit der Wand treffen.

Bei der Montage auf gleichmäßigen umlaufenden Luftspalt zwischen Tür und Türrahmen achten. Schrauben abwechselnd anziehen. Besonders bei Wänden, die nicht ganz plan/eben sind, Distanzausgleich zum Schrank herstellen. Dazu eventl. Unterlegscheiben oder Blechlaschen verwenden.

- **Verschmutzungen** durch den Einbau bzw. der Montage müssen sofort rückstandsfrei beseitigt werden.

2. Einbau des Schlauchanschluss-Ventils

Schlauchanschluss-Ventil mit Hilfe der Montageverschraubung in die Löschwasserleitung einschrauben. Bei schwierigen Platzverhältnissen eventl. die STORZ-Festkupplung am Schlauchanschluss-Ventil vorher abschrauben.

Hinweis: Die Rohrzuleitung zum Ventil darf nicht durch den Innenraum des Wandhydranten geführt werden. Schrank und Rohranschluss sollten sich gemäß DIN 4301 (Schallschutz) nicht berühren.

3. Lackierung

Der Wandhydrant ist **unmittelbar nach der Installation** zu lackieren. Werksmäßig werden unsere Wandhydranten mit einer Korrosionsschutz-Grundierung rotbraun ähnl. RAL 3013 versehen, welche für die laut GUV 0.7 § 11 geforderte Endlackierung geeignet ist.

4. Beschilderung (Erkennungssymbole)

Der fertig lackierte Wandhydrant ist mit folgenden Hinweisschildern (Aufklebern) zu versehen:

Auf der Türaußenseite:

1 St. Piktogramm nach BGV A8, Größe 200 x 200 mm
Symbol: FEUERLÖSCHSCHLAUCH

Bei Wandhydranten-Kombinationen mit Löscherfach zusätzlich auf der Türinnenseite:

1 St. Piktogramm nach BGV A8, Größe 200 x 200 mm
Symbol: FEUERLÖSCHGERÄT

Auf der Türinnenseite:

1 St. Bedienungsanleitung IM BRANDFALL 1.2.3.4
Größe: mind. Format DIN A5

Bei Löschwasserleitung « Nass/Trocken » zusätzlich auf der Türinnenseite:

1 St. Hinweisschild (D1 nach DIN 4066), mit Text:
WASSER KOMMT NACH MAX. 60 SEKUNDEN
Größe: 74 x 210 mm

5. Ausrüstung des Wandhydranten

Schlauchhaspel in die Halterung im Schrank einhängen. Zum Aufwickeln des Flachschlauches auf die Schlauchhaspel den Schlauch doppelt legen, so dass die beiden Kupplungen aufeinander liegen. Den doppelt gelegten Flachschlauch mit der Knickstelle in die Öffnung der Schlauchwelle einlegen und langsam nach hinten aufwickeln.

Die obere Kupplung an das Ventil und die untere Kupplung an das Mehrzweckstrahlrohr CM ankuppeln. Strahlrohr in den Strahlrohrhalter einklemmen.

6. Plombierung

Der komplett ausgerüstete und betriebsbereite Wandhydrant ist zu verplomben. Die Zerreißkraft der Plomben muss zwischen 20 N und 40 N liegen. Dieses kann durch die Plombiervorrichtung im Tür-Drehgriff erfolgen.

7. Abnahmeprüfung

(1) Die Abnahmeprüfung ist nach den Anforderungen von **DIN 1988-2 : 1988** und **DIN 1988-8 : 1988** vor der Inbetriebnahme durch einen Sachkundigen durchzuführen, sofern nicht andere Vorschriften einen Sachverständigen fordern.

(2) Bei der Abnahmeprüfung sind die Einhaltung der Bauauflagen und der Planungsgrundlagen – soweit sie die Löschwasserleitungen und Wandhydranten betreffen – sowie die Absprachen mit dem Wasserversorgungsunternehmen und der für den Brandschutz zuständigen Dienststelle zu überprüfen.

Lfd.-Nr. und Art der Prüfung gemäß DIN 14461-6:

1) Kontrolle des freien Zugangs
2) Kontrolle der Beschilderung
3) Kontrolle der Leichtgängigkeit der Tür und der Haspel (180° Schwenkbereich der Tür)
4) Kontrolle des Flachschlauches auf äußere Beschädigung
5) Prüfung der ordnungsgemäßen Aufwicklung bzw. Lage in der Schlauchhaltevorrichtung (Haspel) und Prüfung, ob das Strahlrohr angekuppelt ist.
6) Kontrolle des Strahlrohrs auf Gängigkeit und Dichtheit des Schaltorgans
7) Funktionsprüfung des Schlauchanschluss-Ventils
8) Dichtheitsprobe des Schlauchanschluss-Ventils
9) Kontrolle des Fließdrucks am im Prüfbuch festgelegten Schlauchanschluss-Ventil bei einem Förderstrom von 100l/min. (mind. 0,3 MPa).
10) Kontrolle des Betriebsüberdrucks (max. 0,7 MPa)
11) Kontrolle auf Unversehrtheit, Sauberkeit, Trockenheit und Vollständigkeit
12) Anbringen eines Prüfvermerks (Datum, Prüfer) auf gut sichtbarer Stelle im Schrank
13) Plombierung der Tür (Zerreißkraft der Plombierung 20 N – 40 N)

- Ein Wandhydrant ist nur dann **normgerecht** montiert wenn die Installationsanleitung beachtet wurde!

Feuerlösch-Schlauchanschlusseinrichtung DIN 14461-6 : 2009-09
Wandhydranten mit Flachschlauch nach DIN EN 671-2

zur Selbsthilfe durch **unterwiesene Personen** und zur Löschwasserversorgung
der Feuerwehr bei der Brandbekämpfung

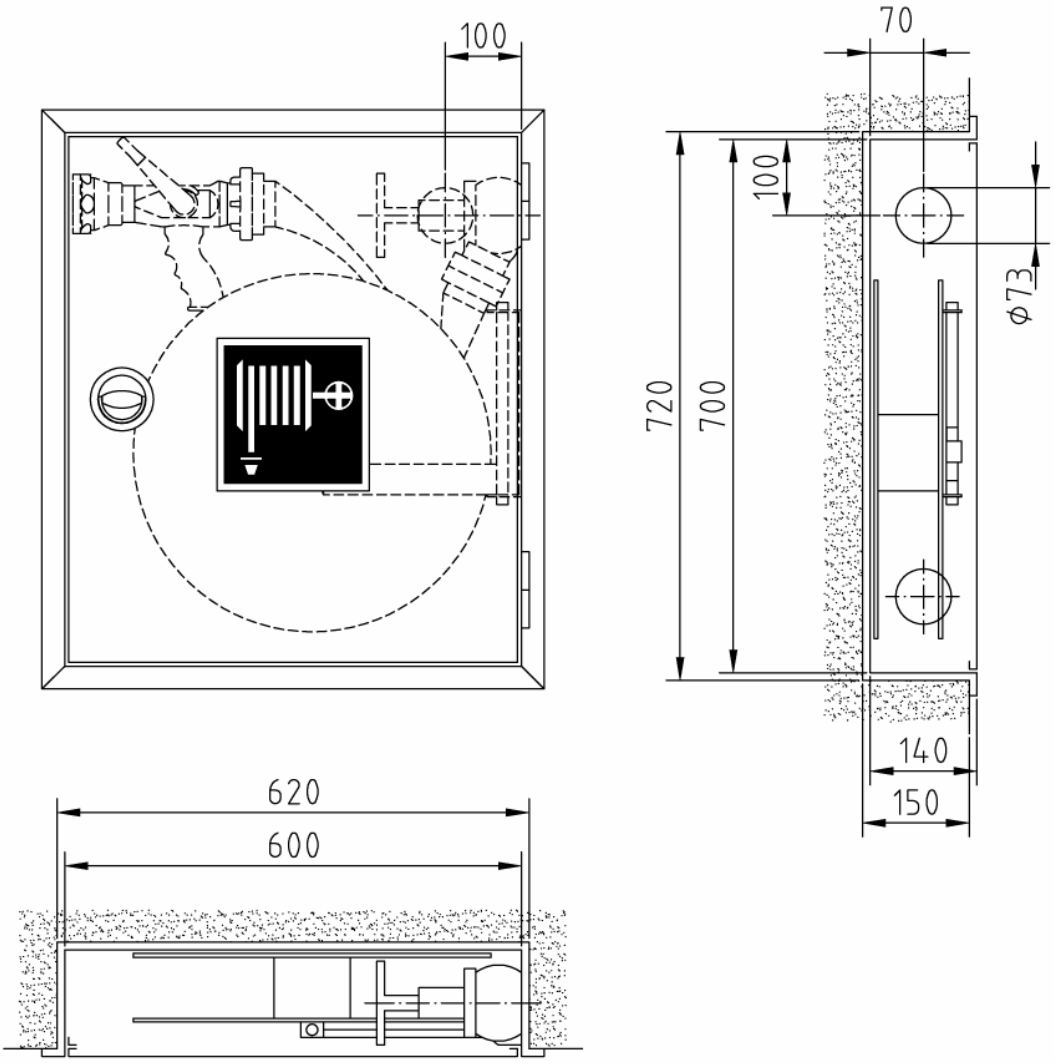

Art.-Nr.:	Oberfläche:	VA:
01 11 01	grundiert	RS/RR
01 11 31	grundiert	LS/LR
01 12 01	RAL 3001	RS/RR
01 12 31	RAL 3001	LS/LR

Einbauschrank (Bauart B) Typ 6-B

Abmessungen: 600 x 700 x 140 mm (B x H x T)
Erforderliches Nischenmaß: 620 x 720 x 150 mm (B x H x T)

Stck.	Ausschreibungstext	EUR / St.
	Feuerlösch-Schlauchanschlusseinrichtung DIN 14461-6 : 2009-09 Wandhydrant mit Flachschlauch nach DIN EN 671-2 zur Selbsthilfe durch **unterwiesene Personen** und zur Löschwasserversorgung der Feuerwehr bei der Brandbekämpfung **Einbauschrank (Bauart B) Typ 6-B** Abmessungen: 600 x 700 x 140 mm (B x H x T) Erforderliches Nischenmaß: 620 x 720 x 150 mm (B x H x T) Schrankgehäuse und Tür aus verzinktem Stahlblech, allseitig doppelt abgekantet. Türrahmen mit 30 mm breiter Putzleiste, nahtlos mit dem Schrankgehäuse verbunden. Tür bündig in den Rahmen einschlagend, um 180° öffnend, mit Edelstahl-Scharnieren 50 mm angeschlagen, Tür auswechselbar. Korrosionsschutz: Grundierung (Pulverbeschichtung) (Lackierung nach GUV 0.7 § 11 rot bauseits) Türverschluss: vertieftliegender, verchromter Klapp-Drehgriff, plombierbar. Ventil-Anschlussbohrung (Perforation Ø 73 mm) gemäß DIN wahlweise: in der Rechten/Linken Seitenwand <u>oder</u> in der Rechten/Linken Rückwand Flachschlauch-Haspel Ø 470 mm mit Schwingarm, in Anlehnung an DIN EN 671-2, schwingbar um 240°, aus verzinktem Stahlblech, rot RAL 3000 pulverbeschichtet, für max. « 30 m » Feuerwehr-Flachschlauch Größe C-42 nach DIN 14811 (2F) Hinweisschild nach EU-Richtlinie 92/58/EWG u. BGV A8, 1 Piktogramm „Löschschlauch“ aus Selbstklebefolie, 200 x 200 mm, nicht nachleuchtend, Bedienungsanleitung nach DIN EN ISO 216, Größe DIN A5, aus Selbstklebefolie, Installationsanleitung, lose beiliegend. **Erforderliche Ausstattung (Zubehör)** 1 St. Montageverschraubung C-2“ (Ms) DIN 14461-5 1 St. Schlauchanschluss-Ventil C-2“ (Ms/Ms) DIN 14461-3, C-Kupplung aus Messing 15 m ☐ Flachschlauch für Wandhydranten Größe C-42 DIN EN 14540, **alternativ:** ☐ Feuerwehr-Flachschlauch Größe C-42 DIN 14811 Standardausführung 2F, beidseitig Storz-Kupplungen C aus Aluminium (laut DIN max. « 15 m », abweichend auch bis « 30 m » lieferbar) 1 St. Hohlstrahlrohr nach DIN EN 671-2, Aufbau entsprechend DIN EN 15182-2 Geford. Durchflussmengen DIN 14462: 100 ltr./min. bei mind. 3 bar Fließdruck 200 ltr./min bei mind. 4,5 bar Fließdruck, Sprühwinkel stufenlos bis 120° **Mehrpreis** Endlackierung – Pulverbeschichtung signalrot RAL 3001	

Feuerlösch-Schlauchanschlusseinrichtung DIN 14461-6 : 2009-09
Wandhydranten mit Flachschlauch nach DIN EN 671-2

zur Selbsthilfe durch **unterwiesene Personen** und zur Löschwasserversorgung
der Feuerwehr bei der Brandbekämpfung

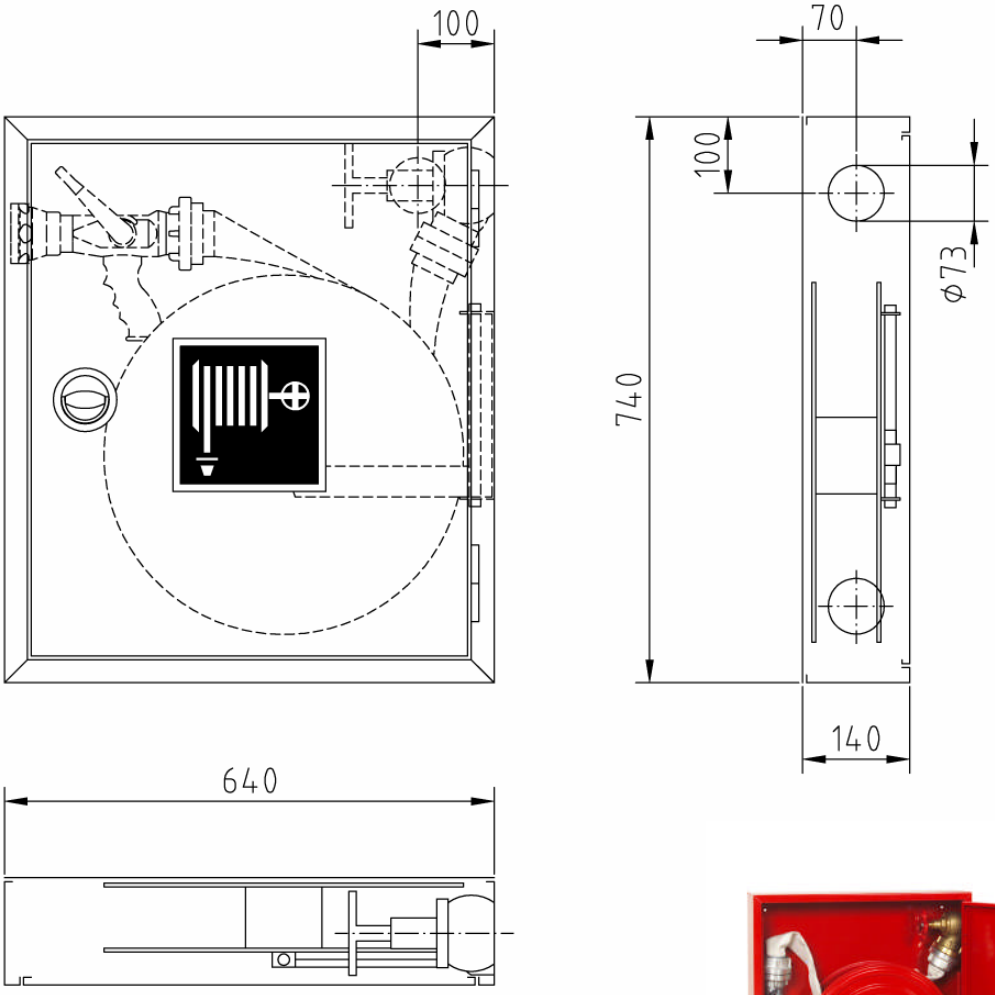

Abb. mit CM-Strahlrohr
Nach DIN 14461-6 nicht
mehr zulässig !

Art.-Nr.:	Oberfläche:	VA:
01 21 01	grundiert	RS/RR
01 21 31	grundiert	LS/LR
01 22 01	RAL 3001	RS/RR
01 22 31	RAL 3001	LS/LR

Aufputzschrank (Bauart C) Typ 6-C

Abmessungen: 640 x 740 x 140 mm (B x H x T)

Stck.	Ausschreibungstext	EUR / St.
	Feuerlösch-Schlauchanschlusseinrichtung DIN 14461-6 : 2009-09 Wandhydrant mit Flachschlauch nach DIN EN 671-2 zur Selbsthilfe durch **unterwiesene Personen** und zur Löschwasserversorgung der Feuerwehr bei der Brandbekämpfung **Aufputzschrank (Bauart C) Typ 6-C** Abmessungen: 640 x 740 x 140 mm (B x H x T) Schrankgehäuse und Tür aus verzinktem Stahlblech, allseitig doppelt abgekantet. Tür bündig in den Rahmen einschlagend, um 180° öffnend, mit Edelstahl-Scharnieren 50 mm angeschlagen, Tür auswechselbar. Korrosionsschutz: Grundierung (Pulverbeschichtung) (Lackierung nach GUV 0.7 § 11 rot bauseits) Türverschluss: vertieftliegender, verchromter Klapp-Drehgriff, plombierbar. Ventil-Anschlussbohrung (Perforation Ø 73 mm) gemäß DIN wahlweise: in der Rechten/Linken Seitenwand <u>oder</u> in der Rechten/Linken Rückwand Flachschlauch-Haspel Ø 470 mm mit Schwingarm, in Anlehnung an DIN EN 671-2, schwingbar um 240°, aus verzinktem Stahlblech, rot RAL 3000 pulverbeschichtet, für max. « 30 m » Feuerwehr-Flachschlauch Größe C-42 nach DIN 14811 (2F) Hinweisschild nach EU-Richtlinie 92/58/EWG u. BGV A8, 1 Piktogramm „Löschschlauch“ aus Selbstklebefolie, 200 x 200 mm, nicht nachleuchtend, Bedienungsanleitung nach DIN EN ISO 216, Größe DIN A5, aus Selbstklebefolie, Installationsanleitung, lose beiliegend. **Erforderliche Ausstattung (Zubehör)** 1 St. Montageverschraubung C-2“ (Ms) DIN 14461-5 1 St. Schlauchanschluss-Ventil C-2“ (Ms/Ms) DIN 14461-3, C-Kupplung aus Messing 15 m ☐ Flachschlauch für Wandhydranten Größe C-42 DIN EN 14540, **alternativ:** ☐ Feuerwehr-Flachschlauch Größe C-42 DIN 14811 Standardausführung 2F, beidseitig Storz-Kupplungen C aus Aluminium (laut DIN max. « 15 m », abweichend auch bis « 30 m » lieferbar) 1 St. Hohlstrahlrohr nach DIN EN 671-2, Aufbau entsprechend DIN EN 15182-2 Geford. Durchflussmengen DIN 14462: 100 ltr./min. bei mind. 3 bar Fließdruck 200 ltr./min bei mind. 4,5 bar Fließdruck, Sprühwinkel stufenlos bis 120° **Mehrpreis** Endlackierung – Pulverbeschichtung signalrot RAL 3001	

Feuerlösch-Schlauchanschlusseinrichtung DIN 14461-6 : 2009-09
Wandhydranten mit Flachschlauch nach DIN EN 671-2

zur Selbsthilfe durch **unterwiesene Personen** und zur Löschwasserversorgung
der Feuerwehr bei der Brandbekämpfung

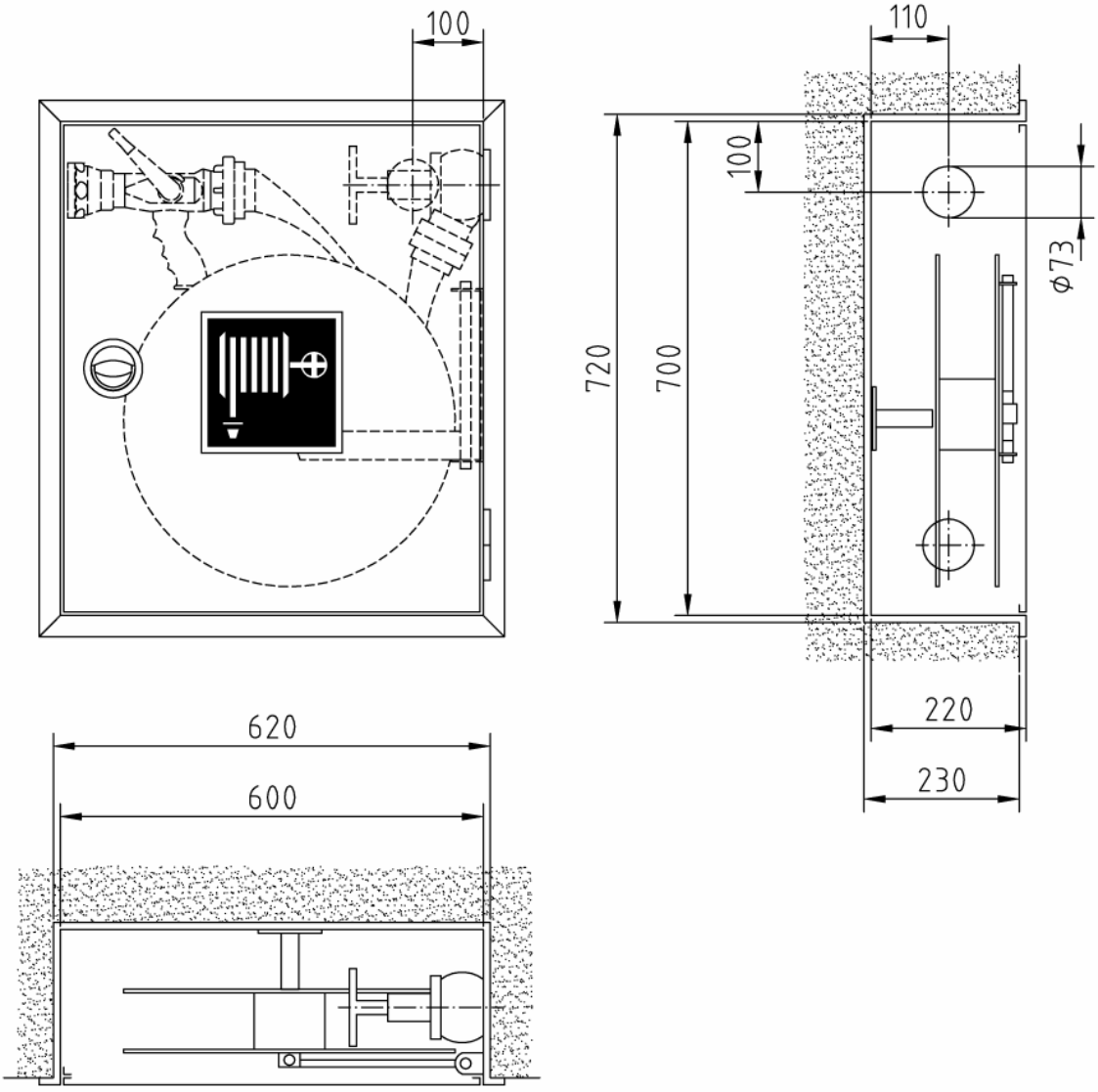

Ausführung für 2 Flachschläuche
Größe C-42 (2F) DIN 14811

Art.-Nr.:	Oberfläche:	VA:
01 11 02	grundiert	RS/RR
01 11 32	grundiert	LS/LR
01 12 02	RAL 3001	RS/RR
01 12 32	RAL 3001	LS/LR

Einbauschrank (Bauart B) Typ 6-B/D

Abmessungen: 600 x 700 x 220 mm (B x H x T)
Erforderliches Nischenmaß: 620 x 720 x 230 mm (B x H x T)

Stck.	Ausschreibungstext	EUR / St.
	Feuerlösch-Schlauchanschlusseinrichtung DIN 14461-6 : 2009-09 Wandhydrant mit Flachschlauch nach DIN EN 671-2 zur Selbsthilfe durch **unterwiesene Personen** und zur Löschwasserversorgung der Feuerwehr bei der Brandbekämpfung **Einbauschrank (Bauart B) Typ 6-B/D** Abmessungen: 600 x 700 x 220 mm (B x H x T) Erforderliches Nischenmaß: 620 x 720 x 230 mm (B x H x T) Schrankausführung für 2 Feuerwehr-Flachschläuche Größe C-42 (2F) DIN 14811. Schrankgehäuse und Tür aus verzinktem Stahlblech, allseitig doppelt abgekantet. Türrahmen mit 30 mm breiter Putzleiste, nahtlos mit dem Schrankgehäuse verbunden. Tür bündig in den Rahmen einschlagend, um 180° öffnend, mit Edelstahl-Scharnieren 50 mm angeschlagen, Tür auswechselbar. Korrosionsschutz: Grundierung (Pulverbeschichtung) (Lackierung nach GUV 0.7 § 11 rot bauseits) Türverschluss: vertieftliegender, verchromter Klapp-Drehgriff, plombierbar. Ventil-Anschlussbohrung (Perforation Ø 73 mm) gemäß DIN wahlweise: in der Rechten/Linken Seitenwand <u>oder</u> in der Rechten/Linken Rückwand Flachschlauch-Haspel Ø 470 mm mit Schwingarm, in Anlehnung an DIN EN 671-2, schwingbar um 240°, aus verzinktem Stahlblech, rot RAL 3000 pulverbeschichtet, für max. « 30 m » Feuerwehr-Flachschlauch Größe C-42 nach DIN 14811 (2F) Schlauchdorn 100 mm lang, aus Rundrohr, an der Schrankrückwand verschraubt. Zur Aufbewahrung einer zusätzlichen Länge Feuerwehr-Flachschlauch Größe C-42 (2F) nach DIN 14811. Hinweisschild nach EU-Richtlinie 92/58/EWG u. BGV A8, 1 Piktogramm „Löschschlauch“ aus Selbstklebefolie, 200 x 200 mm, nicht nachleuchtend, Bedienungsanleitung nach DIN EN ISO 216, Größe DIN A5, aus Selbstklebefolie, Installationsanleitung, lose beiliegend. **Erforderliche Ausstattung (Zubehör)** 1 St. Montageverschraubung C-2“ (Ms) DIN 14461-5 1 St. Schlauchanschluss-Ventil C-2“ (Ms/Ms) DIN 14461-3, C-Kupplung aus Messing 2 St. ..... m Flachschlauch für Wandhydranten Größe C-42 DIN EN 14540, **alternativ:** 2 St. ..... m Feuerwehr-Flachschlauch Größe C-42 DIN 14811 Standardausführung 2F, beidseitig Storz-Kupplungen C aus Aluminium (laut DIN max. « 15 m », abweichend auch bis « 30 m » lieferbar) 1 St. Hohlstrahlrohr nach DIN EN 671-2, Aufbau entsprechend DIN EN 15182-2 Geford. Durchflussmengen DIN 14462: 100 ltr./min. bei mind. 3 bar Fließdruck 200 ltr./min bei mind. 4,5 bar Fließdruck, Sprühwinkel stufenlos bis 120° **Mehrpreis** Endlackierung – Pulverbeschichtung signalrot RAL 3001	

Feuerlösch-Schlauchanschlusseinrichtung DIN 14461-6 : 2009-09
Wandhydranten mit Flachschlauch nach DIN EN 671-2

zur Selbsthilfe durch **unterwiesene Personen** und zur Löschwasserversorgung
der Feuerwehr bei der Brandbekämpfung

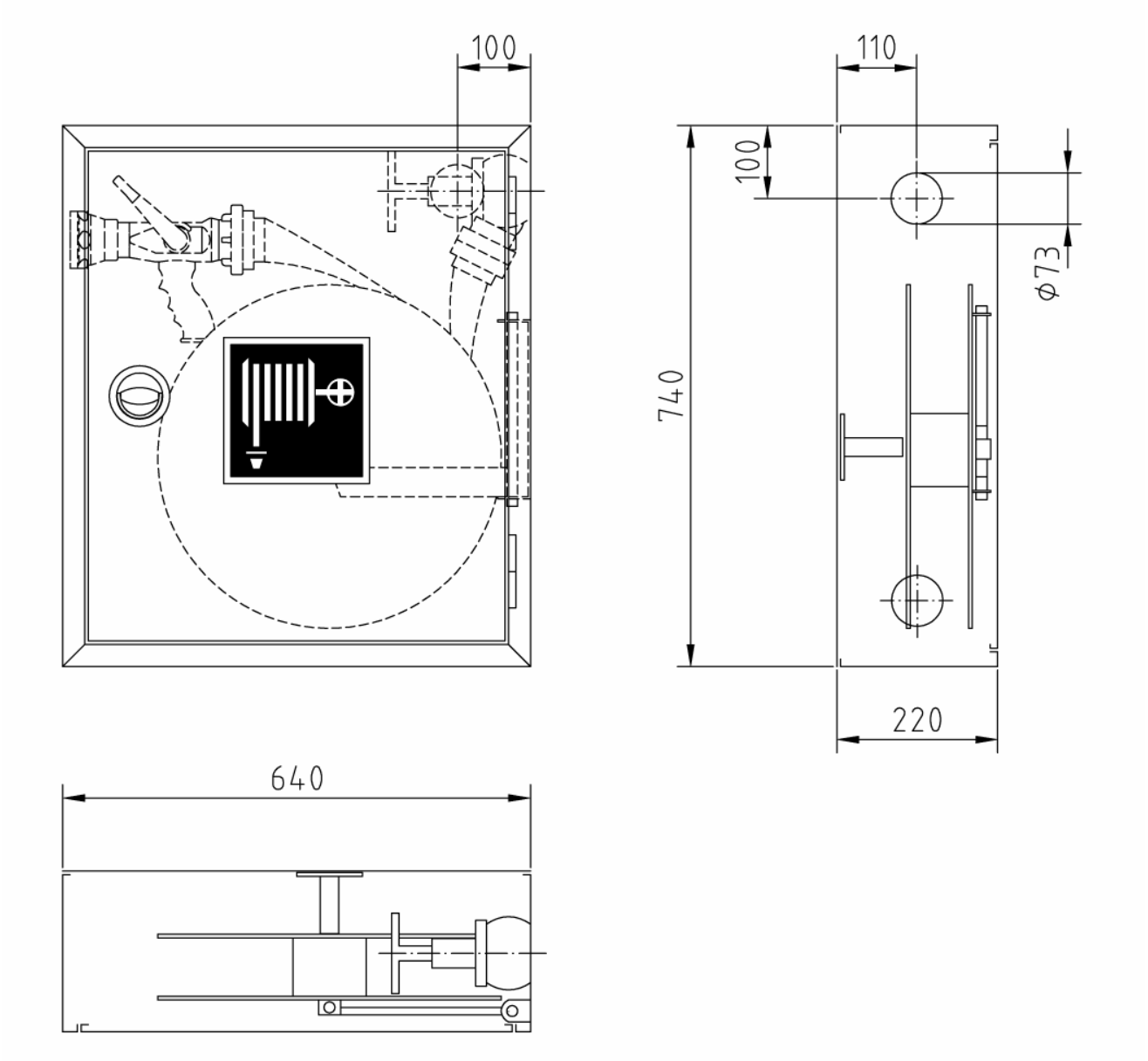

Ausführung für 2 Flachschläuche
Größe C-42 (2F) DIN 14811

Art.-Nr.:	Oberfläche:	VA:
01 21 02	grundiert	RS/RR
01 21 32	grundiert	LS/LR
01 22 02	RAL 3001	RS/RR
01 22 32	RAL 3001	LS/LR

Aufputzschrank (Bauart C) Typ 6-C/D

Abmessungen: 640 x 740 x 220 mm (B x H x T)

Stck.	Ausschreibungstext	EUR / St.
	Feuerlösch-Schlauchanschlusseinrichtung DIN 14461-6 : 2009-09 Wandhydrant mit Flachschlauch nach DIN EN 671-2 zur Selbsthilfe durch **unterwiesene Personen** und zur Löschwasserversorgung der Feuerwehr bei der Brandbekämpfung **Aufputzschrank (Bauart C) Typ 6-C/D** Abmessungen: 640 x 740 x 220 mm (B x H x T) Schrankausführung für 2 Feuerwehr-Flachschläuche Größe C-42 (2F) DIN 14811. Schrankgehäuse und Tür aus verzinktem Stahlblech, allseitig doppelt abgekantet. Tür bündig in den Rahmen einschlagend, um 180° öffnend, mit Edelstahl-Scharnieren 50 mm angeschlagen, Tür auswechselbar. Korrosionsschutz: Grundierung (Pulverbeschichtung) (Lackierung nach GUV 0.7 § 11 rot bauseits) Türverschluss: vertieftliegender, verchromter Klapp-Drehgriff, plombierbar. Ventil-Anschlussbohrung (Perforation Ø 73 mm) gemäß DIN wahlweise: in der Rechten/Linken Seitenwand <u>oder</u> in der Rechten/Linken Rückwand Flachschlauch-Haspel Ø 470 mm mit Schwingarm, in Anlehnung an DIN EN 671-2, schwingbar um 240°, aus verzinktem Stahlblech, rot RAL 3000 pulverbeschichtet, für max. « 30 m » Feuerwehr-Flachschlauch Größe C-42 nach DIN 14811 (2F) Schlauchdorn 100 mm lang, aus Rundrohr, an der Schrankrückwand verschraubt. Zur Aufbewahrung einer zusätzlichen Länge Feuerwehr-Flachschlauch Größe C-42 (2F) nach DIN 14811. Hinweisschild nach EU-Richtlinie 92/58/EWG u. BGV A8, 1 Piktogramm „Löschschlauch“ aus Selbstklebefolie, 200 x 200 mm, nicht nachleuchtend, Bedienungsanleitung nach DIN EN ISO 216, Größe DIN A5, aus Selbstklebefolie, Installationsanleitung, lose beiliegend. **Erforderliche Ausstattung (Zubehör)** 1 St. Montageverschraubung C-2“ (Ms) DIN 14461-5 1 St. Schlauchanschluss-Ventil C-2“ (Ms/Ms) DIN 14461-3, C-Kupplung aus Messing 2 St. ..... m Flachschlauch für Wandhydranten Größe C-42 DIN EN 14540, **alternativ:** 2 St. ..... m Feuerwehr-Flachschlauch Größe C-42 DIN 14811 Standardausführung 2F, beidseitig Storz-Kupplungen C aus Aluminium (laut DIN max. « 15 m », abweichend auch bis « 30 m » lieferbar) 1 St. Hohlstrahlrohr nach DIN EN 671-2, Aufbau entsprechend DIN EN 15182-2 Geford. Durchflussmengen DIN 14462: 100 ltr./min. bei mind. 3 bar Fließdruck 200 ltr./min bei mind. 4,5 bar Fließdruck, Sprühwinkel stufenlos bis 120° **Mehrpreis** Endlackierung – Pulverbeschichtung signalrot RAL 3001	

Feuerlösch-Schlauchanschlusseinrichtung DIN 14461-6 : 2009-09
Wandhydranten mit Flachschlauch nach DIN EN 671-2

zur Selbsthilfe durch **unterwiesene Personen** und zur Löschwasserversorgung
der Feuerwehr bei der Brandbekämpfung

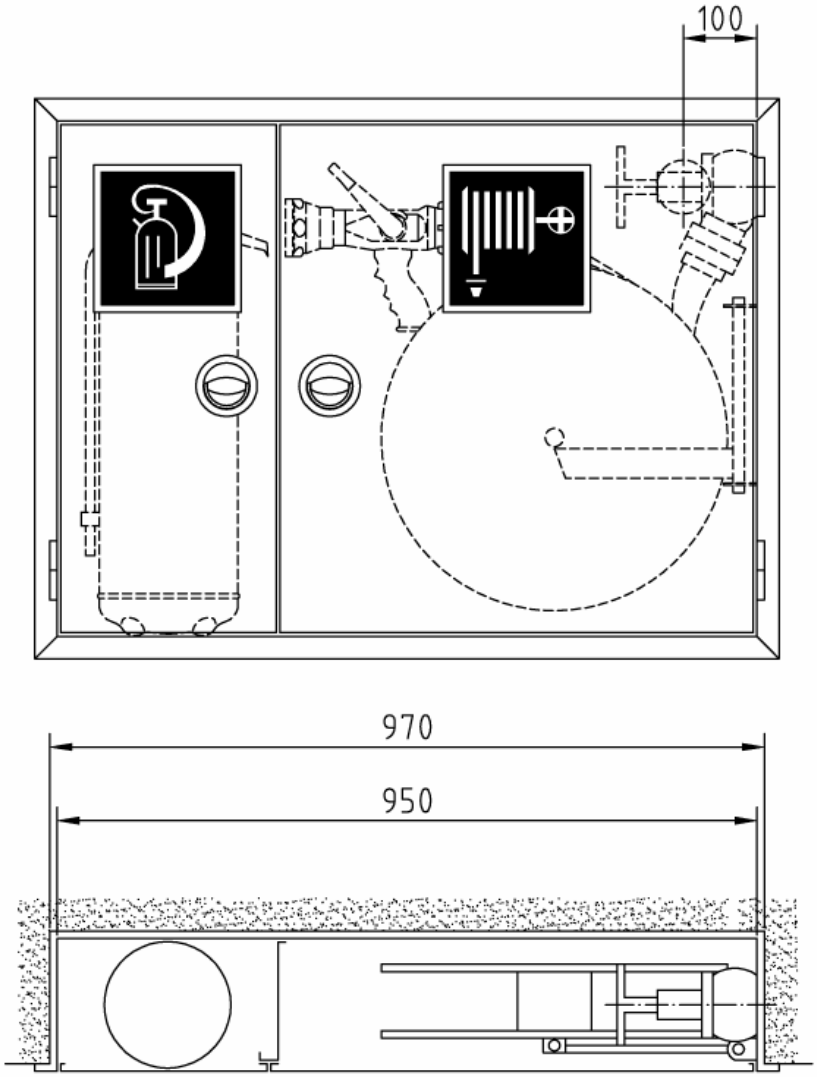

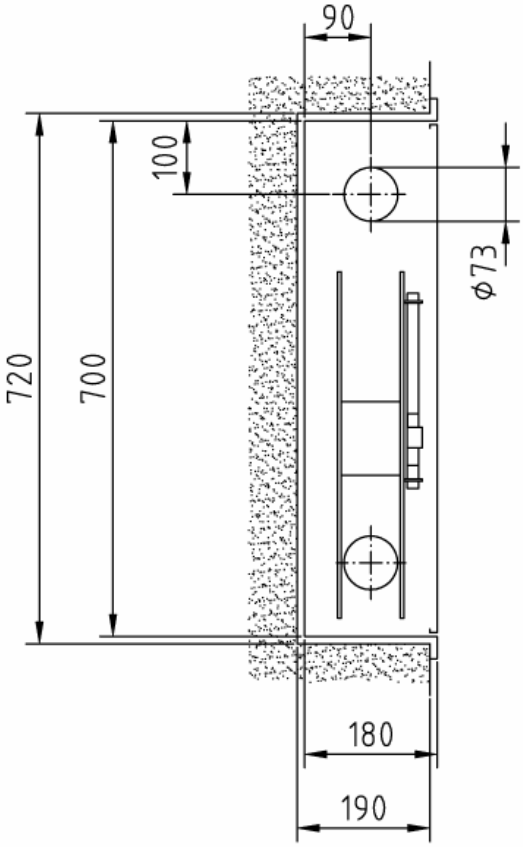

Separates Einstellfach für
Feuerlöscher bis 6 kg.

Art.-Nr.:	Oberfläche:	VA:
01 11 03	grundiert	RS/RR
01 11 33	grundiert	LS/LR
01 12 03	RAL 3001	RS/RR
01 12 33	RAL 3001	LS/LR

Kombi-Einbauschrank (Bauart B) Typ 6-B/K-6

Abmessungen: 950 x 700 x 180 mm (B x H x T)
Erforderliches Nischenmaß: 970 x 720 x 190 mm (B x H x T)

Stck.	Ausschreibungstext	EUR / St.
	Feuerlösch-Schlauchanschlusseinrichtung DIN 14461-6 : 2009-09 Wandhydrant mit Flachschlauch nach DIN EN 671-2 zur Selbsthilfe durch **unterwiesene Personen** und zur Löschwasserversorgung der Feuerwehr bei der Brandbekämpfung **Kombi-Einbauschrank (Bauart B) Typ 6-B/K-6** Abmessungen: 950 x 700 x 180 mm (B x H x T) Erforderliches Nischenmaß: 970 x 720 x 190 mm (B x H x T) Wandhydrantenkombination mit separatem Einstellfach für einen Feuerlöscher bis 6 kg neben dem Schlauchhaspel-Fach. Schrankgehäuse und Türen aus verzinktem Stahlblech, allseitig doppelt abgekantet. Türrahmen mit 30 mm breiter Putzleiste, nahtlos mit dem Schrankgehäuse verbunden. Türen bündig in den Rahmen einschlagend, um 180° öffnend, mit Edelstahl-Scharnieren 50 mm angeschlagen, Türen auswechselbar. Korrosionsschutz: Grundierung (Pulverbeschichtung) (Lackierung nach GUV 0.7 § 11 rot bauseits) Türverschlüsse: vertieftliegende, verchromte Klapp-Drehgriffe mit Einreiber, plombierbar. Ventil-Anschlussbohrung (Perforation Ø 73 mm) gemäß DIN wahlweise: in der Rechten/Linken Seitenwand <u>oder</u> in der Rechten/Linken Rückwand Flachschlauch-Haspel Ø 470 mm mit Schwingarm, in Anlehnung an DIN EN 671-2, schwingbar um 240°, aus verzinktem Stahlblech, rot RAL 3000 pulverbeschichtet, für max. « 30 m » Feuerwehr-Flachschlauch Größe C-42 nach DIN 14811 (2F) Hinweisschilder nach EU-Richtlinie 92/58/EWG u. BGV A8, 1 Piktogramm „Löschschlauch“, 1 Piktogramm „Feuerlöschgerät“, aus Selbstklebefolie, Größe: 200 x 200 mm, nicht nachleuchtend, Bedienungsanleitung nach DIN EN ISO 216, Größe DIN A5, aus Selbstklebefolie, Installationsanleitung, lose beiliegend. **Erforderliche Ausstattung (Zubehör)** 1 St. Montageverschraubung C-2“ (Ms) DIN 14461-5 1 St. Schlauchanschluss-Ventil C-2“ (Ms/Ms) DIN 14461-3, C-Kupplung aus Messing 15 m ☐ Flachschlauch für Wandhydranten Größe C-42 DIN EN 14540, **alternativ:** ☐ Feuerwehr-Flachschlauch Größe C-42 DIN 14811 Standardausführung 2F, beidseitig Storz-Kupplungen C aus Aluminium (laut DIN max. « 15 m », abweichend auch bis « 30 m » lieferbar) 1 St. Hohlstrahlrohr nach DIN EN 671-2, Aufbau entsprechend DIN EN 15182-2 Geford. Durchflussmengen DIN 14462: 100 ltr./min. bei mind. 3 bar Fließdruck 200 ltr./min bei mind. 4,5 bar Fließdruck, Sprühwinkel stufenlos bis 120° 1 St. Feuerlöscher 6 kg, DIN EN 3, Typ: **Mehrpreis** Endlackierung – Pulverbeschichtung signalrot RAL 3001	

Feuerlösch-Schlauchanschlusseinrichtung DIN 14461-6 : 2009-09
Wandhydranten mit Flachschlauch nach DIN EN 671-2

zur Selbsthilfe durch **unterwiesene Personen** und zur Löschwasserversorgung
der Feuerwehr bei der Brandbekämpfung

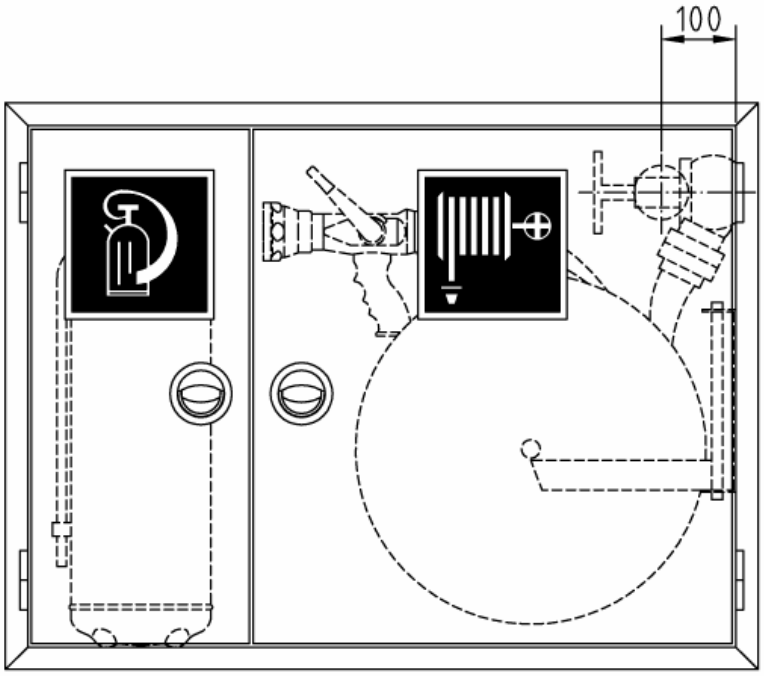

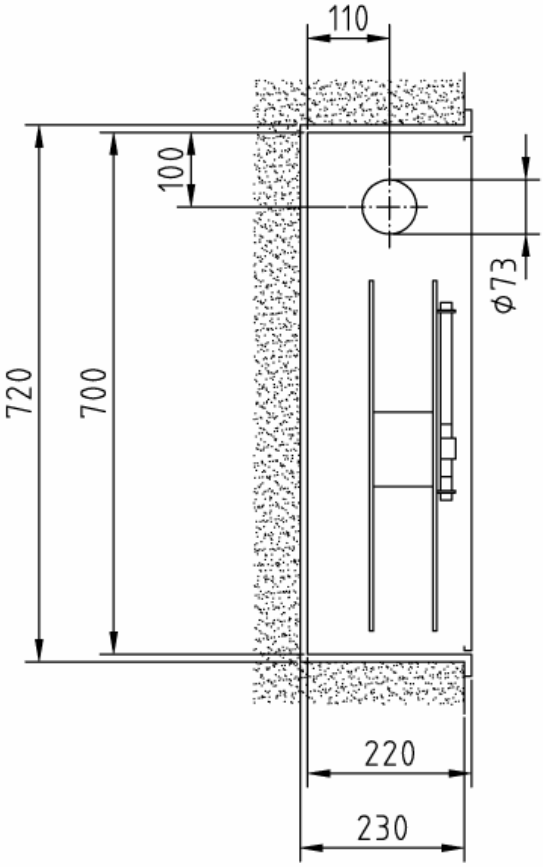

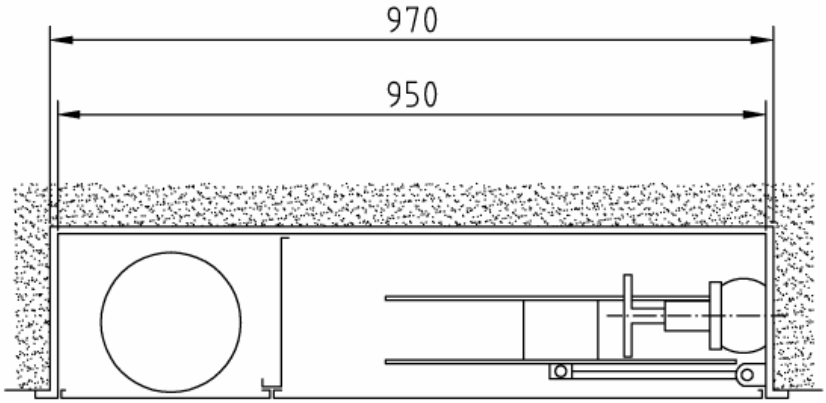

Separates Einstellfach für
Feuerlöscher bis 12 kg.

Art.-Nr.:	Oberfläche:	VA:
01 11 04	grundiert	RS/RR
01 11 34	grundiert	LS/LR
01 12 04	RAL 3001	RS/RR
01 12 34	RAL 3001	LS/LR

Kombi-Einbauschrank (Bauart B) Typ 6-B/K-12

Abmessungen: 950 x 700 x 220 mm (B x H x T)
Erforderliches Nischenmaß: 970 x 720 x 230 mm (B x H x T)

Stck.	Ausschreibungstext	EUR / St.
	Feuerlösch-Schlauchanschlusseinrichtung DIN 14461-6 : 2009-09 Wandhydrant mit Flachschlauch nach DIN EN 671-2 zur Selbsthilfe durch **unterwiesene Personen** und zur Löschwasserversorgung der Feuerwehr bei der Brandbekämpfung **Kombi-Einbauschrank (Bauart B) Typ 6-B/K-12** Abmessungen: 950 x 700 x 220 mm (B x H x T) Erforderliches Nischenmaß: 970 x 720 x 230 mm (B x H x T) Wandhydrantenkombination mit separatem Einstellfach für einen Feuerlöscher bis 12 kg neben dem Schlauchhaspel-Fach. Schrankgehäuse und Türen aus verzinktem Stahlblech, allseitig doppelt abgekantet. Türrahmen mit 30 mm breiter Putzleiste, nahtlos mit dem Schrankgehäuse verbunden. Türen bündig in den Rahmen einschlagend, um 180° öffnend, mit Edelstahl-Scharnieren 50 mm angeschlagen, Türen auswechselbar. Korrosionsschutz: Grundierung (Pulverbeschichtung) (Lackierung nach GUV 0.7 § 11 rot bauseits) Türverschlüsse: vertieftliegende, verchromte Klapp-Drehgriffe mit Einreiber, plombierbar. Ventil-Anschlussbohrung (Perforation Ø 73 mm) gemäß DIN wahlweise: in der Rechten/Linken Seitenwand <u>oder</u> in der Rechten/Linken Rückwand Flachschlauch-Haspel Ø 470 mm mit Schwingarm, in Anlehnung an DIN EN 671-2, schwingbar um 240°, aus verzinktem Stahlblech, rot RAL 3000 pulverbeschichtet, für max. « 30 m » Feuerwehr-Flachschlauch Größe C-42 nach DIN 14811 (2F) Hinweisschilder nach EU-Richtlinie 92/58/EWG u. BGV A8, 1 Piktogramm „Löschschlauch“, 1 Piktogramm „Feuerlöschgerät“, aus Selbstklebefolie, Größe: 200 x 200 mm, nicht nachleuchtend, Bedienungsanleitung nach DIN EN ISO 216, Größe DIN A5, aus Selbstklebefolie, Installationsanleitung, lose beiliegend. **Erforderliche Ausstattung (Zubehör)** 1 St. Montageverschraubung C-2“ (Ms) DIN 14461-5 1 St. Schlauchanschluss-Ventil C-2“ (Ms/Ms) DIN 14461-3, C-Kupplung aus Messing 15 m ☐ Flachschlauch für Wandhydranten Größe C-42 DIN EN 14540, **alternativ:** ☐ Feuerwehr-Flachschlauch Größe C-42 DIN 14811 Standardausführung 2F, beidseitig Storz-Kupplungen C aus Aluminium (laut DIN max. « 15 m », abweichend auch bis « 30 m » lieferbar) 1 St. Hohlstrahlrohr nach DIN EN 671-2, Aufbau entsprechend DIN EN 15182-2 Geford. Durchflussmengen DIN 14462: 100 ltr./min. bei mind. 3 bar Fließdruck 200 ltr./min bei mind. 4,5 bar Fließdruck, Sprühwinkel stufenlos bis 120° 1 St. Feuerlöscher 12 kg, DIN EN 3, Typ: **Mehrpreis** Endlackierung – Pulverbeschichtung signalrot RAL 3001	

Feuerlösch-Schlauchanschlusseinrichtung DIN 14461-6 : 2009-09
Wandhydranten mit Flachschlauch nach DIN EN 671-2

zur Selbsthilfe durch **unterwiesene Personen** und zur Löschwasserversorgung
der Feuerwehr bei der Brandbekämpfung

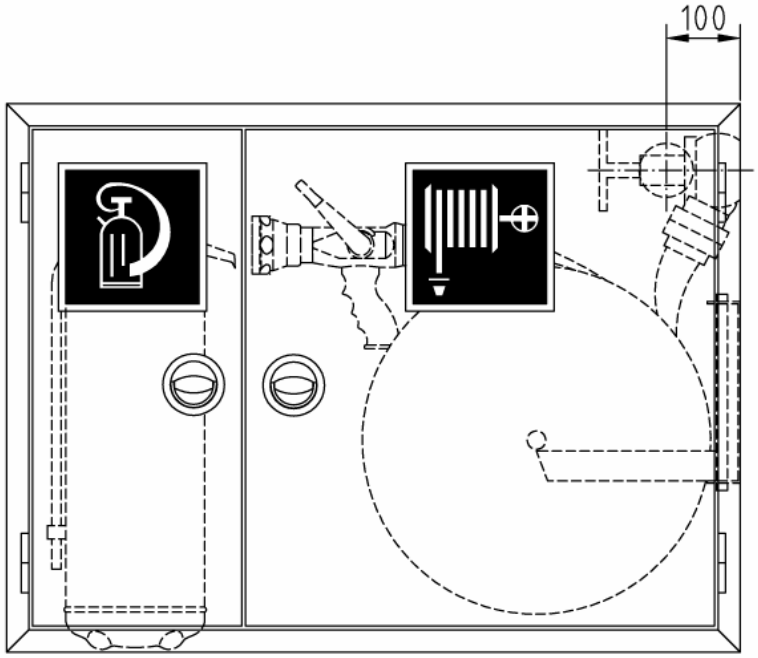

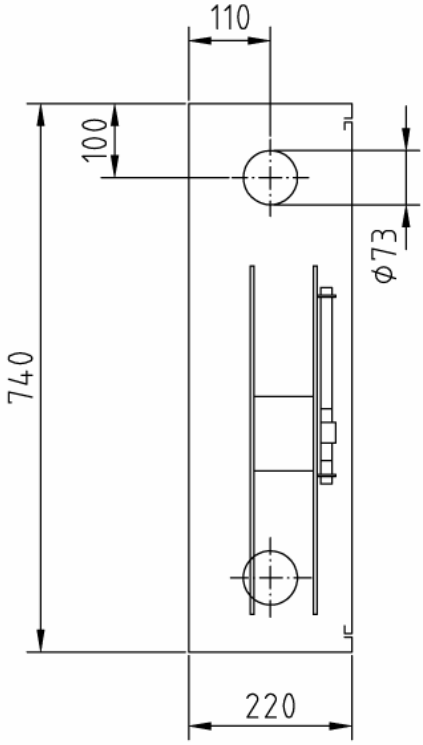

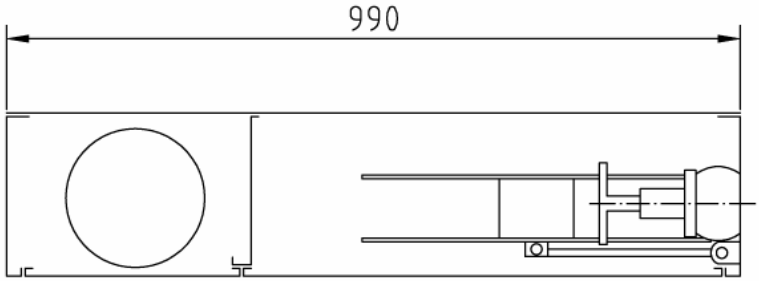

Abb. mit CM-Strahlrohr
Nach DIN 14461-6 nicht
mehr zulässig !

Separates Einstellfach für
Feuerlöscher bis 12 kg.

Art.-Nr.:	Oberfläche:	VA:
01 21 04	grundiert	RS/RR
01 21 34	grundiert	LS/LR
01 22 04	RAL 3001	RS/RR
01 22 34	RAL 3001	LS/LR

Kombi-Aufputzschrank (Bauart C) Typ 6-C/K-12
Abmessungen: 990 x 740 x 220 mm (B x H x T)

Stck.	Ausschreibungstext	EUR / St.
	Feuerlösch-Schlauchanschlusseinrichtung DIN 14461-6 : 2009-09 Wandhydrant mit Flachschlauch nach DIN EN 671-2 zur Selbsthilfe durch **unterwiesene Personen** und zur Löschwasserversorgung der Feuerwehr bei der Brandbekämpfung **Kombi-Aufputzschrank (Bauart C) Typ 6-C/K-12** Abmessungen: 990 x 740 x 220 mm (B x H x T) Wandhydrantenkombination mit separatem Einstellfach für einen Feuerlöscher bis 12 kg neben dem Schlauchhaspel-Fach. Schrankgehäuse und Türen aus verzinktem Stahlblech, allseitig doppelt abgekantet. Türen bündig in den Rahmen einschlagend, um 180° öffnend, mit Edelstahl-Scharnieren 50 mm angeschlagen, Türen auswechselbar. Korrosionsschutz: Grundierung (Pulverbeschichtung) (Lackierung nach GUV 0.7 § 11 rot bauseits) Türverschlüsse: vertieftliegende, verchromte Klapp-Drehgriffe mit Einreiber, plombierbar. Ventil-Anschlussbohrung (Perforation Ø 73 mm) gemäß DIN wahlweise: in der Rechten/Linken Seitenwand <u>oder</u> in der Rechten/Linken Rückwand Flachschlauch-Haspel Ø 470 mm mit Schwingarm, in Anlehnung an DIN EN 671-2, schwingbar um 240°, aus verzinktem Stahlblech, rot RAL 3000 pulverbeschichtet, für max. « 30 m » Feuerwehr-Flachschlauch Größe C-42 nach DIN 14811 (2F) Hinweisschilder nach EU-Richtlinie 92/58/EWG u. BGV A8, 1 Piktogramm „Löschschlauch“, 1 Piktogramm „Feuerlöschgerät“, aus Selbstklebefolie, Größe: 200 x 200 mm, nicht nachleuchtend, Bedienungsanleitung nach DIN EN ISO 216, Größe DIN A5, aus Selbstklebefolie, Installationsanleitung, lose beiliegend. **Erforderliche Ausstattung (Zubehör)** 1 St. Montageverschraubung C-2“ (Ms) DIN 14461-5 1 St. Schlauchanschluss-Ventil C-2“ (Ms/Ms) DIN 14461-3, C-Kupplung aus Messing 15 m ☐ Flachschlauch für Wandhydranten Größe C-42 DIN EN 14540, **alternativ:** ☐ Feuerwehr-Flachschlauch Größe C-42 DIN 14811 Standardausführung 2F, beidseitig Storz-Kupplungen C aus Aluminium (laut DIN max. « 15 m », abweichend auch bis « 30 m » lieferbar) 1 St. Hohlstrahlrohr nach DIN EN 671-2, Aufbau entsprechend DIN EN 15182-2 Geford. Durchflussmengen DIN 14462: 100 ltr./min. bei mind. 3 bar Fließdruck 200 ltr./min bei mind. 4,5 bar Fließdruck, Sprühwinkel stufenlos bis 120° 1 St. Feuerlöscher 12 kg, DIN EN 3, Typ: **Mehrpreis** Endlackierung – Pulverbeschichtung signalrot RAL 3001	

Feuerlösch-Schlauchanschlusseinrichtung DIN 14461-6 : 2009-09
Wandhydranten mit Flachschlauch nach DIN EN 671-2

zur Selbsthilfe durch **unterwiesene Personen** und zur Löschwasserversorgung
der Feuerwehr bei der Brandbekämpfung

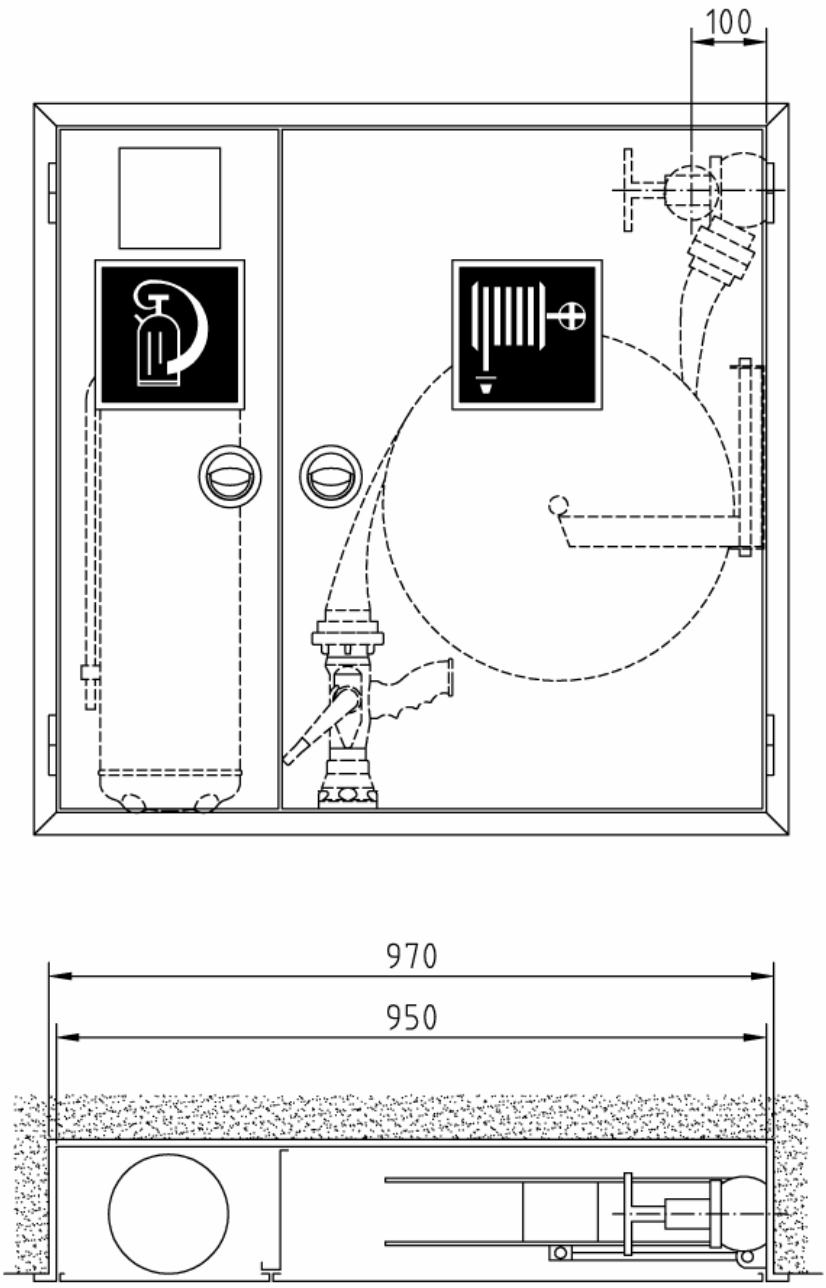

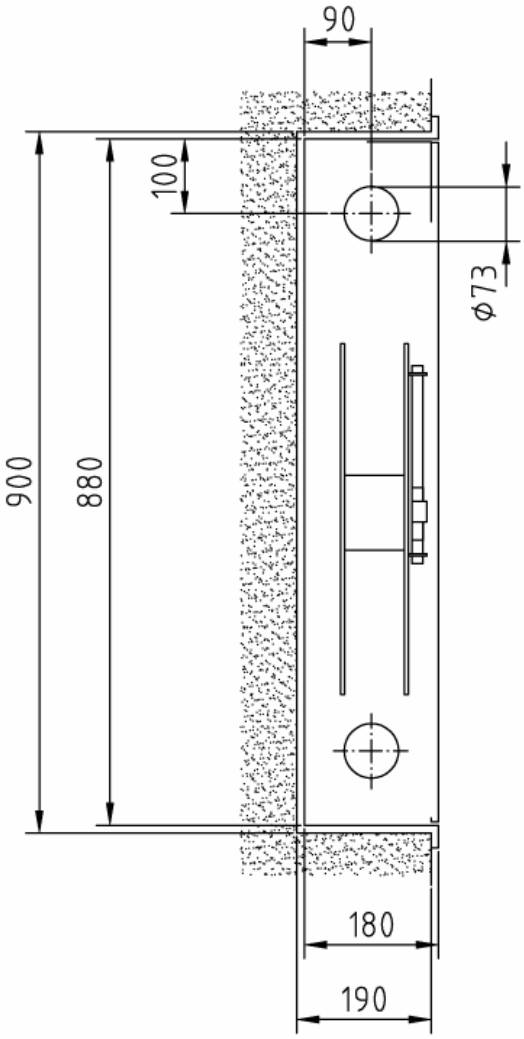

Separates Einstellfach für Feuerlöscher
bis 6 kg und Meldereinbauvorrichtung.

Art.-Nr.:	Oberfläche:	VA:
01 11 06	grundiert	RS/RR
01 11 36	grundiert	LS/LR
01 12 06	RAL 3001	RS/RR
01 12 36	RAL 3001	LS/LR

Kombi-Einbauschrank (Bauart B) Typ 6-B/K-M-6

Abmessungen: 950 x 880 x 180 mm (B x H x T)
Erforderliches Nischenmaß: 970 x 900 x 190 mm (B x H x T)

Stck.	Ausschreibungstext	EUR / St.
	Feuerlösch-Schlauchanschlusseinrichtung DIN 14461-6 : 2009-09 Wandhydrant mit Flachschlauch nach DIN EN 671-2 zur Selbsthilfe durch **unterwiesene Personen** und zur Löschwasserversorgung der Feuerwehr bei der Brandbekämpfung **Kombi-Einbauschrank (Bauart B) Typ 6-B/K-M-6** Abmessungen: 950 x 880 x 180 mm (B x H x T) Erforderliches Nischenmaß: 970 x 900 x 190 mm (B x H x T) Wandhydrantenkombination mit separatem Einstellfach für einen Feuerlöscher bis 6 kg neben dem Schlauchhaspel-Fach. Einbauvorrichtung für einen Druckknopf-Brandmelder im Feuerlöscher-Einstellfach. In der Tiefe verstellbar. Melder-Befestigungswinkel mit eingeprägter Rille für Kabelverlegung. Türausschnitt: 136 x 136 mm. Schrankgehäuse und Türen aus verzinktem Stahlblech, allseitig doppelt abgekantet. Türrahmen mit 30 mm breiter Putzleiste, nahtlos mit dem Schrankgehäuse verbunden. Türen bündig in den Rahmen einschlagend, um 180° öffnend, mit Edelstahl-Scharnieren 50 mm angeschlagen, Türen auswechselbar. Korrosionsschutz: Grundierung (Pulverbeschichtung) (Lackierung nach GUV 0.7 § 11 rot bauseits) Türverschlüsse: vertieftliegende, verchromte Klapp-Drehgriffe mit Einreiber, plombierbar. Ventil-Anschlussbohrung (Perforation Ø 73 mm) gemäß DIN wahlweise: in der Rechten/Linken Seitenwand <u>oder</u> in der Rechten/Linken Rückwand Flachschlauch-Haspel Ø 470 mm mit Schwingarm, in Anlehnung an DIN EN 671-2, schwingbar um 240°, aus verzinktem Stahlblech, rot RAL 3000 pulverbeschichtet, für max. « 30 m » Feuerwehr-Flachschlauch Größe C-42 nach DIN 14811 (2F) Hinweisschilder nach EU-Richtlinie 92/58/EWG u. BGV A8, 1 Piktogramm „Löschschlauch“, 1 Piktogramm „Feuerlöschgerät“, aus Selbstklebefolie, Größe: 200 x 200 mm, nicht nachleuchtend, Bedienungsanleitung nach DIN EN ISO 216, Größe DIN A5, aus Selbstklebefolie, Installationsanleitung, lose beiliegend. **Erforderliche Ausstattung (Zubehör)** 1 St. Montageverschraubung C-2“ (Ms) DIN 14461-5 1 St. Schlauchanschluss-Ventil C-2“ (Ms/Ms) DIN 14461-3, C-Kupplung aus Messing 15 m ☐ Flachschlauch für Wandhydranten Größe C-42 DIN EN 14540, **alternativ:** ☐ Feuerwehr-Flachschlauch Größe C-42 DIN 14811 Standardausführung 2F, beidseitig Storz-Kupplungen C aus Aluminium (laut DIN max. « 15 m », abweichend auch bis « 30 m » lieferbar) 1 St. Hohlstrahlrohr nach DIN EN 671-2, Aufbau entsprechend DIN EN 15182-2 Geford. Durchflussmengen DIN 14462: 100 ltr./min. bei mind. 3 bar Fließdruck 200 ltr./min bei mind. 4,5 bar Fließdruck, Sprühwinkel stufenlos bis 120° 1 St. Feuerlöscher 6 kg, DIN EN 3, Typ: 1 St. Druckknopf-Brandmelder DIN EN 54-11, Typ: **Mehrpreis** Endlackierung – Pulverbeschichtung signalrot RAL 3001	

Feuerlösch-Schlauchanschlusseinrichtung DIN 14461-6 : 2009-09
Wandhydranten mit Flachschlauch nach DIN EN 671-2

zur Selbsthilfe durch **unterwiesene Personen** und zur Löschwasserversorgung
der Feuerwehr bei der Brandbekämpfung

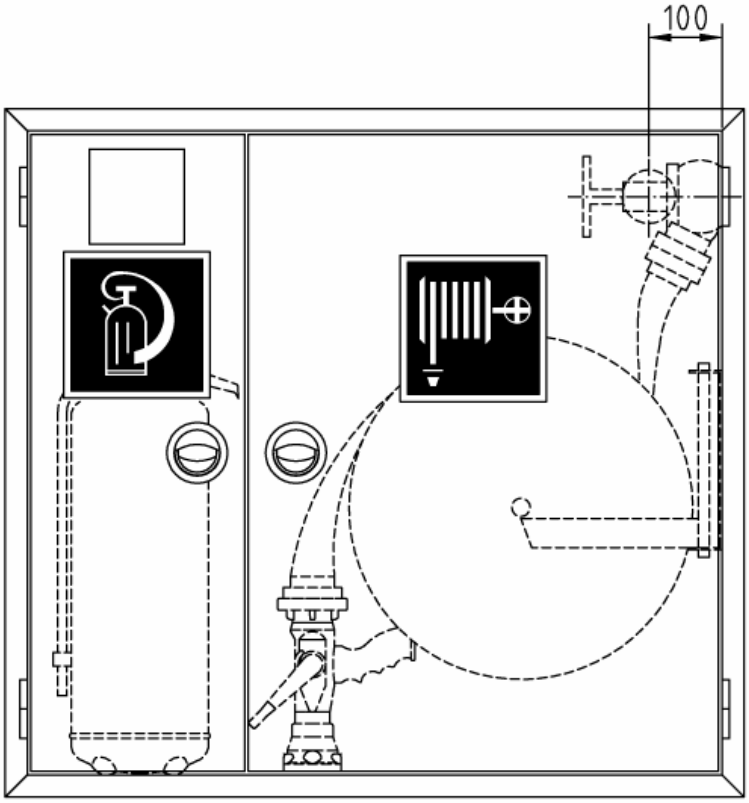

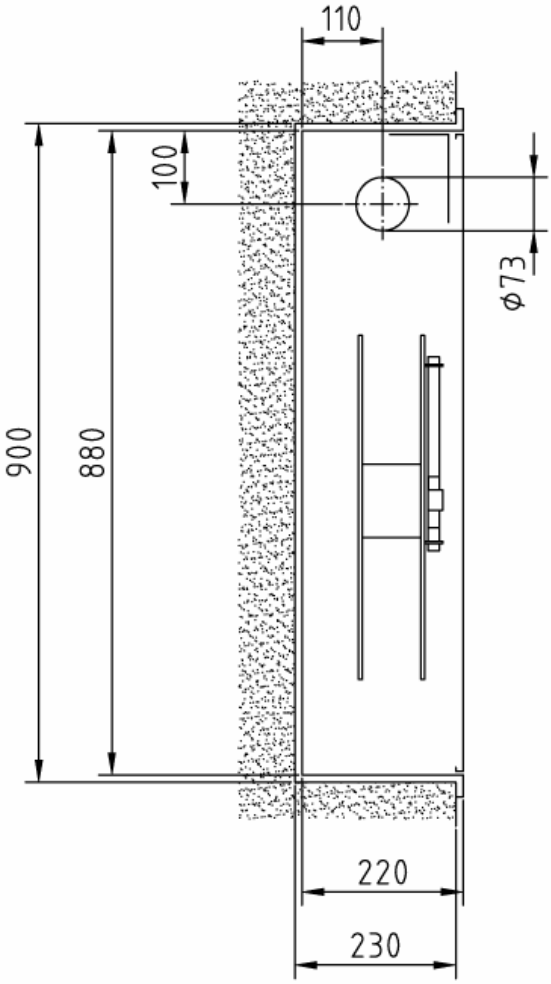

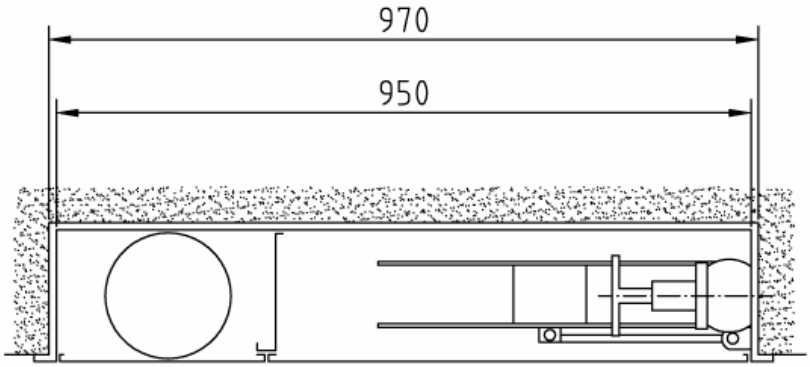

Separates Einstellfach für Feuerlöscher
bis 12 kg und Meldereinbauvorrichtung.

Art.-Nr.:	Oberfläche:	VA:
01 11 05	grundiert	RS/RR
01 11 35	grundiert	LS/LR
01 12 05	RAL 3001	RS/RR
01 12 35	RAL 3001	LS/LR

Kombi-Einbauschrank (Bauart B) Typ 6-B/K-M-12

Abmessungen: 950 x 880 x 220 mm (B x H x T)
Erforderliches Nischenmaß: 970 x 900 x 220 mm (B x H x T)

Stck.	Ausschreibungstext	EUR / St.
	Feuerlösch-Schlauchanschlusseinrichtung DIN 14461-6 : 2009-09 Wandhydrant mit Flachschlauch nach DIN EN 671-2 zur Selbsthilfe durch **unterwiesene Personen** und zur Löschwasserversorgung der Feuerwehr bei der Brandbekämpfung **Kombi-Einbauschrank (Bauart B) Typ 6-B/K-M-12** Abmessungen: 950 x 880 x 220 mm (B x H x T) Erforderliches Nischenmaß: 970 x 900 x 230 mm (B x H x T) Wandhydrantenkombination mit separatem Einstellfach für einen Feuerlöscher bis 12 kg neben dem Schlauchhaspel-Fach. Einbauvorrichtung für einen Druckknopf-Brandmelder im Feuerlöscher-Einstellfach. In der Tiefe verstellbar. Melder-Befestigungswinkel mit eingeprägter Rille für Kabelverlegung. Türausschnitt: 136 x 136 mm. Schrankgehäuse und Türen aus verzinktem Stahlblech, allseitig doppelt abgekantet. Türrahmen mit 30 mm breiter Putzleiste, nahtlos mit dem Schrankgehäuse verbunden. Türen bündig in den Rahmen einschlagend, um 180° öffnend, mit Edelstahl-Scharnieren 50 mm angeschlagen, Türen auswechselbar. Korrosionsschutz: Grundierung (Pulverbeschichtung) (Lackierung nach GUV 0.7 § 11 rot bauseits) Türverschlüsse: vertieftliegende, verchromte Klapp-Drehgriffe mit Einreiber, plombierbar. Ventil-Anschlussbohrung (Perforation Ø 73 mm) gemäß DIN wahlweise: in der Rechten/Linken Seitenwand <u>oder</u> in der Rechten/Linken Rückwand Flachschlauch-Haspel Ø 470 mm mit Schwingarm, in Anlehnung an DIN EN 671-2, schwingbar um 240°, aus verzinktem Stahlblech, rot RAL 3000 pulverbeschichtet, für max. « 30 m » Feuerwehr-Flachschlauch Größe C-42 nach DIN 14811 (2F) Hinweisschilder nach EU-Richtlinie 92/58/EWG u. BGV A8, 1 Piktogramm „Löschschlauch“, 1 Piktogramm „Feuerlöschgerät“, aus Selbstklebefolie, Größe: 200 x 200 mm, nicht nachleuchtend, Bedienungsanleitung nach DIN EN ISO 216, Größe DIN A5, aus Selbstklebefolie, Installationsanleitung, lose beiliegend. **Erforderliche Ausstattung (Zubehör)** 1 St. Montageverschraubung C-2“ (Ms) DIN 14461-5 1 St. Schlauchanschluss-Ventil C-2“ (Ms/Ms) DIN 14461-3, C-Kupplung aus Messing 15 m ☐ Flachschlauch für Wandhydranten Größe C-42 DIN EN 14540, **alternativ:** ☐ Feuerwehr-Flachschlauch Größe C-42 DIN 14811 Standardausführung 2F, beidseitig Storz-Kupplungen C aus Aluminium (laut DIN max. « 15 m », abweichend auch bis « 30 m » lieferbar) 1 St. Hohlstrahlrohr nach DIN EN 671-2, Aufbau entsprechend DIN EN 15182-2 Geford. Durchflussmengen DIN 14462: 100 ltr./min. bei mind. 3 bar Fließdruck 200 ltr./min bei mind. 4,5 bar Fließdruck, Sprühwinkel stufenlos bis 120° 1 St. Feuerlöscher 12 kg, DIN EN 3, Typ: 1 St. Druckknopf-Brandmelder DIN EN 54-11, Typ: **Mehrpreis** Endlackierung – Pulverbeschichtung signalrot RAL 3001	

Feuerlösch-Schlauchanschlusseinrichtung DIN 14461-6 : 2009-09
Wandhydranten mit Flachschlauch nach DIN EN 671-2

zur Selbsthilfe durch **unterwiesene Personen** und zur Löschwasserversorgung
der Feuerwehr bei der Brandbekämpfung

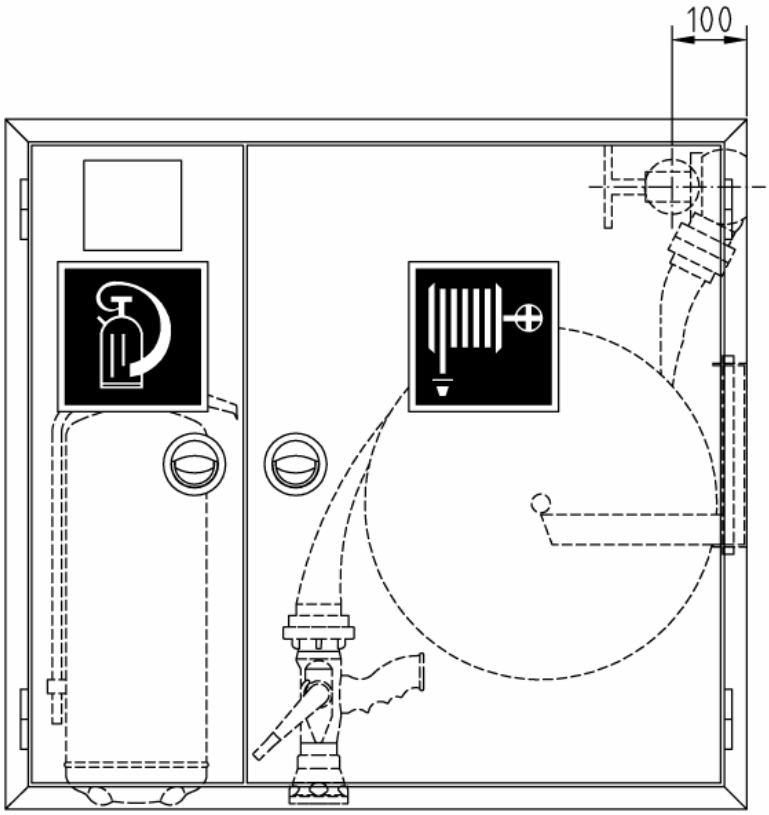

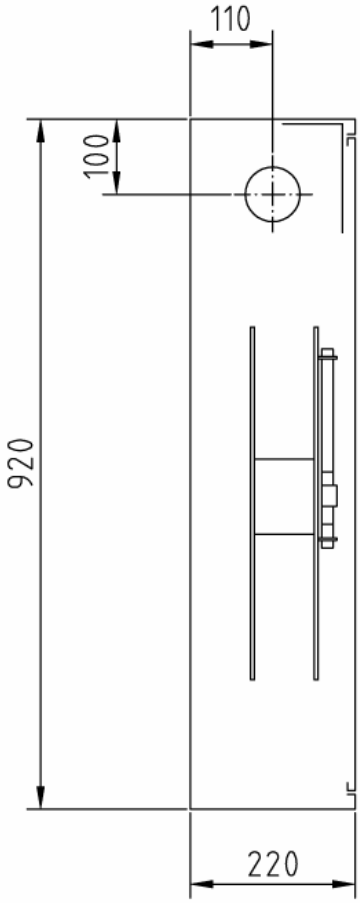

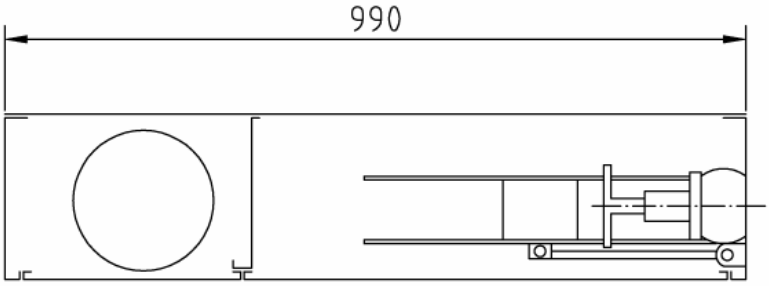

Abb. mit CM-Strahlrohr
Nach DIN 14461-6 nicht
mehr zulässig !

Separates Einstellfach für Feuerlöscher
bis 12 kg und Meldereinbauvorrichtung.

Art.-Nr.:	Oberfläche:	VA:
01 21 05	grundiert	RS/RR
01 21 35	grundiert	LS/LR
01 22 05	RAL 3001	RS/RR
01 22 35	RAL 3001	LS/LR

Kombi-Aufputzschrank (Bauart C) Typ 6-C/K-M-12

Abmessungen: 990 x 920 x 220 mm (B x H x T)

Stck.	Ausschreibungstext	EUR / St.
	Feuerlösch-Schlauchanschlusseinrichtung DIN 14461-6 : 2009-09 Wandhydrant mit Flachschlauch nach DIN EN 671-2 zur Selbsthilfe durch **unterwiesene Personen** und zur Löschwasserversorgung der Feuerwehr bei der Brandbekämpfung **Kombi-Aufputzschrank (Bauart C) Typ 6-C/K-M-12** Abmessungen: 990 x 920 x 220 mm (B x H x T) Wandhydrantenkombination mit separatem Einstellfach für einen Feuerlöscher bis 12 kg neben dem Schlauchhaspel-Fach. Einbauvorrichtung für einen Druckknopf-Brandmelder im Feuerlöscher-Einstellfach. In der Tiefe verstellbar. Melder-Befestigungswinkel mit eingeprägter Rille für Kabelverlegung. Türausschnitt: 136 x 136 mm. Schrankgehäuse und Türen aus verzinktem Stahlblech, allseitig doppelt abgekantet. Türen bündig in den Rahmen einschlagend, um 180° öffnend, mit Edelstahl-Scharnieren 50 mm angeschlagen, Türen auswechselbar. Korrosionsschutz: Grundierung (Pulverbeschichtung) (Lackierung nach GUV 0.7 § 11 rot bauseits) Türverschlüsse: vertieftliegende, verchromte Klapp-Drehgriffe, plombierbar. Ventil-Anschlussbohrung (Perforation Ø 73 mm) gemäß DIN wahlweise: in der Rechten/Linken Seitenwand <u>oder</u> in der Rechten/Linken Rückwand Flachschlauch-Haspel Ø 470 mm mit Schwingarm, in Anlehnung an DIN EN 671-2, schwingbar um 240°, aus verzinktem Stahlblech, rot RAL 3000 pulverbeschichtet, für max. « 30 m » Flachschlauch Größe C-42 oder C-52 Hinweisschilder nach EU-Richtlinie 92/58/EWG u. BGV A8, 1 Piktogramm „Löschschlauch“, 1 Piktogramm „Feuerlöschgerät“, aus Selbstklebefolie, Größe: 200 x 200 mm, nicht nachleuchtend, Bedienungsanleitung nach DIN EN ISO 216, Größe DIN A5, aus Selbstklebefolie, Installationsanleitung, lose beiliegend. **Erforderliche Ausstattung (Zubehör)** 1 St. Montageverschraubung C-2“ (Ms) DIN 14461-5 1 St. Schlauchanschluss-Ventil C-2“ (Ms/Ms) DIN 14461-3, C-Kupplung aus Messing 15 m ☐ Flachschlauch für Wandhydranten Größe C-42 DIN EN 14540, **alternativ:** ☐ Feuerwehr-Flachschlauch Größe C-42 DIN 14811 Standardausführung 2F, beidseitig Storz-Kupplungen C aus Aluminium (laut DIN max. « 15 m », abweichend auch bis « 30 m » lieferbar) 1 St. Hohlstrahlrohr nach DIN EN 671-2, Aufbau entsprechend DIN EN 15182-2 Geford. Durchflussmengen DIN 14462: 100 ltr./min. bei mind. 3 bar Fließdruck 200 ltr./min bei mind. 4,5 bar Fließdruck, Sprühwinkel stufenlos bis 120° 1 St. Feuerlöscher 12 kg, DIN EN 3, Typ: 1 St. Druckknopf-Brandmelder DIN EN 54-11, Typ: **Mehrpreis** Endlackierung – Pulverbeschichtung signalrot RAL 3001	

Feuerlösch-Schlauchanschlusseinrichtung DIN 14461-6 : 2009-09
Wandhydranten mit Flachschlauch nach DIN EN 671-2

zur Selbsthilfe durch **unterwiesene Personen** und zur Löschwasserversorgung
der Feuerwehr bei der Brandbekämpfung

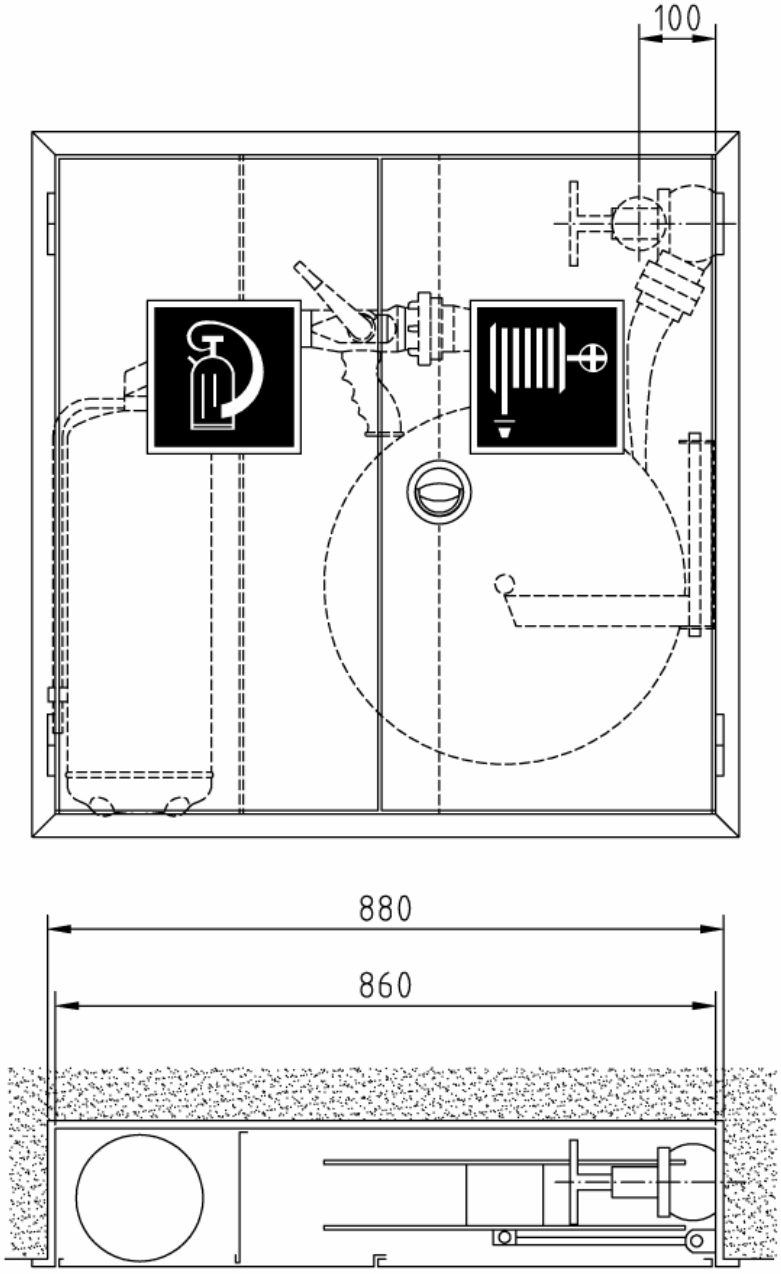

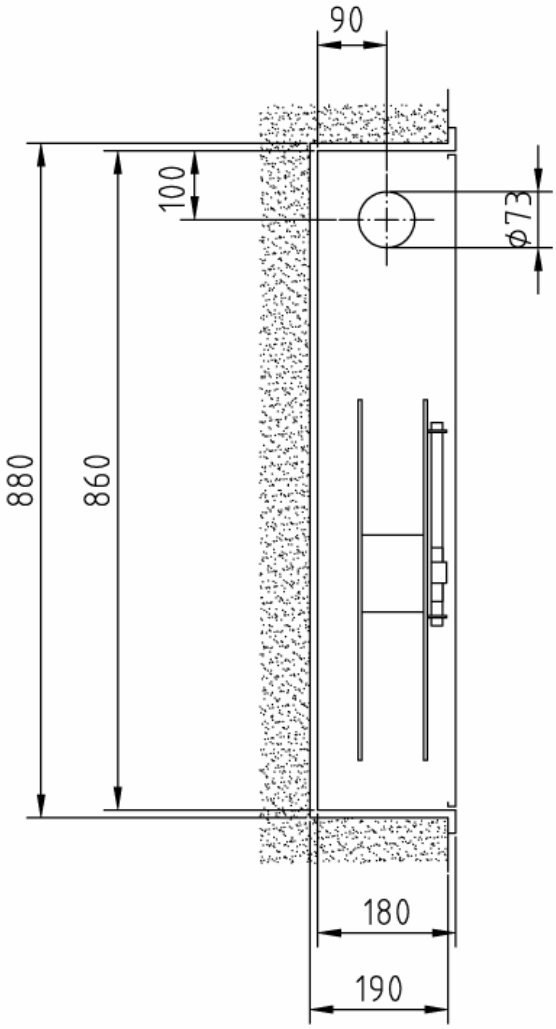

Einstellfach für Feuerlöscher 6 kg.

Art.-Nr.:	Oberfläche:	VA:
01 11 09	grundiert	RS/RR
01 11 39	grundiert	LS/LR
01 12 09	RAL 3001	RS/RR
01 12 39	RAL 3001	LS/LR

Kombi-Einbauschrank (Bauart B) Typ 6-B/K-K-6

Abmessungen: 860 x 860 x 180 mm (B x H x T)
Erforderliches Nischenmaß: 880 x 880 x 190 mm (B x H x T)

Stck.	Ausschreibungstext	EUR / St.
	Feuerlösch-Schlauchanschlusseinrichtung DIN 14461-6 : 2009-09 Wandhydrant mit Flachschlauch nach DIN EN 671-2 zur Selbsthilfe durch **unterwiesene Personen** und zur Löschwasserversorgung der Feuerwehr bei der Brandbekämpfung **Kombi-Einbauschrank (Bauart B) Typ 6-B/K-K-6** Abmessungen: 860 x 860 x 180 mm (B x H x T) Erforderliches Nischenmaß: 880 x 880 x 190 mm (B x H x T) Wandhydrantenkombination mit seitlich abgeteiltem Einstellfach für einen Feuerlöscher bis 6 kg neben dem Schlauchhaspel-Fach. Schrankgehäuse und Türen aus verzinktem Stahlblech, allseitig doppelt abgekantet. Türrahmen mit 30 mm breiter Putzleiste, nahtlos mit dem Schrankgehäuse verbunden. 2 gleichgroße Türen bündig in den Rahmen einschlagend, um 180° öffnend, mit Edelstahl-Scharnieren 50 mm angeschlagen, Türen auswechselbar. Korrosionsschutz: Grundierung (Pulverbeschichtung) (Lackierung nach GUV 0.7 § 11 rot bauseits) Türverschluss: vertieftliegender, verchromter Klapp-Drehgriff mit Verriegelungsstangen, plombierbar. Ventil-Anschlussbohrung (Perforation Ø 73 mm) gemäß DIN wahlweise: in der Rechten/Linken Seitenwand <u>oder</u> in der Rechten/Linken Rückwand Flachschlauch-Haspel Ø 470 mm mit Schwingarm, in Anlehnung an DIN EN 671-2, schwingbar um 240°, aus verzinktem Stahlblech, rot RAL 3000 pulverbeschichtet, für max. « 30 m » Feuerwehr-Flachschlauch Größe C-42 nach DIN 14811 (2F) Hinweisschilder nach EU-Richtlinie 92/58/EWG u. BGV A8, 1 Piktogramm „Löschschlauch“, 1 Piktogramm „Feuerlöschgerät“, aus Selbstklebefolie, Größe: 200 x 200 mm, nicht nachleuchtend, Bedienungsanleitung nach DIN EN ISO 216, Größe DIN A5, aus Selbstklebefolie, Installationsanleitung, lose beiliegend. **Erforderliche Ausstattung (Zubehör)** 1 St. Montageverschraubung C-2“ (Ms) DIN 14461-5 1 St. Schlauchanschluss-Ventil C-2“ (Ms/Ms) DIN 14461-3, C-Kupplung aus Messing 15 m ☐ Flachschlauch für Wandhydranten Größe C-42 DIN EN 14540, **alternativ:** ☐ Feuerwehr-Flachschlauch Größe C-42 DIN 14811 Standardausführung 2F, beidseitig Storz-Kupplungen C aus Aluminium (laut DIN max. « 15 m », abweichend auch bis « 30 m » lieferbar) 1 St. Hohlstrahlrohr nach DIN EN 671-2, Aufbau entsprechend DIN EN 15182-2 Geford. Durchflussmengen DIN 14462: 100 ltr./min. bei mind. 3 bar Fließdruck 200 ltr./min bei mind. 4,5 bar Fließdruck, Sprühwinkel stufenlos bis 120° 1 St. Feuerlöscher 6 kg, DIN EN 3, Typ: **Mehrpreis** Endlackierung – Pulverbeschichtung signalrot RAL 3001	

Feuerlösch-Schlauchanschlusseinrichtung DIN 14461-6 : 2009-09
Wandhydranten mit Flachschlauch nach DIN EN 671-2

zur Selbsthilfe durch **unterwiesene Personen** und zur Löschwasserversorgung
der Feuerwehr bei der Brandbekämpfung

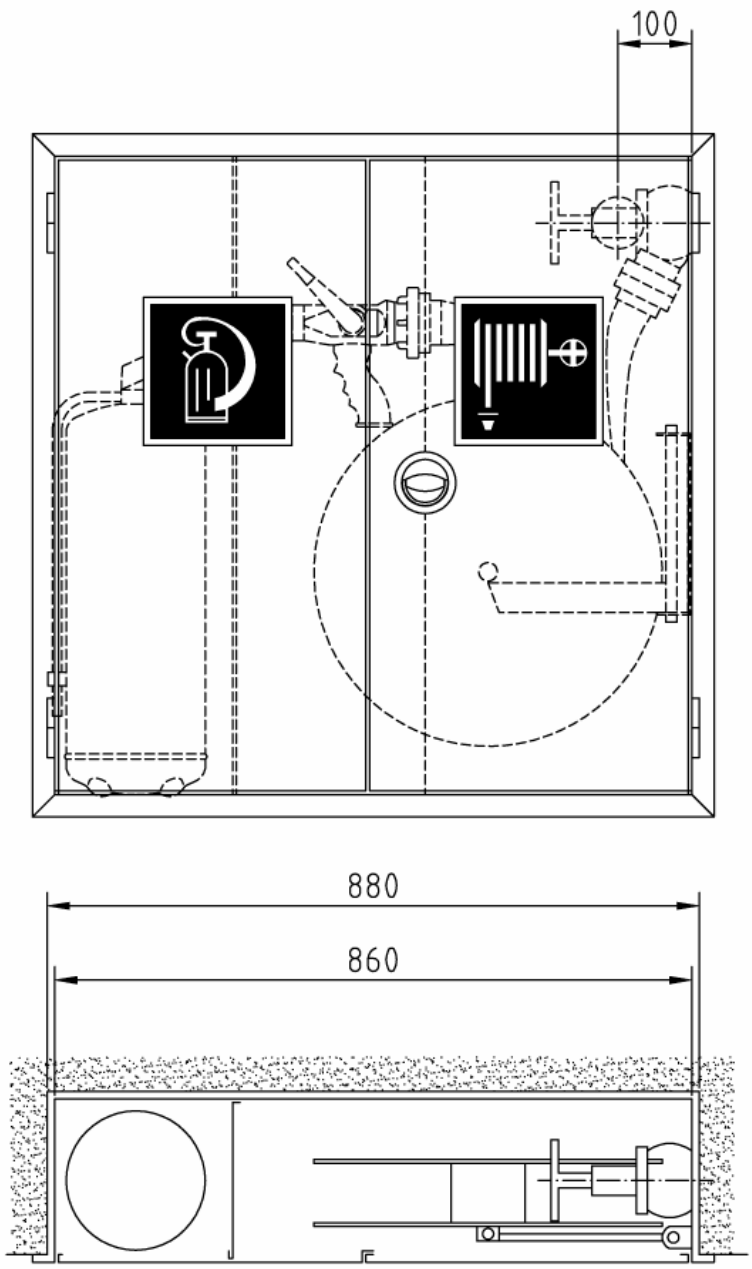

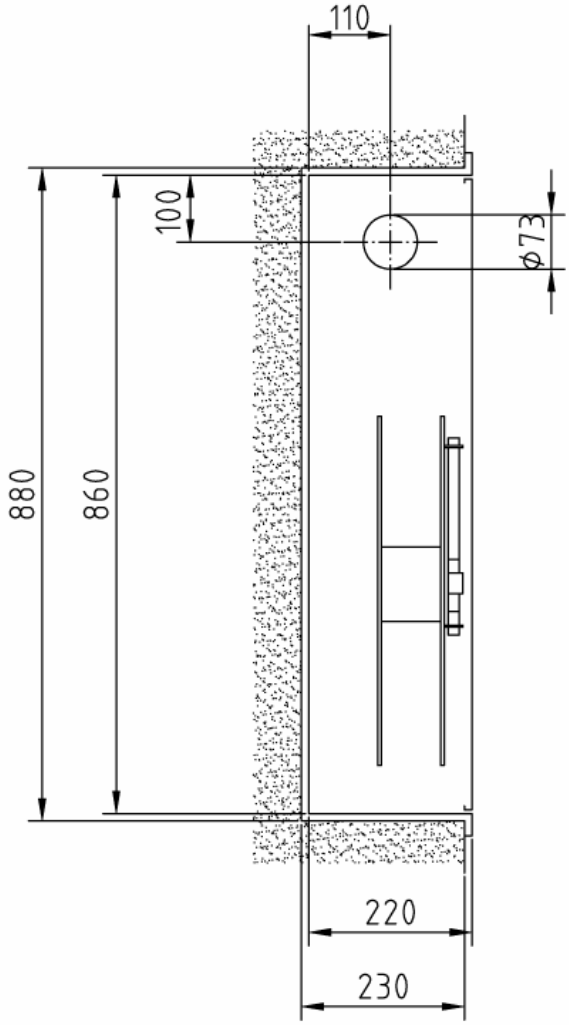

Einstellfach für Feuerlöscher 12 kg.

Art.-Nr.:	Oberfläche:	VA:
01 11 07	grundiert	RS/RR
01 11 37	grundiert	LS/LR
01 12 07	RAL 3001	RS/RR
01 12 37	RAL 3001	LS/LR

Kombi-Einbauschrank (Bauart B) Typ 6-B/K-K-12

Abmessungen: 860 x 860 x 220 mm (B x H x T)
Erforderliches Nischenmaß: 880 x 880 x 230 mm (B x H x T)

Stck.	Ausschreibungstext	EUR / St.
	Feuerlösch-Schlauchanschlusseinrichtung DIN 14461-6 : 2009-09 Wandhydrant mit Flachschlauch nach DIN EN 671-2 zur Selbsthilfe durch **unterwiesene Personen** und zur Löschwasserversorgung der Feuerwehr bei der Brandbekämpfung **Kombi-Einbauschrank (Bauart B) Typ 6-B/K-K-12** Abmessungen: 860 x 860 x 220 mm (B x H x T) Erforderliches Nischenmaß: 880 x 880 x 230 mm (B x H x T) Wandhydrantenkombination mit seitlich abgeteiltem Einstellfach für einen Feuerlöscher bis 12 kg neben dem Schlauchhaspel-Fach. Schrankgehäuse und Türen aus verzinktem Stahlblech, allseitig doppelt abgekantet. Türrahmen mit 30 mm breiter Putzleiste, nahtlos mit dem Schrankgehäuse verbunden. 2 gleichgroße Türen bündig in den Rahmen einschlagend, um 180° öffnend, mit Edelstahl-Scharnieren 50 mm angeschlagen, Türen auswechselbar. Korrosionsschutz: Grundierung (Pulverbeschichtung) (Lackierung nach GUV 0.7 § 11 rot bauseits) Türverschluss: vertieftliegender, verchromter Klapp-Drehgriff mit Verriegelungsstangen, plombierbar. Ventil-Anschlussbohrung (Perforation Ø 73 mm) gemäß DIN wahlweise: in der Rechten/Linken Seitenwand <u>oder</u> in der Rechten/Linken Rückwand Flachschlauch-Haspel Ø 470 mm mit Schwingarm, in Anlehnung an DIN EN 671-2, schwingbar um 240°, aus verzinktem Stahlblech, rot RAL 3000 pulverbeschichtet, für max. « 30 m » Feuerwehr-Flachschlauch Größe C-42 nach DIN 14811 (2F) Hinweisschilder nach EU-Richtlinie 92/58/EWG u. BGV A8, 1 Piktogramm „Löschschlauch“, 1 Piktogramm „Feuerlöschgerät“, aus Selbstklebefolie, Größe: 200 x 200 mm, nicht nachleuchtend, Bedienungsanleitung nach DIN EN ISO 216, Größe DIN A5, aus Selbstklebefolie, Installationsanleitung, lose beiliegend. **Erforderliche Ausstattung (Zubehör)** 1 St. Montageverschraubung C-2“ (Ms) DIN 14461-5 1 St. Schlauchanschluss-Ventil C-2“ (Ms/Ms) DIN 14461-3, C-Kupplung aus Messing 15 m ☐ Flachschlauch für Wandhydranten Größe C-42 DIN EN 14540, **alternativ:** ☐ Feuerwehr-Flachschlauch Größe C-42 DIN 14811 Standardausführung 2F, beidseitig Storz-Kupplungen C aus Aluminium (laut DIN max. « 15 m », abweichend auch bis « 30 m » lieferbar) 1 St. Hohlstrahlrohr nach DIN EN 671-2, Aufbau entsprechend DIN EN 15182-2 Geford. Durchflussmengen DIN 14462: 100 ltr./min. bei mind. 3 bar Fließdruck 200 ltr./min bei mind. 4,5 bar Fließdruck, Sprühwinkel stufenlos bis 120° 1 St. Feuerlöscher 12 kg, DIN EN 3, Typ: **Mehrpreis** Endlackierung – Pulverbeschichtung signalrot RAL 3001	

Feuerlösch-Schlauchanschlusseinrichtung DIN 14461-6 : 2009-09
Wandhydranten mit Flachschlauch nach DIN EN 671-2

zur Selbsthilfe durch **unterwiesene Personen** und zur Löschwasserversorgung
der Feuerwehr bei der Brandbekämpfung

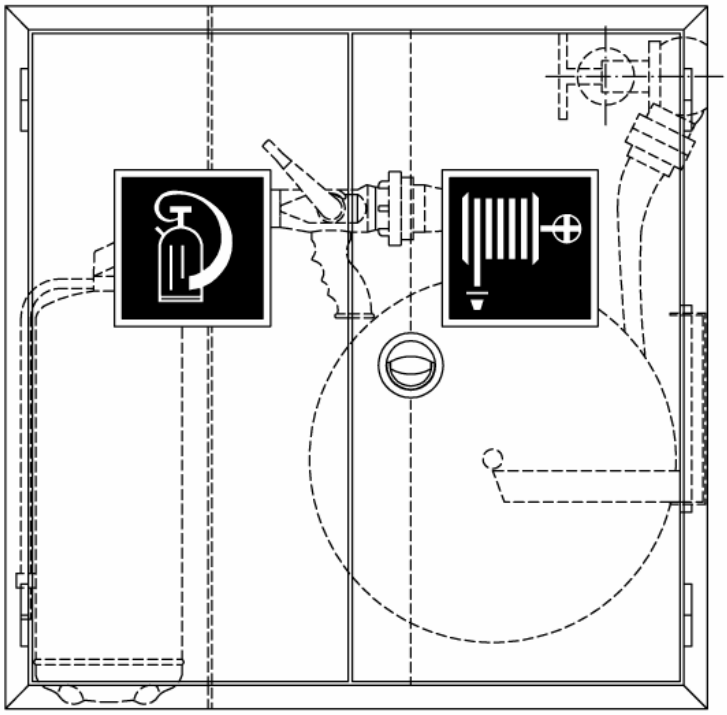

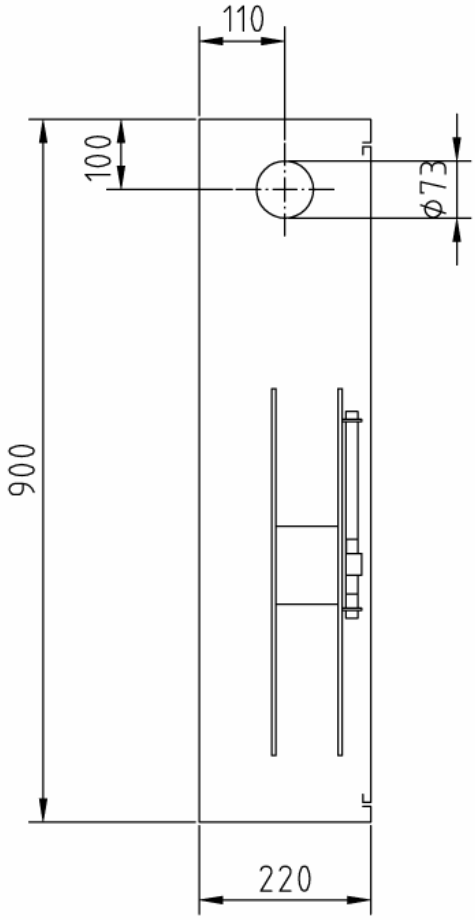

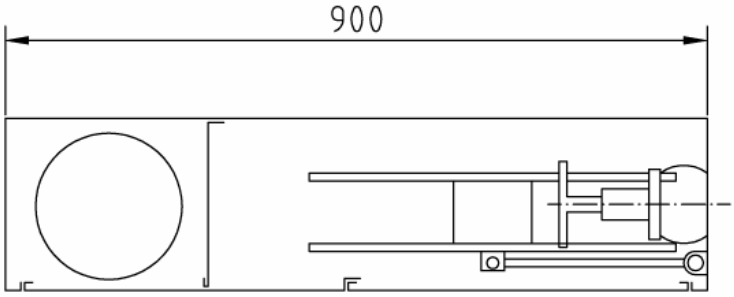

Einstellfach für Feuerlöscher 12 kg.

Art.-Nr.:	Oberfläche:	VA:
01 21 07	grundiert	RS/RR
01 21 37	grundiert	LS/LR
01 22 07	RAL 3001	RS/RR
01 22 37	RAL 3001	LS/LR

Kombi-Aufputzschrank (Bauart C) Typ 6-C/K-K-12
Abmessungen: 900 x 900 x 220 mm (B x H x T)

Stck.	Ausschreibungstext	EUR / St.
	Feuerlösch-Schlauchanschlusseinrichtung DIN 14461-6 : 2009-09 Wandhydrant mit Flachschlauch nach DIN EN 671-2 zur Selbsthilfe durch **unterwiesene Personen** und zur Löschwasserversorgung der Feuerwehr bei der Brandbekämpfung **Kombi-Aufputzschrank (Bauart C) Typ 6-C/K-K-12** Abmessungen: 900 x 900 x 220 mm (B x H x T) Wandhydrantenkombination mit seitlich abgeteiltem Einstellfach für einen Feuerlöscher bis 12 kg neben dem Schlauchhaspel-Fach. Schrankgehäuse und Türen aus verzinktem Stahlblech, allseitig doppelt abgekantet. 2 gleichgroße Türen bündig in den Rahmen einschlagend, um 180° öffnend, mit Edelstahl-Scharnieren 50 mm angeschlagen, Türen auswechselbar. Korrosionsschutz: Grundierung (Pulverbeschichtung) (Lackierung nach GUV 0.7 § 11 rot bauseits) Türverschluss: vertieftliegender, verchromter Klapp-Drehgriff mit Verriegelungsstangen, plombierbar. Ventil-Anschlussbohrung (Perforation Ø 73 mm) gemäß DIN wahlweise: in der Rechten/Linken Seitenwand <u>oder</u> in der Rechten/Linken Rückwand Flachschlauch-Haspel Ø 470 mm mit Schwingarm, in Anlehnung an DIN EN 671-2, schwingbar um 240°, aus verzinktem Stahlblech, rot RAL 3000 pulverbeschichtet, für max. « 30 m » Feuerwehr-Flachschlauch Größe C-42 nach DIN 14811 (2F) Hinweisschilder nach EU-Richtlinie 92/58/EWG u. BGV A8, 1 Piktogramm „Löschschlauch“, 1 Piktogramm „Feuerlöschgerät“, aus Selbstklebefolie, Größe: 200 x 200 mm, nicht nachleuchtend, Bedienungsanleitung nach DIN EN ISO 216, Größe DIN A5, aus Selbstklebefolie, Installationsanleitung, lose beiliegend. **Erforderliche Ausstattung (Zubehör)** 1 St. Montageverschraubung C-2“ (Ms) DIN 14461-5 1 St. Schlauchanschluss-Ventil C-2“ (Ms/Ms) DIN 14461-3, C-Kupplung aus Messing 15 m ☐ Flachschlauch für Wandhydranten Größe C-42 DIN EN 14540, **alternativ:** ☐ Feuerwehr-Flachschlauch Größe C-42 DIN 14811 Standardausführung 2F, beidseitig Storz-Kupplungen C aus Aluminium (laut DIN max. « 15 m », abweichend auch bis « 30 m » lieferbar) 1 St. Hohlstrahlrohr nach DIN EN 671-2, Aufbau entsprechend DIN EN 15182-2 Geford. Durchflussmengen DIN 14462: 100 ltr./min. bei mind. 3 bar Fließdruck 200 ltr./min bei mind. 4,5 bar Fließdruck, Sprühwinkel stufenlos bis 120° 1 St. Feuerlöscher 12 kg, DIN EN 3, Typ: **Mehrpreis** Endlackierung – Pulverbeschichtung signalrot RAL 3001	

Feuerlösch-Schlauchanschlusseinrichtung DIN 14461-6 : 2009-09
Wandhydranten mit Flachschlauch nach DIN EN 671-2

zur Selbsthilfe durch **unterwiesene Personen** und zur Löschwasserversorgung
der Feuerwehr bei der Brandbekämpfung

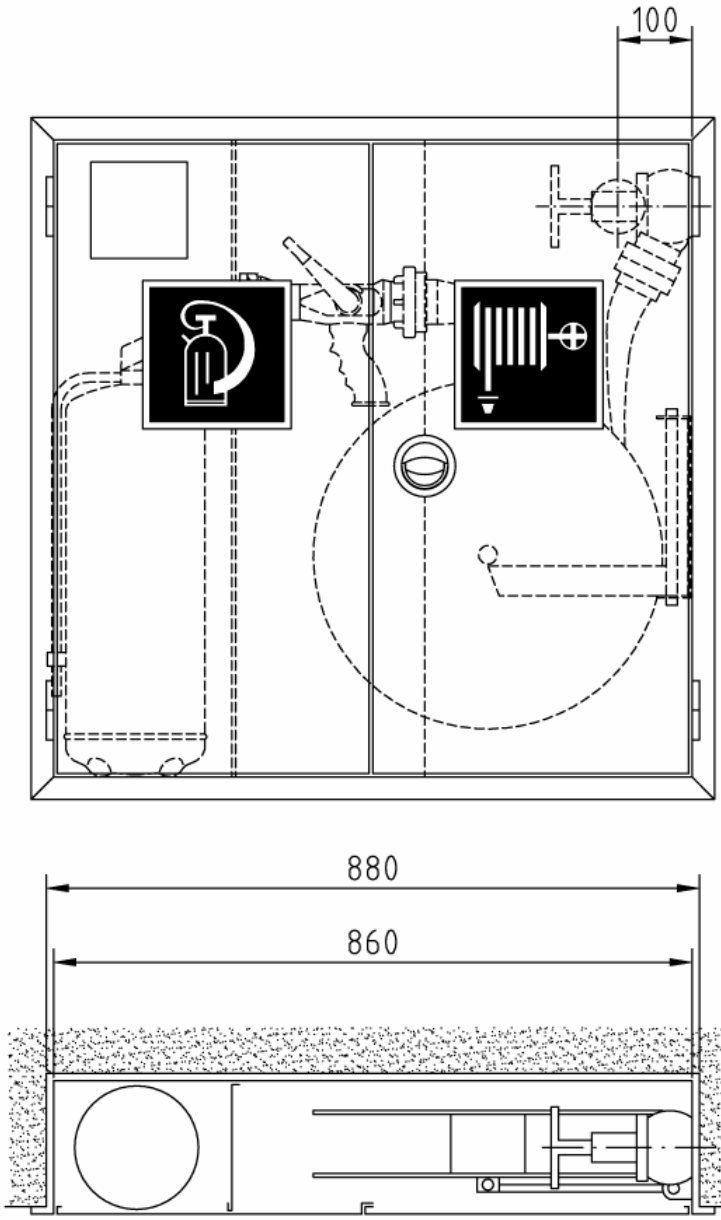

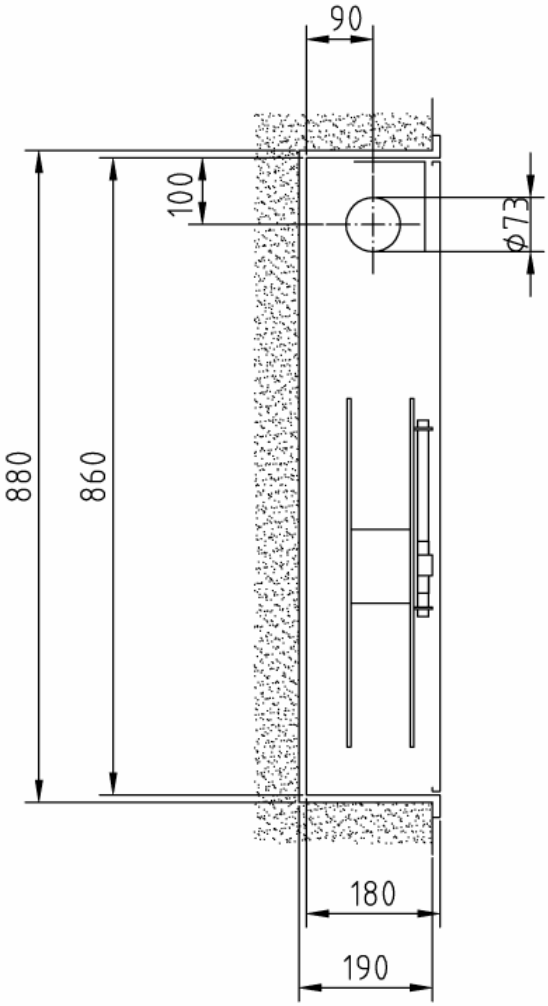

Einstellfach für Feuerlöscher 6 kg
und Meldereinbauvorrichtung.

Art.-Nr.:	Oberfläche:	VA:
01 11 10	grundiert	RS/RR
01 11 40	grundiert	LS/LR
01 12 10	RAL 3001	RS/RR
01 12 40	RAL 3001	LS/LR

Kombi-Einbauschrank (Bauart B) Typ 6-B/K-K-M-6

Abmessungen: 860 x 860 x 180 mm (B x H x T)
Erforderliches Nischenmaß: 880 x 880 x 190 mm (B x H x T)

Stck.	Ausschreibungstext	EUR / St.
	Feuerlösch-Schlauchanschlusseinrichtung DIN 14461-6 : 2009-09 Wandhydrant mit Flachschlauch nach DIN EN 671-2 zur Selbsthilfe durch **unterwiesene Personen** und zur Löschwasserversorgung der Feuerwehr bei der Brandbekämpfung **Kombi-Einbauschrank (Bauart B) Typ 6-B/K-K-M-6** Abmessungen: 860 x 860 x 180 mm (B x H x T) Erforderliches Nischenmaß: 880 x 880 x 190 mm (B x H x T) Wandhydrantenkombination mit seitlich abgeteiltem Einstellfach für einen Feuerlöscher bis 6 kg neben dem Schlauchhaspel-Fach. Einbauvorrichtung für einen Druckknopf-Brandmelder, in der Tiefe verstellbar. Melder-Befestigungswinkel mit eingeprägter Rille für Kabelverlegung. Türausschnitt: 136 x 136 mm. Schrankgehäuse und Türen aus verzinktem Stahlblech, allseitig doppelt abgekantet. Türrahmen mit 30 mm breiter Putzleiste, nahtlos mit dem Schrankgehäuse verbunden. 2 gleichgroße Türen bündig in den Rahmen einschlagend, um 180° öffnend, mit Edelstahl-Scharnieren 50 mm angeschlagen, Türen auswechselbar. Korrosionsschutz: Grundierung (Pulverbeschichtung) (Lackierung nach GUV 0.7 § 11 rot bauseits) Türverschluss: vertieftliegender, verchromter Klapp-Drehgriff mit Verriegelungsstangen, plombierbar. Ventil-Anschlussbohrung (Perforation Ø 73 mm) gemäß DIN wahlweise: in der Rechten/Linken Seitenwand <u>oder</u> in der Rechten/Linken Rückwand Flachschlauch-Haspel Ø 470 mm mit Schwingarm, in Anlehnung an DIN EN 671-2, schwingbar um 240°, aus verzinktem Stahlblech, rot RAL 3000 pulverbeschichtet, für max. « 30 m » Feuerwehr-Flachschlauch Größe C-42 nach DIN 14811 (2F) Hinweisschilder nach EU-Richtlinie 92/58/EWG u. BGV A8, 1 Piktogramm „Löschschlauch“, 1 Piktogramm „Feuerlöschgerät“, aus Selbstklebefolie, Größe: 200 x 200 mm, nicht nachleuchtend, Bedienungsanleitung nach DIN EN ISO 216, Größe DIN A5, aus Selbstklebefolie, Installationsanleitung, lose beiliegend. **Erforderliche Ausstattung (Zubehör)** 1 St. Montageverschraubung C-2“ (Ms) DIN 14461-5 1 St. Schlauchanschluss-Ventil C-2“ (Ms/Ms) DIN 14461-3, C-Kupplung aus Messing 15 m ☐ Flachschlauch für Wandhydranten Größe C-42 DIN EN 14540, **alternativ:** ☐ Feuerwehr-Flachschlauch Größe C-42 DIN 14811 Standardausführung 2F, beidseitig Storz-Kupplungen C aus Aluminium (laut DIN max. « 15 m », abweichend auch bis « 30 m » lieferbar) 1 St. Hohlstrahlrohr nach DIN EN 671-2, Aufbau entsprechend DIN EN 15182-2 Geford. Durchflussmengen DIN 14462: 100 ltr./min. bei mind. 3 bar Fließdruck 200 ltr./min bei mind. 4,5 bar Fließdruck, Sprühwinkel stufenlos bis 120° 1 St. Feuerlöscher 6 kg, DIN EN 3, Typ: 1 St. Druckknopf-Brandmelder DIN EN 54-11, Typ: **Mehrpreis** Endlackierung – Pulverbeschichtung signalrot RAL 3001	

Feuerlösch-Schlauchanschlusseinrichtung DIN 14461-6 : 2009-09
Wandhydranten mit Flachschlauch nach DIN EN 671-2

zur Selbsthilfe durch **unterwiesene Personen** und zur Löschwasserversorgung
der Feuerwehr bei der Brandbekämpfung

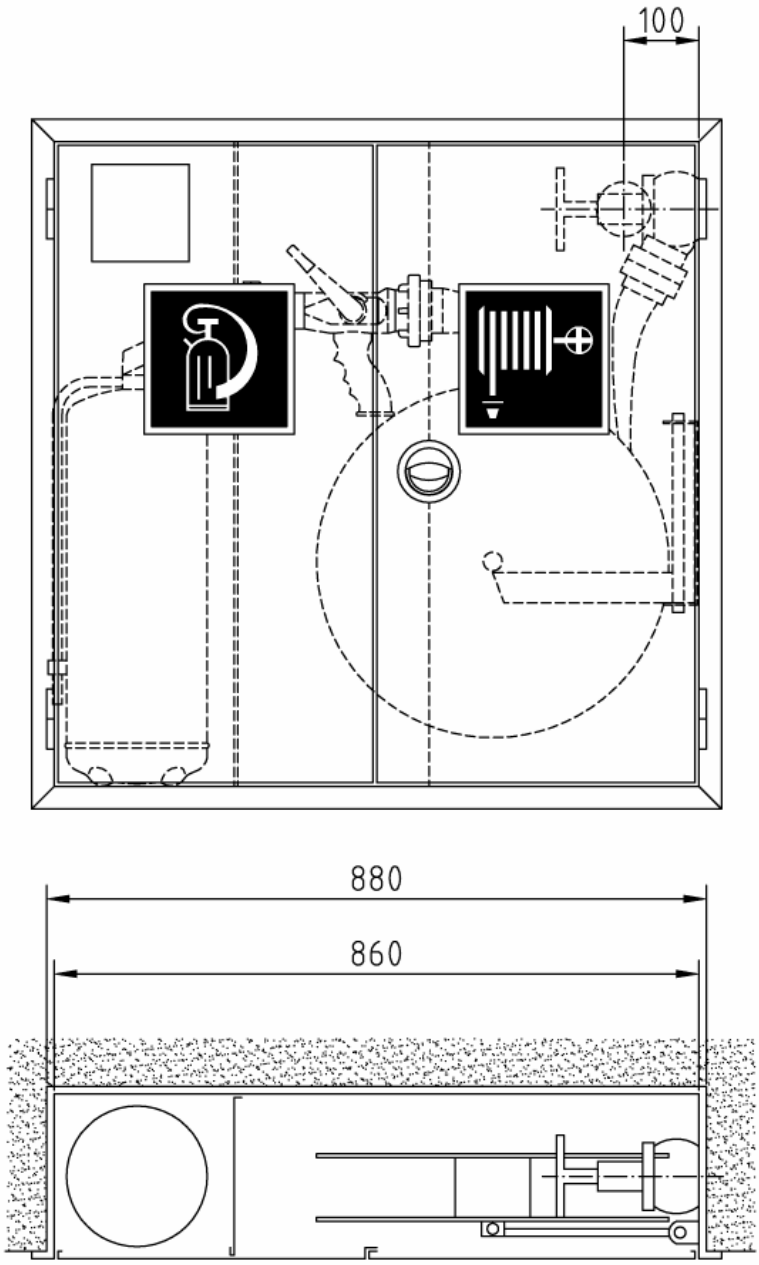

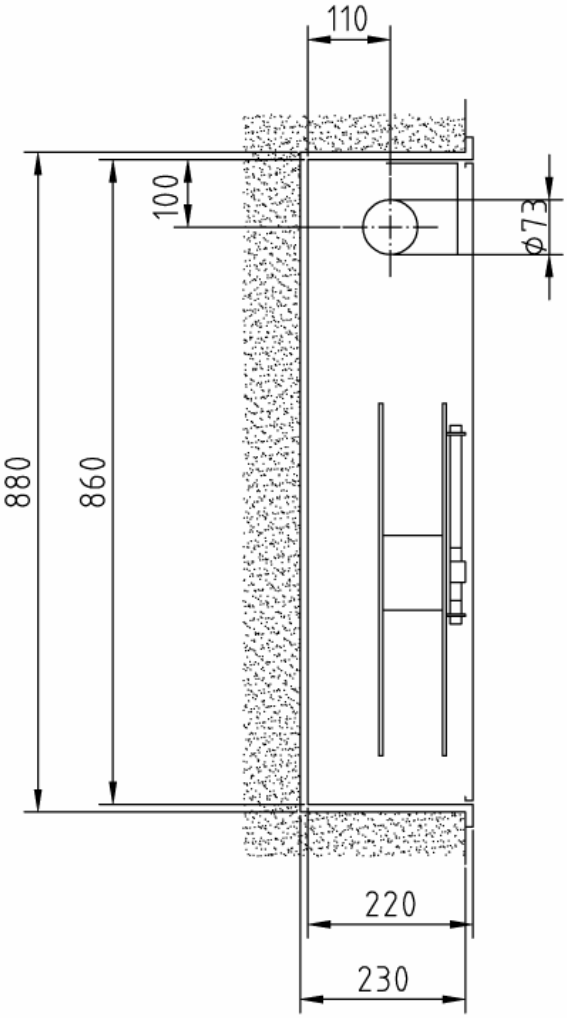

Einstellfach für Feuerlöscher 12 kg
und Meldereinbauvorrichtung.

Art.-Nr.:	Oberfläche:	VA:
01 11 08	grundiert	RS/RR
01 11 38	grundiert	LS/LR
01 12 08	RAL 3001	RS/RR
01 12 38	RAL 3001	LS/LR

Kombi-Einbauschrank (Bauart B) Typ 6-B/K-K-M-12

Abmessungen: 860 x 860 x 220 mm (B x H x T)
Erforderliches Nischenmaß: 880 x 880 x 230 mm (B x H x T)

Stck.	Ausschreibungstext	EUR / St.
	Feuerlösch-Schlauchanschlusseinrichtung DIN 14461-6 : 2009-09 Wandhydrant mit Flachschlauch nach DIN EN 671-2 zur Selbsthilfe durch **unterwiesene Personen** und zur Löschwasserversorgung der Feuerwehr bei der Brandbekämpfung **Kombi-Einbauschrank (Bauart B) Typ 6-B/K-K-M-12** Abmessungen: 860 x 860 x 220 mm (B x H x T) Erforderliches Nischenmaß: 880 x 880 x 230 mm (B x H x T) Wandhydrantenkombination mit seitlich abgeteiltem Einstellfach für einen Feuerlöscher bis 12 kg neben dem Schlauchhaspel-Fach. Einbauvorrichtung für einen Druckknopf-Brandmelder, in der Tiefe verstellbar. Melder-Befestigungswinkel mit eingeprägter Rille für Kabelverlegung. Türausschnitt: 136 x 136 mm. Schrankgehäuse und Türen aus verzinktem Stahlblech, allseitig doppelt abgekantet. Türrahmen mit 30 mm breiter Putzleiste, nahtlos mit dem Schrankgehäuse verbunden. 2 gleichgroße Türen bündig in den Rahmen einschlagend, um 180° öffnend, mit Edelstahl-Scharnieren 50 mm angeschlagen, Türen auswechselbar. Korrosionsschutz: Grundierung (Pulverbeschichtung) (Lackierung nach GUV 0.7 § 11 rot bauseits) Türverschluss: vertieftliegender, verchromter Klapp-Drehgriff mit Verriegelungsstangen, plombierbar. Ventil-Anschlussbohrung (Perforation Ø 73 mm) gemäß DIN wahlweise: in der Rechten/Linken Seitenwand <u>oder</u> in der Rechten/Linken Rückwand Flachschlauch-Haspel Ø 470 mm mit Schwingarm, in Anlehnung an DIN EN 671-2, schwingbar um 240°, aus verzinktem Stahlblech, rot RAL 3000 pulverbeschichtet, für max. « 30 m » Feuerwehr-Flachschlauch Größe C-42 nach DIN 14811 (2F) Hinweisschilder nach EU-Richtlinie 92/58/EWG u. BGV A8, 1 Piktogramm „Löschschlauch“, 1 Piktogramm „Feuerlöschgerät“, aus Selbstklebefolie, Größe: 200 x 200 mm, nicht nachleuchtend, Bedienungsanleitung nach DIN EN ISO 216, Größe DIN A5, aus Selbstklebefolie, Installationsanleitung, lose beiliegend. **Erforderliche Ausstattung (Zubehör)** 1 St. Montageverschraubung C-2“ (Ms) DIN 14461-5 1 St. Schlauchanschluss-Ventil C-2“ (Ms/Ms) DIN 14461-3, C-Kupplung aus Messing 15 m ☐ Flachschlauch für Wandhydranten Größe C-42 DIN EN 14540, **alternativ:** ☐ Feuerwehr-Flachschlauch Größe C-42 DIN 14811 Standardausführung 2F, beidseitig Storz-Kupplungen C aus Aluminium (laut DIN max. « 15 m », abweichend auch bis « 30 m » lieferbar) 1 St. Hohlstrahlrohr nach DIN EN 671-2, Aufbau entsprechend DIN EN 15182-2 Geford. Durchflussmengen DIN 14462: 100 ltr./min. bei mind. 3 bar Fließdruck 200 ltr./min bei mind. 4,5 bar Fließdruck, Sprühwinkel stufenlos bis 120° 1 St. Feuerlöscher 12 kg, DIN EN 3, Typ: 1 St. Druckknopf-Brandmelder DIN EN 54-11, Typ: **Mehrpreis** Endlackierung – Pulverbeschichtung signalrot RAL 3001	

Feuerlösch-Schlauchanschlusseinrichtung DIN 14461-6 : 2009-09
Wandhydranten mit Flachschlauch nach DIN EN 671-2

zur Selbsthilfe durch **unterwiesene Personen** und zur Löschwasserversorgung
der Feuerwehr bei der Brandbekämpfung

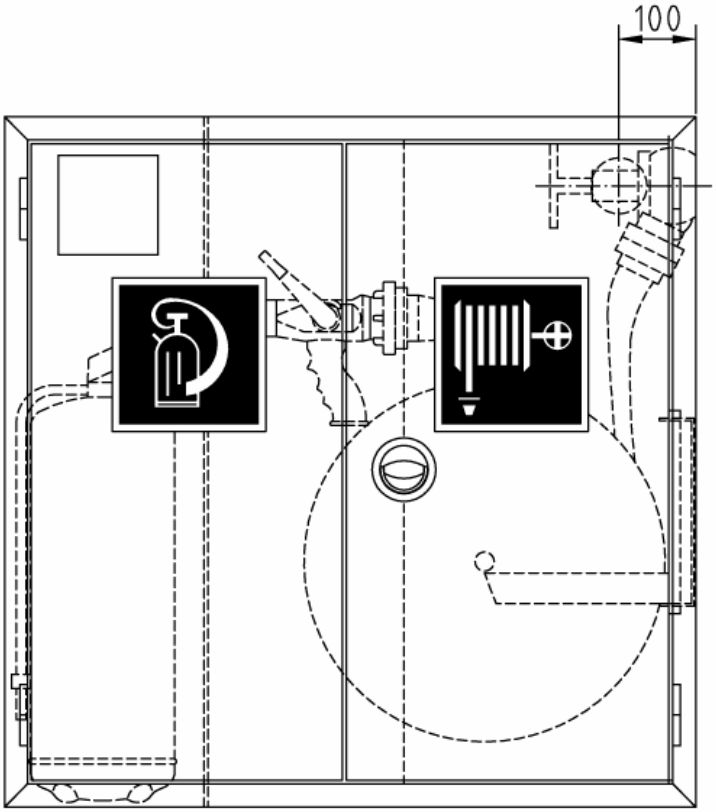

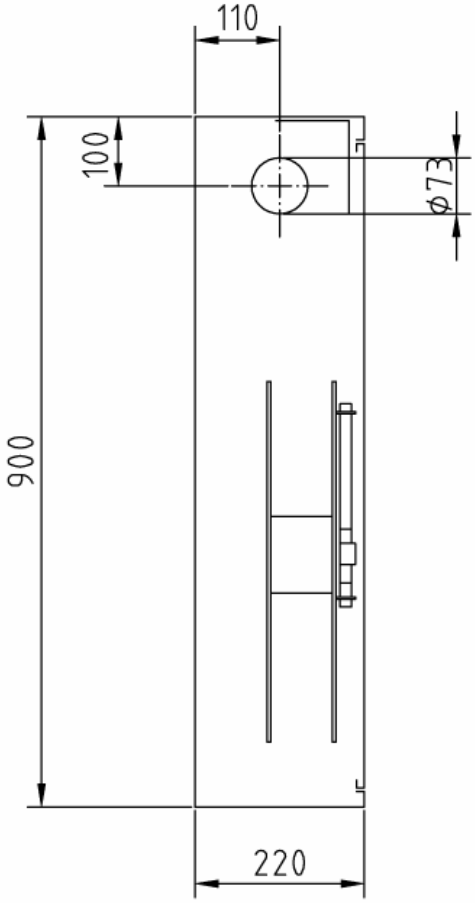

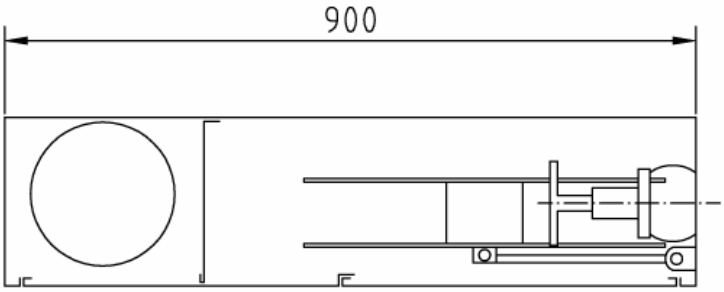

Einstellfach für Feuerlöscher 12 kg
und Meldereinbauvorrichtung.

Art.-Nr.:	Oberfläche:	VA:
01 21 08	grundiert	RS/RR
01 21 38	grundiert	LS/LR
01 22 08	RAL 3001	RS/RR
01 22 38	RAL 3001	LS/LR

Kombi-Aufputzschrank (Bauart C) Typ 6-C/K-K-M-12
Abmessungen: 900 x 900 x 220 mm (B x H x T)

Stck.	Ausschreibungstext	EUR / St.
	Feuerlösch-Schlauchanschlusseinrichtung DIN 14461-6 : 2009-09 Wandhydrant mit Flachschlauch nach DIN EN 671-2 zur Selbsthilfe durch **unterwiesene Personen** und zur Löschwasserversorgung der Feuerwehr bei der Brandbekämpfung **Kombi-Aufputzschrank (Bauart C) Typ 6-C/K-K-M-12** Abmessungen: 900 x 900 x 220 mm (B x H x T) Wandhydrantenkombination mit seitlich abgeteiltem Einstellfach für einen Feuerlöscher bis 12 kg neben dem Schlauchhaspel-Fach. Einbauvorrichtung für einen Druckknopf-Brandmelder, in der Tiefe verstellbar. Melder-Befestigungswinkel mit eingeprägter Rille für Kabelverlegung. Türausschnitt: 136 x 136 mm. Schrankgehäuse und Türen aus verzinktem Stahlblech, allseitig doppelt abgekantet. 2 gleichgroße Türen bündig in den Rahmen einschlagend, um 180° öffnend, mit Edelstahl-Scharnieren 50 mm angeschlagen, Türen auswechselbar. Korrosionsschutz: Grundierung (Pulverbeschichtung) (Lackierung nach GUV 0.7 § 11 rot bauseits) Türverschluss: vertieftliegender, verchromter Klapp-Drehgriff mit Verriegelungsstangen, plombierbar. Ventil-Anschlussbohrung (Perforation Ø 73 mm) gemäß DIN wahlweise: in der Rechten/Linken Seitenwand <u>oder</u> in der Rechten/Linken Rückwand Flachschlauch-Haspel Ø 470 mm mit Schwingarm, in Anlehnung an DIN EN 671-2, schwingbar um 240°, aus verzinktem Stahlblech, rot RAL 3000 pulverbeschichtet, für max. « 30 m » Feuerwehr-Flachschlauch Größe C-42 nach DIN 14811 (2F) Hinweisschilder nach EU-Richtlinie 92/58/EWG u. BGV A8, 1 Piktogramm „Löschschlauch“, 1 Piktogramm „Feuerlöschgerät“, aus Selbstklebefolie, Größe: 200 x 200 mm, nicht nachleuchtend, Bedienungsanleitung nach DIN EN ISO 216, Größe DIN A5, aus Selbstklebefolie, Installationsanleitung, lose beiliegend. **Erforderliche Ausstattung (Zubehör)** 1 St. Montageverschraubung C-2“ (Ms) DIN 14461-5 1 St. Schlauchanschluss-Ventil C-2“ (Ms/Ms) DIN 14461-3, C-Kupplung aus Messing 15 m ☐ Flachschlauch für Wandhydranten Größe C-42 DIN EN 14540, **alternativ:** ☐ Feuerwehr-Flachschlauch Größe C-42 DIN 14811 Standardausführung 2F, beidseitig Storz-Kupplungen C aus Aluminium (laut DIN max. « 15 m », abweichend auch bis « 30 m » lieferbar) 1 St. Hohlstrahlrohr nach DIN EN 671-2, Aufbau entsprechend DIN EN 15182-2 Geford. Durchflussmengen DIN 14462: 100 ltr./min. bei mind. 3 bar Fließdruck 200 ltr./min bei mind. 4,5 bar Fließdruck, Sprühwinkel stufenlos bis 120° 1 St. Feuerlöscher 12 kg, DIN EN 3, Typ: 1 St. Druckknopf-Brandmelder DIN EN 54-11, Typ: **Mehrpreis** Endlackierung – Pulverbeschichtung signalrot RAL 3001	

Feuerlösch-Schlauchanschlusseinrichtung DIN 14461-6 : 2009-09
Wandhydranten mit Flachschlauch nach DIN EN 671-2

zur Selbsthilfe durch **unterwiesene Personen** und zur Löschwasserversorgung
der Feuerwehr bei der Brandbekämpfung

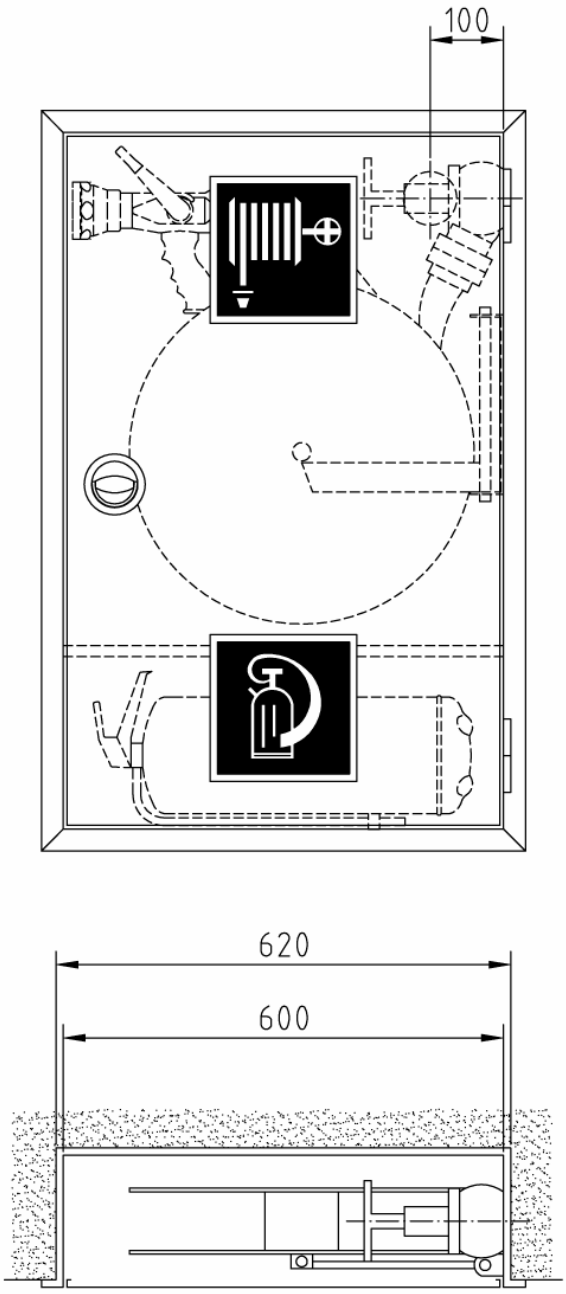

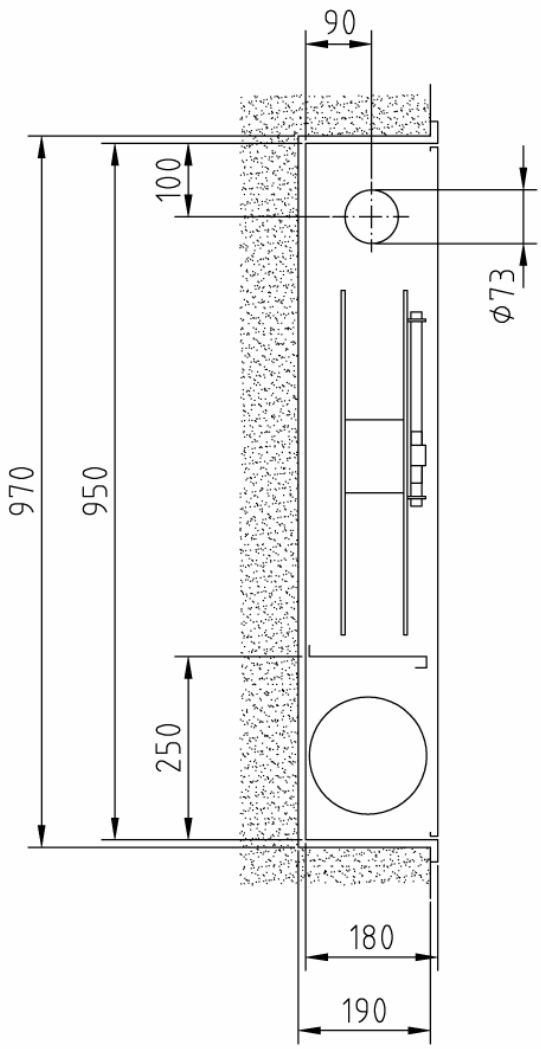

Einlegefach für Feuerlöscher 6 kg.

Art.-Nr.:	Oberfläche:	VA:
01 11 12	grundiert	RS/RR
01 11 42	grundiert	LS/LR
01 12 12	RAL 3001	RS/RR
01 12 42	RAL 3001	LS/LR

Kombi-Einbauschrank (Bauart B) Typ 6-B/K-LEF-6-SO

Abmessungen: 600 x 950 x 180 mm (B x H x T)
Erforderliches Nischenmaß: 620 x 970 x 190 mm (B x H x T)

Stck.	Ausschreibungstext	EUR / St.
	Feuerlösch-Schlauchanschlusseinrichtung DIN 14461-6 : 2009-09 Wandhydrant mit Flachschlauch nach DIN EN 671-2 zur Selbsthilfe durch **unterwiesene Personen** und zur Löschwasserversorgung der Feuerwehr bei der Brandbekämpfung **Kombi-Einbauschrank (Bauart B) Typ 6-B/K-LEF-6-SO** Abmessungen: 600 x 950 x 180 mm (B x H x T) Erforderliches Nischenmaß: 620 x 970 x 190 mm (B x H x T) Wandhydrantenkombination mit abgeteiltem Fach zum Einlegen eines Feuerlöschers bis 6 kg unter dem Schlauchhaspel-Fach. Schrankgehäuse und Tür aus verzinktem Stahlblech, allseitig doppelt abgekantet. Türrahmen mit 30 mm breiter Putzleiste, nahtlos mit dem Schrankgehäuse verbunden. Tür bündig in den Rahmen einschlagend, um 180° öffnend, mit Edelstahl-Scharnieren 50 mm angeschlagen, Tür auswechselbar. Korrosionsschutz: Grundierung (Pulverbeschichtung) (Lackierung nach GUV 0.7 § 11 rot bauseits) Türverschluss: vertieftliegender, verchromter Klapp-Drehgriff mit Einreiber, plombierbar. Ventil-Anschlussbohrung (Perforation Ø 73 mm) gemäß DIN wahlweise: in der Rechten/Linken Seitenwand <u>oder</u> in der Rechten/Linken Rückwand Flachschlauch-Haspel Ø 470 mm mit Schwingarm, in Anlehnung an DIN EN 671-2, schwingbar um 240°, aus verzinktem Stahlblech, rot RAL 3000 pulverbeschichtet, für max. « 30 m » Feuerwehr-Flachschlauch Größe C-42 nach DIN 14811 (2F) Hinweisschilder nach EU-Richtlinie 92/58/EWG u. BGV A8, 1 Piktogramm „Löschschlauch“, 1 Piktogramm „Feuerlöschgerät“, aus Selbstklebefolie, Größe: 200 x 200 mm, nicht nachleuchtend, Bedienungsanleitung nach DIN EN ISO 216, Größe DIN A5, aus Selbstklebefolie, Installationsanleitung, lose beiliegend. **Erforderliche Ausstattung (Zubehör)** 1 St. Montageverschraubung C-2“ (Ms) DIN 14461-5 1 St. Schlauchanschluss-Ventil C-2“ (Ms/Ms) DIN 14461-3, C-Kupplung aus Messing 15 m ☐ Flachschlauch für Wandhydranten Größe C-42 DIN EN 14540, **alternativ:** ☐ Feuerwehr-Flachschlauch Größe C-42 DIN 14811 Standardausführung 2F, beidseitig Storz-Kupplungen C aus Aluminium (laut DIN max. « 15 m », abweichend auch bis « 30 m » lieferbar) 1 St. Hohlstrahlrohr nach DIN EN 671-2, Aufbau entsprechend DIN EN 15182-2 Geford. Durchflussmengen DIN 14462: 100 ltr./min. bei mind. 3 bar Fließdruck 200 ltr./min bei mind. 4,5 bar Fließdruck, Sprühwinkel stufenlos bis 120° 1 St. Feuerlöscher 6 kg, DIN EN 3, Typ: **Mehrpreis** Endlackierung – Pulverbeschichtung signalrot RAL 3001	

Feuerlösch-Schlauchanschlusseinrichtung DIN 14461-6 : 2009-09
Wandhydranten mit Flachschlauch nach DIN EN 671-2

zur Selbsthilfe durch **unterwiesene Personen** und zur Löschwasserversorgung
der Feuerwehr bei der Brandbekämpfung

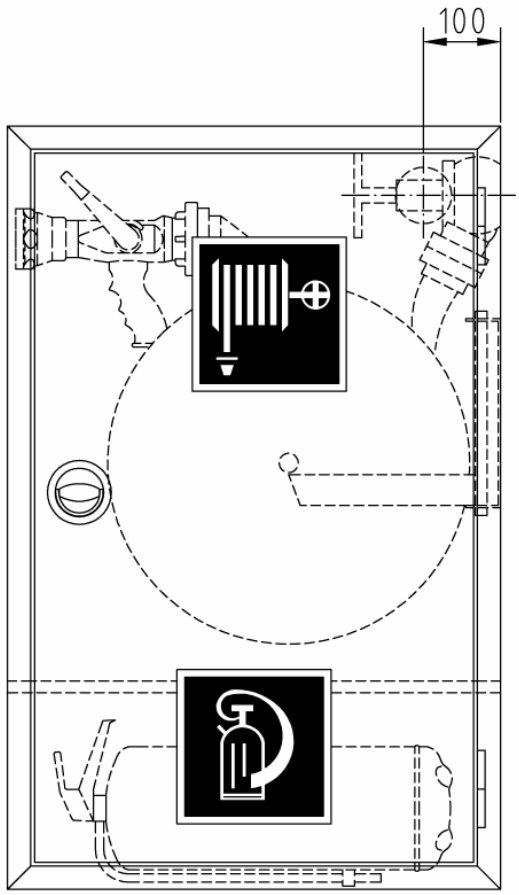

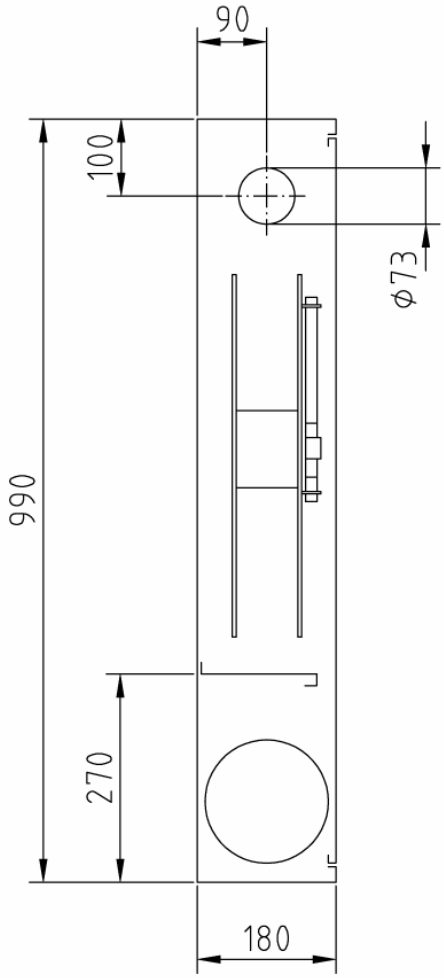

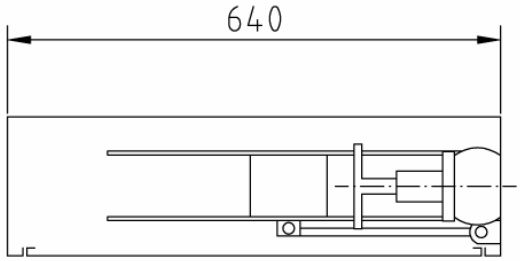

Einlegefach für Feuerlöscher 6 kg.

Art.-Nr.:	Oberfläche:	VA:
01 21 12	grundiert	RS/RR
01 21 42	grundiert	LS/LR
01 22 12	RAL 3001	RS/RR
01 22 42	RAL 3001	LS/LR

Kombi-Aufputzschrank (Bauart C) Typ 6-C/K-LEF-6-SO

Abmessungen: 640 x 990 x 180 mm (B x H x T)

Stck.	Ausschreibungstext	EUR / St.
	Feuerlösch-Schlauchanschlusseinrichtung DIN 14461-6 : 2009-09 Wandhydrant mit Flachschlauch nach DIN EN 671-2 zur Selbsthilfe durch **unterwiesene Personen** und zur Löschwasserversorgung der Feuerwehr bei der Brandbekämpfung **Kombi-Aufputzschrank (Bauart C) Typ 6-C/K-LEF-6-SO** Abmessungen: 640 x 990 x 180 mm (B x H x T) Wandhydrantenkombination mit abgeteiltem Fach zum Einlegen eines Feuerlöschers bis 6 kg unter dem Schlauchhaspel-Fach. Schrankgehäuse und Tür aus verzinktem Stahlblech, allseitig doppelt abgekantet. Tür bündig in den Rahmen einschlagend, um 180° öffnend, mit Edelstahl-Scharnieren 50 mm angeschlagen, Tür auswechselbar. Korrosionsschutz: Grundierung (Pulverbeschichtung) (Lackierung nach GUV 0.7 § 11 rot bauseits) Türverschluss: vertieftliegender, verchromter Klapp-Drehgriff mit Einreiber, plombierbar. Ventil-Anschlussbohrung (Perforation Ø 73 mm) gemäß DIN wahlweise: in der Rechten/Linken Seitenwand <u>oder</u> in der Rechten/Linken Rückwand Flachschlauch-Haspel Ø 470 mm mit Schwingarm, in Anlehnung an DIN EN 671-2, schwingbar um 240°, aus verzinktem Stahlblech, rot RAL 3000 pulverbeschichtet, für max. « 30 m » Feuerwehr-Flachschlauch Größe C-42 nach DIN 14811 (2F) Hinweisschilder nach EU-Richtlinie 92/58/EWG u. BGV A8, 1 Piktogramm „Löschschlauch“, 1 Piktogramm „Feuerlöschgerät“, aus Selbstklebefolie, Größe: 200 x 200 mm, nicht nachleuchtend, Bedienungsanleitung nach DIN EN ISO 216, Größe DIN A5, aus Selbstklebefolie, Installationsanleitung, lose beiliegend. **Erforderliche Ausstattung (Zubehör)** 1 St. Montageverschraubung C-2“ (Ms) DIN 14461-5 1 St. Schlauchanschluss-Ventil C-2“ (Ms/Ms) DIN 14461-3, C-Kupplung aus Messing 15 m ☐ Flachschlauch für Wandhydranten Größe C-42 DIN EN 14540, **alternativ:** ☐ Feuerwehr-Flachschlauch Größe C-42 DIN 14811 Standardausführung 2F, beidseitig Storz-Kupplungen C aus Aluminium (laut DIN max. « 15 m », abweichend auch bis « 30 m » lieferbar) 1 St. Hohlstrahlrohr nach DIN EN 671-2, Aufbau entsprechend DIN EN 15182-2 Geford. Durchflussmengen DIN 14462: 100 ltr./min. bei mind. 3 bar Fließdruck 200 ltr./min bei mind. 4,5 bar Fließdruck, Sprühwinkel stufenlos bis 120° 1 St. Feuerlöscher 6 kg, DIN EN 3, Typ: **Mehrpreis** Endlackierung – Pulverbeschichtung signalrot RAL 3001	

Feuerlösch-Schlauchanschlusseinrichtung DIN 14461-6 : 2009-09
Wandhydranten mit Flachschlauch nach DIN EN 671-2

zur Selbsthilfe durch **unterwiesene Personen** und zur Löschwasserversorgung
der Feuerwehr bei der Brandbekämpfung

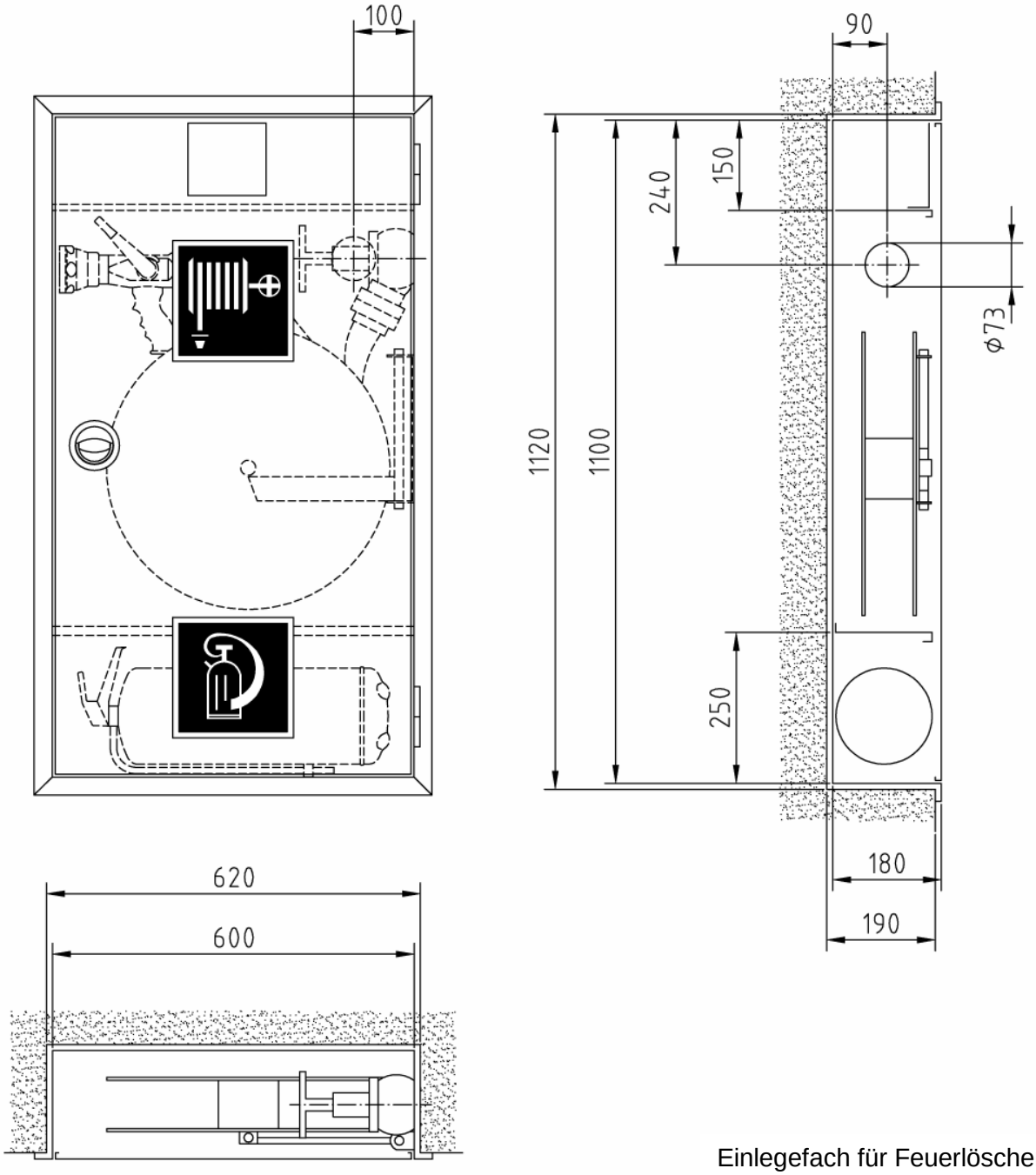

Einlegefach für Feuerlöscher 6 kg
und Meldereinbauvorrichtung.

Art.-Nr.:	Oberfläche:	VA:
01 11 13	grundiert	RS/RR
01 11 43	grundiert	LS/LR
01 12 13	RAL 3001	RS/RR
01 12 43	RAL 3001	LS/LR

Kombi-Einbauschrank (Bauart B) Typ 6-B/K-M-LEF-6-SO

Abmessungen: 600 x 1.100 x 180 mm (B x H x T)
Erforderliches Nischenmaß: 620 x 1.120 x 190 mm (B x H x T)

Stck.	Ausschreibungstext	EUR / St.
	Feuerlösch-Schlauchanschlusseinrichtung DIN 14461-6 : 2009-09 Wandhydrant mit Flachschlauch nach DIN EN 671-2 zur Selbsthilfe durch **unterwiesene Personen** und zur Löschwasserversorgung der Feuerwehr bei der Brandbekämpfung **Kombi-Einbauschrank (Bauart B) Typ 6-B/K-M-LEF-6-SO** Abmessungen: 600 x 1.100 x 180 mm (B x H x T) Erforderliches Nischenmaß: 620 x 1.120 x 190 mm (B x H x T) Wandhydrantenkombination mit abgeteiltem Fach zum Einlegen eines Feuerlöschers bis 6 kg unter dem Schlauchhaspel-Fach. Über dem Schlauchhaspel-Fach abgeteilte Einbauvorrichtung für einen Druckknopf-Brandmelder, in der Tiefe verstellbar. Melder-Befestigungswinkel mit eingeprägter Rille für Kabelverlegung. Türausschnitt: 136 x 136 mm. Schrankgehäuse und Tür aus verzinktem Stahlblech, allseitig doppelt abgekantet. Türrahmen mit 30 mm breiter Putzleiste, nahtlos mit dem Schrankgehäuse verbunden. Tür bündig in den Rahmen einschlagend, um 180° öffnend, mit Edelstahl-Scharnieren 50 mm angeschlagen, Tür auswechselbar. Korrosionsschutz: Grundierung (Pulverbeschichtung) (Lackierung nach GUV 0.7 § 11 rot bauseits) Türverschluss: vertieftliegender, verchromter Klapp-Drehgriff mit Einreiber, plombierbar. Ventil-Anschlussbohrung (Perforation Ø 73 mm) gemäß DIN wahlweise: in der Rechten/Linken Seitenwand <u>oder</u> in der Rechten/Linken Rückwand Flachschlauch-Haspel Ø 470 mm mit Schwingarm, in Anlehnung an DIN EN 671-2, schwingbar um 240°, aus verzinktem Stahlblech, rot RAL 3000 pulverbeschichtet, für max. « 30 m » Feuerwehr-Flachschlauch Größe C-42 nach DIN 14811 (2F) Hinweisschilder nach EU-Richtlinie 92/58/EWG u. BGV A8, 1 Piktogramm „Löschschlauch“, 1 Piktogramm „Feuerlöschgerät“, aus Selbstklebefolie, Größe: 200 x 200 mm, nicht nachleuchtend, Bedienungsanleitung nach DIN EN ISO 216, Größe DIN A5, aus Selbstklebefolie, Installationsanleitung, lose beiliegend. **Erforderliche Ausstattung (Zubehör)** 1 St. Montageverschraubung C-2“ (Ms) DIN 14461-5 1 St. Schlauchanschluss-Ventil C-2“ (Ms/Ms) DIN 14461-3, C-Kupplung aus Messing 15 m ☐ Flachschlauch für Wandhydranten Größe C-42 DIN EN 14540, **alternativ:** ☐ Feuerwehr-Flachschlauch Größe C-42 DIN 14811 Standardausführung 2F, beidseitig Storz-Kupplungen C aus Aluminium (laut DIN max. « 15 m », abweichend auch bis « 30 m » lieferbar) 1 St. Hohlstrahlrohr nach DIN EN 671-2, Aufbau entsprechend DIN EN 15182-2 Geford. Durchflussmengen DIN 14462: 100 ltr./min. bei mind. 3 bar Fließdruck 200 ltr./min bei mind. 4,5 bar Fließdruck, Sprühwinkel stufenlos bis 120° 1 St. Feuerlöscher 6 kg, DIN EN 3, Typ: 1 St. Druckknopf-Brandmelder DIN EN 54-11, Typ: **Mehrpreis** Endlackierung – Pulverbeschichtung signalrot RAL 3001	

Feuerlösch-Schlauchanschlusseinrichtung DIN 14461-6 : 2009-09
Wandhydranten mit Flachschlauch nach DIN EN 671-2

zur Selbsthilfe durch **unterwiesene Personen** und zur Löschwasserversorgung
der Feuerwehr bei der Brandbekämpfung

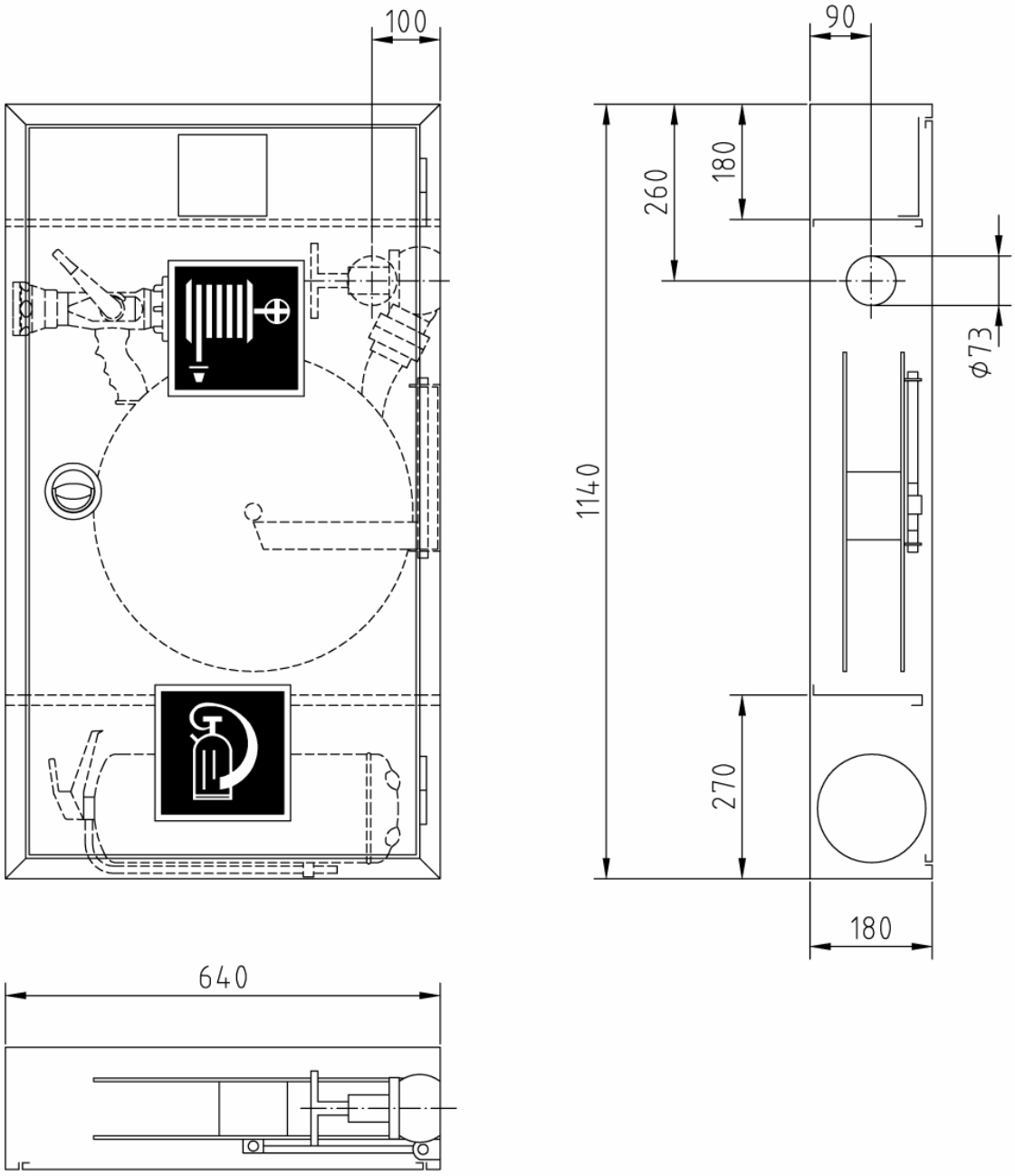

Einlegefach für Feuerlöscher 6 kg
und Meldereinbauvorrichtung.

Art.-Nr.:	Oberfläche:	VA:
01 21 13	grundiert	RS/RR
01 21 43	grundiert	LS/LR
01 22 13	RAL 3001	RS/RR
01 22 43	RAL 3001	LS/LR

Kombi-Aufputzschrank (Bauart C) Typ 6-C/K-M-LEF-6-SO

Abmessungen: 640 x 1.140 x 180 mm (B x H x T)

Stck.	Ausschreibungstext	EUR / St.
	Feuerlösch-Schlauchanschlusseinrichtung DIN 14461-6 : 2009-09 Wandhydrant mit Flachschlauch nach DIN EN 671-2 zur Selbsthilfe durch **unterwiesene Personen** und zur Löschwasserversorgung der Feuerwehr bei der Brandbekämpfung **Kombi-Aufputzschrank (Bauart C) Typ 6-C/K-M-LEF-6-SO** Abmessungen: 640 x 1.140 x 180 mm (B x H x T) Wandhydrantenkombination mit abgeteiltem Fach zum Einlegen eines Feuerlöschers bis 6 kg unter dem Schlauchhaspel-Fach. Über dem Schlauchhaspel-Fach abgeteilte Einbauvorrichtung für einen Druckknopf-Brandmelder, in der Tiefe verstellbar. Melder-Befestigungswinkel mit eingeprägter Rille für Kabelverlegung. Türausschnitt: 136 x 136 mm. Schrankgehäuse und Tür aus verzinktem Stahlblech, allseitig doppelt abgekantet. Tür bündig in den Rahmen einschlagend, um 180° öffnend, mit Edelstahl-Scharnieren 50 mm angeschlagen, Tür auswechselbar. Korrosionsschutz: Grundierung (Pulverbeschichtung) (Lackierung nach GUV 0.7 § 11 rot bauseits) Türverschluss: vertieftliegender, verchromter Klapp-Drehgriff mit Einreiber, plombierbar. Ventil-Anschlussbohrung (Perforation Ø 73 mm) gemäß DIN wahlweise: in der Rechten/Linken Seitenwand <u>oder</u> in der Rechten/Linken Rückwand Flachschlauch-Haspel Ø 470 mm mit Schwingarm, in Anlehnung an DIN EN 671-2, schwingbar um 240°, aus verzinktem Stahlblech, rot RAL 3000 pulverbeschichtet, für max. « 30 m » Feuerwehr-Flachschlauch Größe C-42 nach DIN 14811 (2F) Hinweisschilder nach EU-Richtlinie 92/58/EWG u. BGV A8, 1 Piktogramm „Löschschlauch“, 1 Piktogramm „Feuerlöschgerät“, aus Selbstklebefolie, Größe: 200 x 200 mm, nicht nachleuchtend, Bedienungsanleitung nach DIN EN ISO 216, Größe DIN A5, aus Selbstklebefolie, Installationsanleitung, lose beiliegend. **Erforderliche Ausstattung (Zubehör)** 1 St. Montageverschraubung C-2“ (Ms) DIN 14461-5 1 St. Schlauchanschluss-Ventil C-2“ (Ms/Ms) DIN 14461-3, C-Kupplung aus Messing 15 m ☐ Flachschlauch für Wandhydranten Größe C-42 DIN EN 14540, **alternativ:** ☐ Feuerwehr-Flachschlauch Größe C-42 DIN 14811 Standardausführung 2F, beidseitig Storz-Kupplungen C aus Aluminium (laut DIN max. « 15 m », abweichend auch bis « 30 m » lieferbar) 1 St. Hohlstrahlrohr nach DIN EN 671-2, Aufbau entsprechend DIN EN 15182-2 Geford. Durchflussmengen DIN 14462: 100 ltr./min. bei mind. 3 bar Fließdruck 200 ltr./min bei mind. 4,5 bar Fließdruck, Sprühwinkel stufenlos bis 120° 1 St. Feuerlöscher 6 kg, DIN EN 3, Typ: 1 St. Druckknopf-Brandmelder DIN EN 54-11, Typ: **Mehrpreis** Endlackierung – Pulverbeschichtung signalrot RAL 3001	

Schaum-Wasser-Hydrantenschränke
für den wechselnden Löscheinsatz von Schaum und Wasser

für eingewiesene Kräfte zur Selbsthilfe, sowie zur Löschwasserversorgung der Feuerwehr

Planungsgrundlagen: DIN 14461-6 : 2009-09
DIN 1988-6 : 2002-05

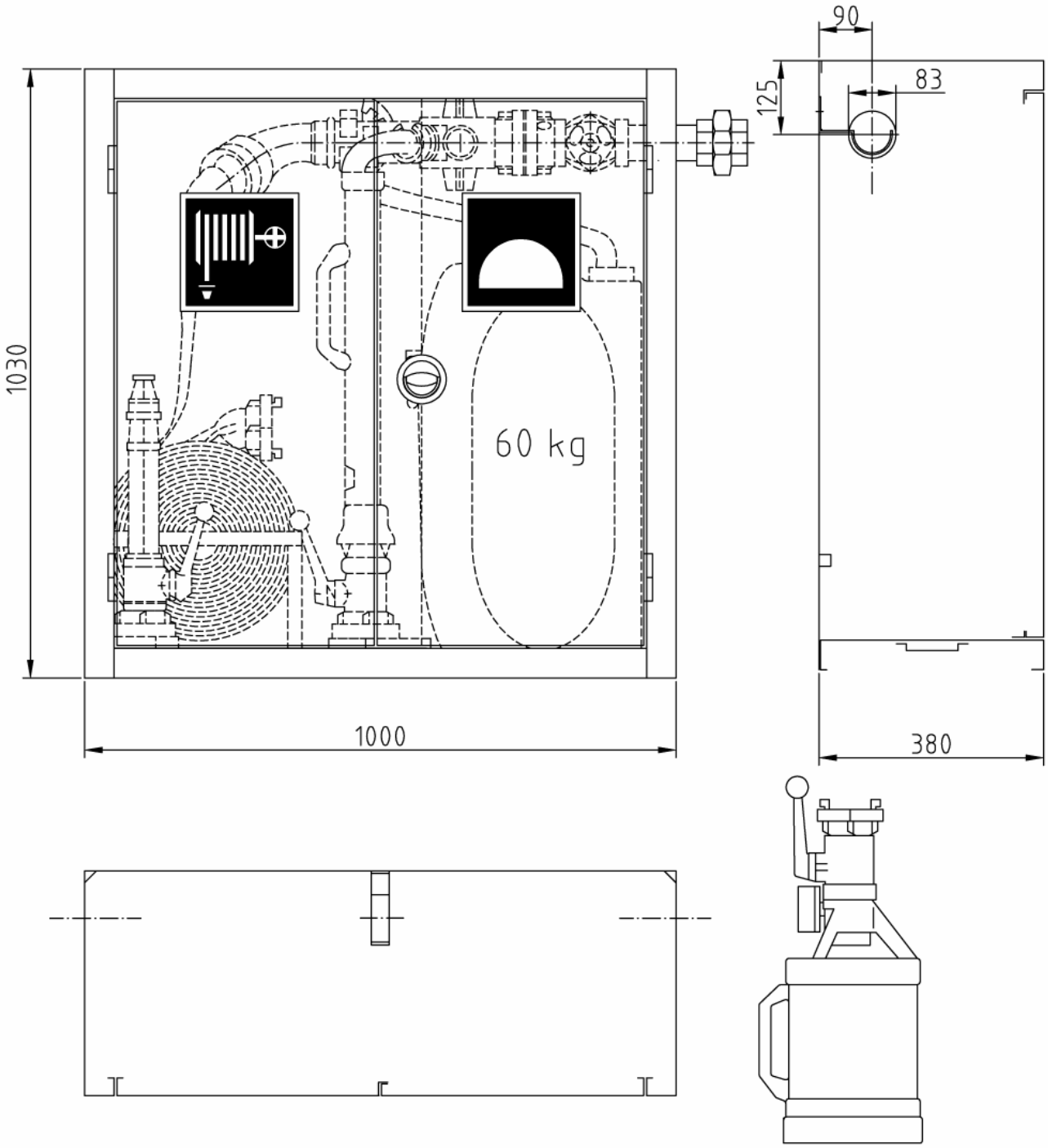

Schaum-Wasser-Hydrantenschrank Typ 6-C/SH-60
Abmessungen: 1.000 x 1.030 x 380 mm (B x H x T)

Art.-Nr.:	Oberfläche:	VA:
01 22 95	RAL 3001	RS/LS

Stck.	Ausschreibungstext	EUR / St.
	Schaum-Wasser-Hydrantenschrank Typ 6-C/SH-60 Abmessungen: 1.000 x 1.030 x 380 mm (B x H x T) Für den wechselnden Löscheinsatz von Schaum und Wasser. Für eingewiesene Kräfte zur Selbsthilfe, sowie zur Löschwasserversorgung der Feuerwehr. Planungsgrundlagen: DIN 14461-6 : 2009-09 und DIN 1988-6 : 2002-05 Schrankgehäuse und Türen aus 1,5 mm verz. Stahlblech, allseitig doppelt abgekantet. 2 gleichgroße Türen bündig in den Rahmen einschlagend, um 180° öffnend, mit Edelstahl-Scharnieren 50 mm angeschlagen, Türen auswechselbar. 1 Haltevorrichtung für die Montage des Zumischers an der Schrankrückwand 1 Schlauchhaltegestell zur Aufbewahrung von max. 2 Längen Flachschlauch C-42 (bzw. C-52) DIN14811 (Pr EN 1924), Länge: max. « 30 m » Korrosionsschutz: Alle Stahlteile eisenphosphatiert Lackierung: signalrot RAL 3001 pulverbeschichtet, Schichtstärke › 80 my Türverschluss: vertieftliegender, verchromter Klapp-Drehgriff mit Verriegelungs-stangen, plombierbar. Ventil-Anschlussbohrung (Perforation Ø 83 mm) Rechte und Linke Seitenwand 2 STORZ-Haltescheiben Gr. C (Kunststoff) am Schrankboden verschraubt, als Halterung für das Mehrzweckstrahlrohr CM und Mittelschaumrohr M2 Zumischerstrang Art.-Nr. 47 38 00, komplett, bestehend aus folgenden Bauteilen: 1 Rohrverschraubung 2“, I + I, verzinkt 1 Rohrnippel 2“, A + A, 200 mm lang, verzinkt 1 KFR-Ventil 2“ mit Rückflussverhinderer, ohne Entleerung, gem. DIN DVGW 1 Knaggenteil C mit Verriegelung, drehbarer Stutzen 2“ AG 1 Zumischer Z-2C DIN 14384, ohne Handgriff 1 Rohrbogen 2“, I + I, 45°, verzinkt, mit Festkupplung C – 2“ IG, aus Aluminium alle Bauteile provisorisch zusammengeschraubt, **nicht abgedichtet** (bauseits) Hinweisschilder nach EU-Richtlinie 92/58/EWG u. BGV A8, 1 Piktogramm „Löschschlauch“, 1 Piktogramm „Material/Einrichtung zur Brandbekämpfung“, aus Selbstklebefolie, Größe: 200 x 200 mm, nicht nachleuchtend, Bedienungsanleitung Größe DIN A5, aus Selbstklebefolie, lose beiliegend. **Erforderliche Ausstattung (Zubehör)** 1 St. Ansaugschlauch nach DIN 14819, für Schaummittel-Kanister 60 kg. Innen-Ø 19 mm (¾“), Ausgang: Schlauchkupplung D-25, Aluminium 1 St. Kanister Mehrbereichsschaummittel F-6 (synthetisch) DIN EN 1568 Inhalt: 60 kg, Brandklasse: A+B, bis – 6° C frostbeständig 2 St. ..... m Flachschlauch C-42 DIN 14811/Pr EN 1924, lose beigestellt beidseitig eingebundene STORZ-Schlauchkupplungen C, aus Aluminium 1 St. Mehrzweckstrahlrohr CM DIN 14365 1 St. Mittelschaumrohr M2 DIN 14366, mit Kugelhahnabsperrung **alternativ:** 1 St. Schwerschaumrohr S2 DIN 14366, mit Kugelhahnabsperrung	

Schaum-Wasser-Hydrantenschränke
für den wechselnden Löscheinsatz von Schaum und Wasser

für eingewiesene Kräfte zur Selbsthilfe, sowie zur Löschwasserversorgung der Feuerwehr

Planungsgrundlagen: DIN 14461-6 : 2009-09
DIN 1988-6 : 2002-05

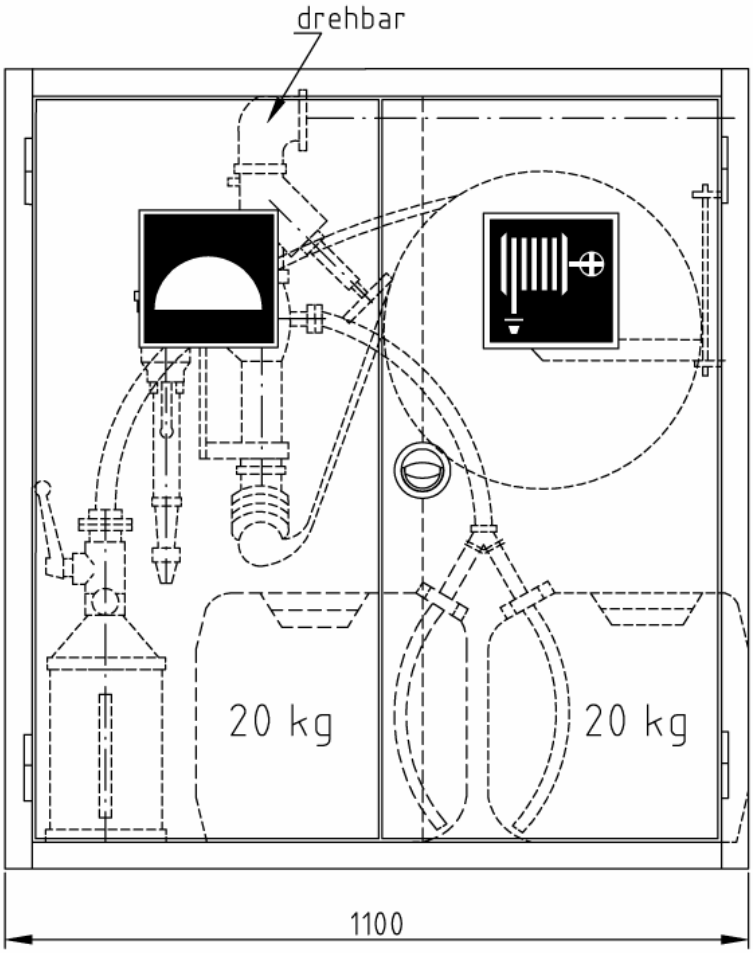

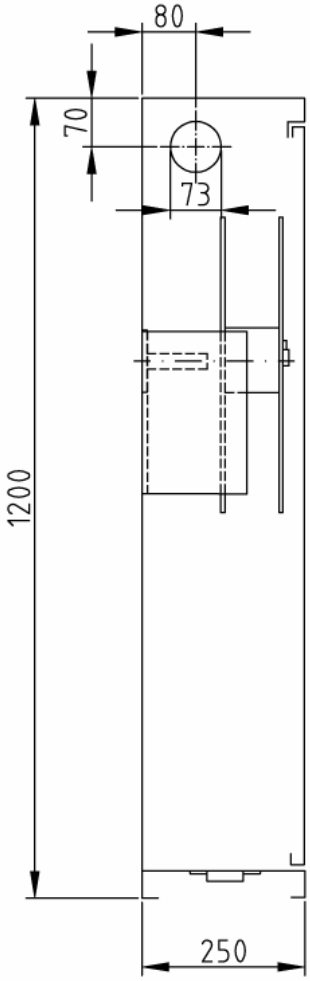

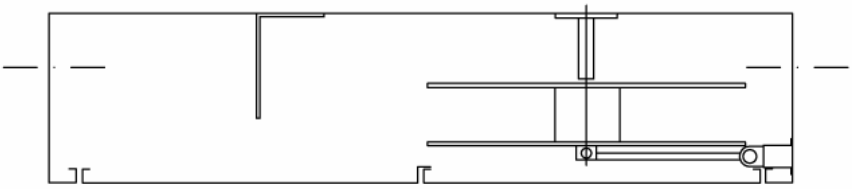

Alternativ:
Schwerschaumrohr S2
DIN 14366, ohne Abb.

Schaum-Wasser-Hydrantenschrank Typ 6-C/SH-84
Abmessungen: 1.100 x 1.200 x 250 mm (B x H x T)

Art.-Nr.:	Oberfläche:	VA:
01 22 96	RAL 3001	RS/LS

Stck.	Ausschreibungstext	EUR / St.
	Schaum-Wasser-Hydrantenschrank Typ 6-C/SH-84 Abmessungen: 1.100 x 1.200 x 250 mm (B x H x T) Für den wechselnden Löscheinsatz von Schaum und Wasser. Für eingewiesene Kräfte zur Selbsthilfe, sowie zur Löschwasserversorgung der Feuerwehr. Planungsgrundlagen: DIN 14461-6 : 2009-09 und DIN 1988-6 : 2002-05 Schrankgehäuse und Türen aus 1,5 mm verz. Stahlblech, allseitig doppelt abgekantet. 2 gleichgroße Türen bündig in den Rahmen einschlagend, um 180° öffnend, mit Edelstahl-Scharnieren 50 mm angeschlagen, Türen auswechselbar. 1 Haltevorrichtung (Blechkonsole) für die Montage des Zumischers Korrosionsschutz: Alle Stahlteile eisenphosphatiert Lackierung: signalrot RAL 3001 pulverbeschichtet, Schichtstärke › 80 my 1 Flachschlauch-Haspel Ø 470 mm, mit Schwingarm nach EN 671-2, rot RAL 3000 pulverbeschichtet, schwingbar um 270°, zur Aufbewahrung von 1 Flachschlauch C-42 DIN 14811 (Pr EN 1924), Länge: max. « 30 m » 1 Schlauchdorn 90 mm lang, an der Schrankrückwand montiert, zur Aufbewahrung eines zusätzl. Flachschlauches C-42 DIN 14811 (Pr EN 1924), Länge: max. « 30 m » Türverschluss: vertieftliegender, verchromter Klapp-Drehgriff mit Verriegelungs-stangen, plombierbar. Ventil-Anschlussbohrung (Perforation Ø 73 mm) Rechte und Linke Seitenwand Zumischerstrang Art.-Nr. 47 38 01, komplett, bestehend aus folgenden Bauteilen: 1 Winkelverschraubung 2“, I + A, verzinkt, konisch dichtend 1 KFR-Ventil 2“ mit Rückflussverhinderer, ohne Entleerung, gem. DIN DVGW 1 Zumischer Z-2C DIN 14384, ohne Handgriff 1 Rohrwinkel 2“, I + I, 45°, verzinkt, mit Festkupplung C – 2“ IG, aus Aluminium alle Bauteile provisorisch zusammengeschraubt, **nicht abgedichtet** (bauseits) Hinweisschilder nach EU-Richtlinie 92/58/EWG u. BGV A8, 1 Piktogramm „Löschschlauch“, 1 Piktogramm „Material/Einrichtung zur Brandbekämpfung“, aus Selbstklebefolie, Größe: 200 x 200 mm, nicht nachleuchtend, Bedienungsanleitung Größe DIN A5, aus Selbstklebefolie, lose beiliegend. **Erforderliche Ausstattung (Zubehör)** 1 St. Doppel-Ansaugvorrichtung für 2 Schaummittel-Kanister 20 kg. Innen-Ø 19 mm (¾“), Ausgang: Schlauchkupplung D-25, Aluminium 2 St. Kanister Mehrbereichsschaummittel F-6 (synthetisch) DIN EN 1568 Inhalt: 20 kg, Brandklasse: A+B, bis – 6° C frostbeständig 2 St. ..... m Flachschlauch C-42 DIN 14811 (Pr EN 1924) lose beigestellt beidseitig eingebundene STORZ-Schlauchkupplungen C, aus Aluminium 1 St. Mehrzweckstrahlrohr CM DIN 14365 1 St. Mittelschaumrohr M2 DIN 14366, mit Kugelhahnabsperrung **alternativ:** 1 St. Schwerschaumrohr S2 DIN 14366, mit Kugelhahnabsperrung	