Feuerlösch-Schlauchanschlusseinrichtung DIN 14461-2
Löschwasser-Entnahme- und Einspeiseeinrichtungen

3

SALMEN *components*

Installationsanleitung

1. Montage

Hinweis: Die Schranktypen E-B/K-K-12 und E-C/K-K-12 mit seitlich angeordnetem Feuerlöscher-Einstellfach, jedoch ohne Meldereinbauvorrichtung, die mit Ventileinführung **Rechts** geliefert wurden, können bei Bedarf auf Ventileinführung **Links** umgebaut werden:

1) Schrank drehen
2) Anschlag des Tür-Drehgriffes entspr. ummontieren.

1.1 Montagehöhen

Schlauchanschlussarmatur DIN 14461-5

Die Einbauhöhe der Schlauchanschlussarmatur DIN 14461-5 ist auf **1.200 ± 200 mm** Oberkante Fertigfußboden festgelegt. Bei Löschwasser-Entnahme-Kombinationen mit Feuermelderfach ist die Montagehöhe auf **1.400 ± 200 mm** Oberkante Fertigfußboden bis Mitte Handfeuermelder zu beachten.

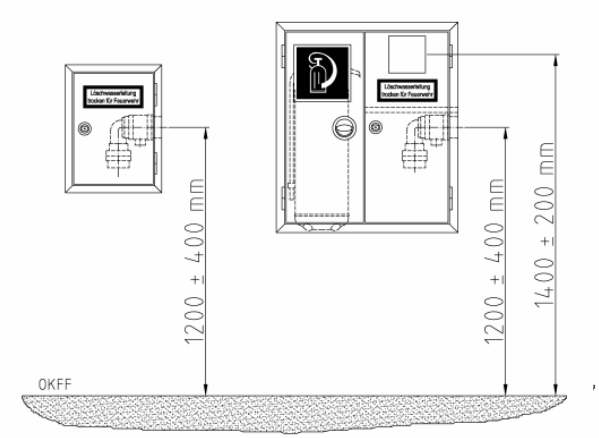

Einspeisearmatur DIN 14461-4

Die Einbauhöhe der Einspeisearmatur DIN 14461-4 ist auf **800 ± 200 mm** Oberkante Fertigfußboden bis Kupplungsebene festgelegt

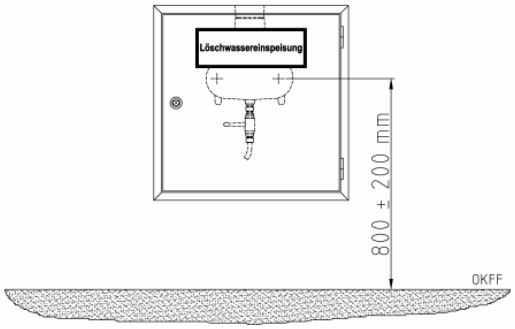

1.2 Montage von Einbauschränken (Form B) in die Mauernische

Die Mauernische muss so vorbereitet sein, dass der Schrank mit abgebogenen Mauerankern winklig eingesetzt werden kann. Beim Einbau muss die statisch erforderliche bzw. brandschutztechnisch vorgeschriebene Wanddicke erhalten bleiben (siehe Bauordnung und DIN 4102).

Schrank so ausrichten, dass das Türblatt bündig im Türrahmen liegt und einen umlaufenden, gleichmäßigen Luftspalt zum Türrahmen aufweist. Beim Einpassen in die Mauernische mittels Keilen **ist besonders darauf zu achten**, dass diese nicht zu fest eingesetzt werden, damit der Rahmen seine ursprünglichen Abmessungen behält. Bei deformiertem Rahmen schließt die Tür nicht mehr genau. **Reklamationen dieser Art werden nicht anerkannt!** Zum Befestigen der Maueranker ist nach Möglichkeit Schnellbinder oder Ähnliches zu verwenden.
Beim Einputzen und Verfüllen des Raumes zwischen Kastenblech und Mauernische ist ebenfalls darauf zu achten, dass die ursprünglichen Abmessungen nicht verändert werden.

1.3 Montage von Aufputzschränken (Form C) auf die Wand

Wandschrank durch die Rückwand möglichst nahe an den 4 Ecken durchbohren und mit entsprechenden Dübeln und Schrauben befestigen. Unterlegscheiben verwenden. Dübel- und Schraubenauswahl nach Beschaffenheit und Tragfähigkeit der Wand treffen.

Bei der Montage auf gleichmäßigen umlaufenden Luftspalt zwischen Tür und Türrahmen achten. Schrauben abwechselnd anziehen. Besonders bei Wänden, die nicht ganz plan/eben sind, Distanzausgleich zum Schrank herstellen. Dazu eventl. Unterlegscheiben oder Blechlaschen verwenden.

- **Verschmutzungen** durch den Einbau bzw. der Montage müssen sofort rückstandsfrei beseitigt werden.

2. Einbau Schlauchanschlussarmatur

Der Einbau der Schlauchanschlussarmatur nach DIN 14461-5 ist nur seitlich **(von Rechts oder Links)** in den Schränken vorgesehen.

Die Vorstanzung bzw. Anschlussbohrung (Ø 73m) an den Entnahmeschränken beträgt 70 mm von der Schrankvorderseite. Nach oben und unten ist ein Freiraum von 200 mm vorgesehen.

Hinweis: Schrank und Rohranschluss sollten sich gemäß DIN 4301 (Schallschutz) nicht berühren.

3. Einbau der Einspeisearmatur

Die Einspeisearmatur DIN 14461-5 ist so anzuschließen, dass die Kupplungsebene zwischen **800 ± 200 mm** über der Fläche für die Feuerwehr liegt. (Begriff nach DIN 14090)

Der Einbau erfolgt normalerweise mit **Ausgang nach oben**, die Wasser-Entleerung erfolgt hierbei durch den dafür vorgesehenen Kugelhahn mit Entleerungsrohr.

Beim Einbau der Einspeisearmatur mit **Ausgang nach unten**, ist die Entleerungsbohrung mit einem Stopfen zu verschließen. Der Kugelhahn und das Entleerungsrohr entfallen bei dieser Einbauvariante.

Bei den Einspeiseschränken ist die Anschlussbohrung (Ø 100 mm) mittig im Schrankdach (bzw. Schrankboden) und 70 mm von der Schrankrückseite plaziert.

Hinweis: Schrank und Rohranschluss sollten sich gemäß DIN 4301 (Schallschutz) nicht berühren.

4. Lackierung

Unmittelbar nach der Installation sind die Schränke für Löschwasser-Entnahme oder Einspeiseeinrichtungen zu lackieren. Werksmäßig werden unsere Schränke mit einer Korrosionsschutz-Grundierung (Pulverbeschichtung sverfahren) versehen, welche für die laut GUV 0.7 § 11 geforderte Endlackierung geeignet ist.

5. Beschilderung (Erkennungssymbole)

Der fertig lackierten Schränke sind mit den folgenden Hinweisschildern (Aufklebern) zu versehen:

5.1 Löschwasser-Entnahmeeinrichtungen

Auf der Türaußenseite:

1 St. Hinweisschild nach DIN 4066, mit Text:
STEIGLEITUNG TROCKEN FÜR FEUERWEHR

Größe:
210 x 74 mm

Bei Schrank-Kombinationen mit Löscherfach ist zusätzlich auf Türaußenseite erforderlich:

1 St. Piktogramm nach VBG 125, Symbol:
FEUERLÖSCHGERÄT

Größe:
200 x 200 mm

5.2 Löschwasser-Einspeiseeinrichtungen

Auf der Türaußenseite:

1 St. Hinweisschild nach DIN 4066, mit Text:
LÖSCHWASSEREINSPEISUNG

Größe:
420 x 148 mm

Auf der Türinnenseite:

1 St. Hinweisschild nach DIN 4066, mit Text:
VOR GEBRAUCH ENTLEERUNGSVENTIL SCHLIESSEN.
NACH GEBRAUCH ENTLEERUNGSVENTIL ÖFFNEN

Größe:
420 x 148 mm

6. Prüfung bei Inbetriebnahme

Nach dem Einbau der Schränke und der Installation der entsprechenden Löschwasser-Armaturen ist die einwandfreie Funktion schriftlich durch den Installateur zu bestätigen. Folgende Punkte sind gemäß DIN 14461-2 zu überprüfen:

1) Übereinstimmung der gelieferten Teile mit DIN 14461-2.

2) Funktionsprüfung der Löschwasser-Armaturen.

3) Dichtheitsprobe der Löschwasser-Armaturen.
Die Löschwasserleitung wird 2 min. lang entsprechend Prüfverfahren BA nach DIN 3230-3 auf Festigkeit und mind. 10 min. lang entsprechend Prüfverfahren BN nach DIN 3230-3 auf Dichtheit geprüft.

4) Wasserdurchfluss-Prüfung
Der Wasserdurchfluss muss mind. 300 l/min. betragen, ausgehend von einem Druckverlust zwischen Löschwassereinspeisung und oberster Entnahmestelle von 0,1 MPa + geodätischer Steighöhe.

5) Kontrolle des Betriebsüberdrucks PN 16.
Es dürfen keine Undichtigkeiten und Druckabfall auftreten.

- Eine Löschwasser-Entnahme oder Einspeise-Einrichtung ist nur dann **normgerecht** montiert, wenn die Installationsanleitung beachtet wurde!

Feuerlösch-Schlauchanschlusseinrichtung DIN 14461-2
Löschwasser-Entnahmeeinrichtung

zur Löschwasserversorgung der Feuerwehr bei Löschwasserleitung « TROCKEN » nach DIN 14462

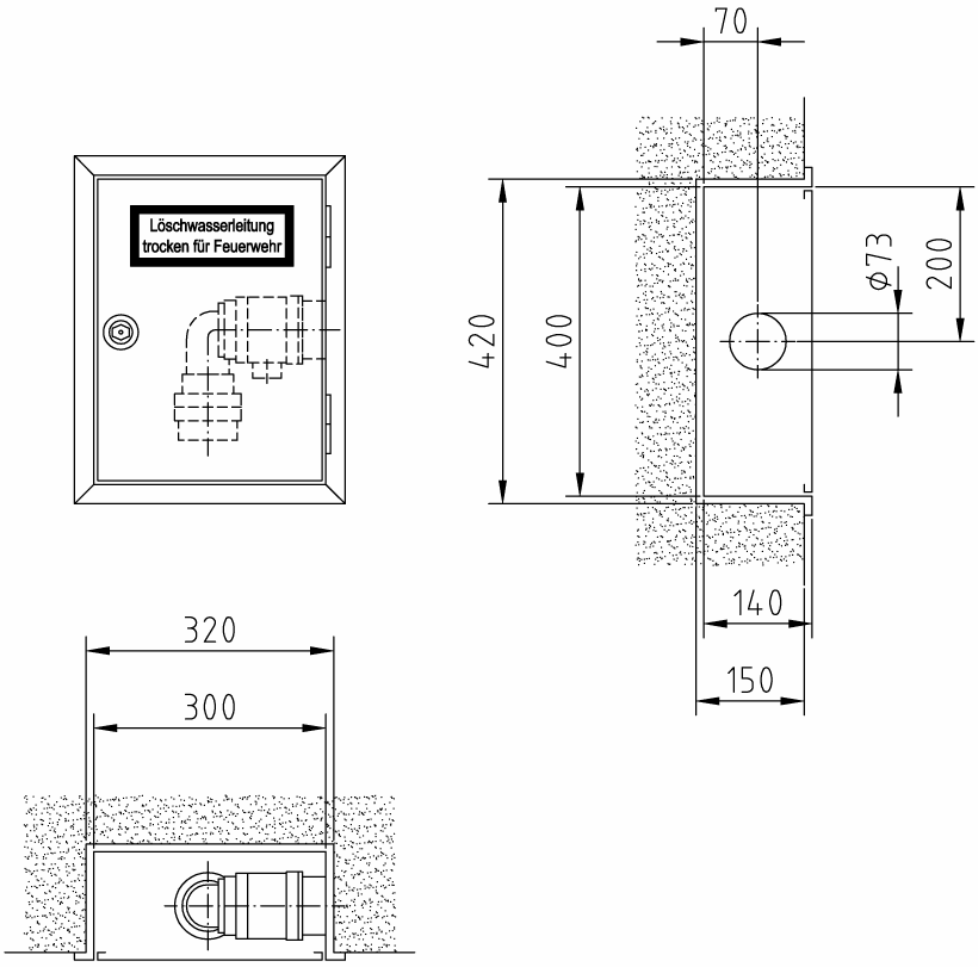

Art.-Nr.:	Oberfläche:	VA:
03 11 01	grundiert	RS/LS
03 12 01	RAL 3001	RS/LS
03 13 01	RAL 9010	RS/LS

Einbauschrank (Bauart B) Typ E-B

Abmessungen: 300 x 400 x 140 mm (B x H x T)
Erforderliches Nischenmaß: 320 x 420 x 150 mm (B x H x T)

Stck.	Ausschreibungstext	EUR / St.
	Löschwasser-Entnahmeeinrichtung DIN 14461-2 zur Löschwasserversorgung der Feuerwehr bei Löschwasserleitung „TROCKEN“ nach DIN 14462 **Einbauschrank (Bauart B) Typ E-B** Abmessungen: 300 x 400 x 140 mm (B x H x T) Erforderliches Nischenmaß: 320 x 420 x 150 mm (B x H x T) Schrankgehäuse und Tür aus verzinktem Stahlblech, allseitig doppelt abgekantet. Türrahmen mit 30 mm breiter Putzleiste, nahtlos mit dem Schrankgehäuse verbunden. Tür bündig in den Rahmen einschlagend, um 180° öffnend, mit Edelstahl-Scharnieren 50 mm angeschlagen, Tür auswechselbar. Korrosionsschutz: Grundierung (Pulverbeschichtung) (Lackierung nach GUV 0.7 § 11 rot bauseits) Türverschluss: Feuerwehrschloss DIN 14925, vertieftliegend Anschlussbohrung nach DIN: Ø 70mm (73mm) in der Seitenwand Für Wasseranschluss von rechts <u>oder</u> links verwendbar ! 1 Hinweisschild nach DIN 4066, Text: „Löschwasserleitung trocken für Feuerwehr“ aus Selbstklebefolie, Größe: 210 x 74 mm 1 Installationsanleitung, lose beiliegend. **Erforderliche Ausstattung (Zubehör)** 1 St. Schlauchanschlussarmatur C, DIN 14461-5 Eingang: 2“ Rohr-Außengewinde (AG), drehbar Ausgang: 90° Krümmer mit Storz-Festkupplung C und Blindkupplung C mit Kette <u>optional</u>: 1 St. Revisionsschlüssel, Stahl verzinkt (Hilfsschlüssel zum Öffnen der Tür) **Mehrpreis** Endlackierung – Pulverbeschichtung signalrot RAL 3001	

Feuerlösch-Schlauchanschlusseinrichtung DIN 14461-2
Löschwasser-Entnahmeeinrichtung

zur Löschwasserversorgung der Feuerwehr bei Löschwasserleitung « TROCKEN » nach DIN 14462

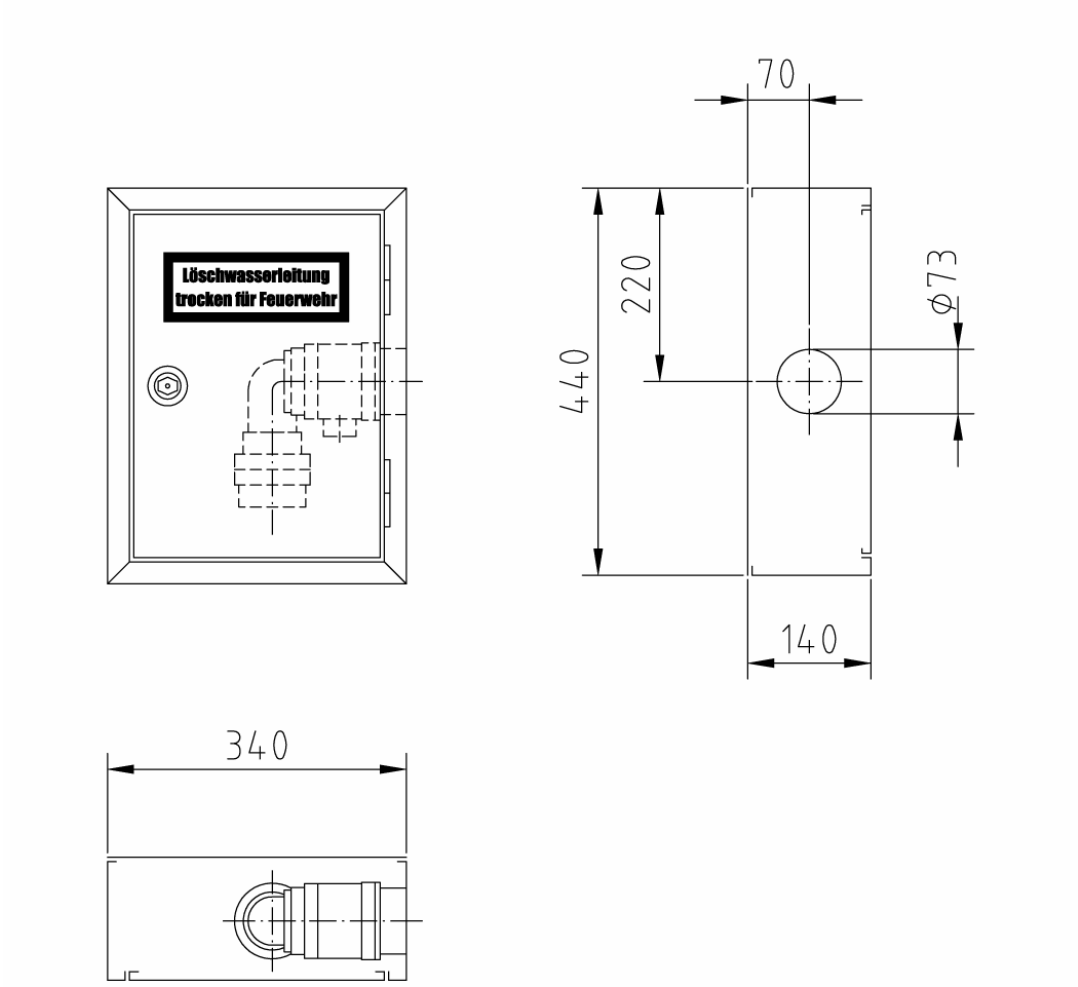

Art.-Nr.:	Oberfläche:	VA:
03 21 01	grundiert	RS/LS
03 22 01	RAL 3001	RS/LS
03 23 01	RAL 9010	RS/LS

Aufputzschrank (Bauart C) Typ E-C

Abmessungen: 340 x 440 x 140 mm (B x H x T)

Stck.	Ausschreibungstext	EUR / St.
	Löschwasser-Entnahmeeinrichtung DIN 14461-2 zur Löschwasserversorgung der Feuerwehr bei Löschwasserleitung „TROCKEN“ nach DIN 14462 **Aufputzschrank (Bauart C) Typ E-C** Abmessungen: 340 x 440 x 140 mm (B x H x T) Schrankgehäuse und Tür aus verzinktem Stahlblech, allseitig doppelt abgekantet. Tür bündig in den Rahmen einschlagend, um 180° öffnend, mit Edelstahl-Scharnieren 50 mm angeschlagen, Tür auswechselbar. Korrosionsschutz: Grundierung (Pulverbeschichtung) (Lackierung nach GUV 0.7 § 11 rot bauseits) Türverschluss: Feuerwehrschloss DIN 14925, vertieftliegend Anschlussbohrung nach DIN: Ø 70mm (73mm) in der Seitenwand Für Wasseranschluss von rechts <u>oder</u> links verwendbar ! 1 Hinweisschild nach DIN 4066, Text: „Löschwasserleitung trocken für Feuerwehr“ aus Selbstklebefolie, Größe: 210 x 74 mm 1 Installationsanleitung, lose beiliegend. **Erforderliche Ausstattung (Zubehör)** 1 St. Schlauchanschlussarmatur C, DIN 14461-5 Eingang: 2“ Rohr-Außengewinde (AG), drehbar Ausgang: 90° Krümmer mit Storz-Festkupplung C und Blindkupplung C mit Kette <u>optional</u>: 1 St. Revisionsschlüssel, Stahl verzinkt (Hilfsschlüssel zum Öffnen der Tür) **Mehrpreis** Endlackierung – Pulverbeschichtung signalrot RAL 3001	

Feuerlösch-Schlauchanschlusseinrichtung ähnlich DIN 14461-2
Löschwasser-Entnahmeeinrichtung

zur Löschwasserversorgung der Feuerwehr bei Löschwasserleitung « TROCKEN » nach DIN 14462

Sonderausführung

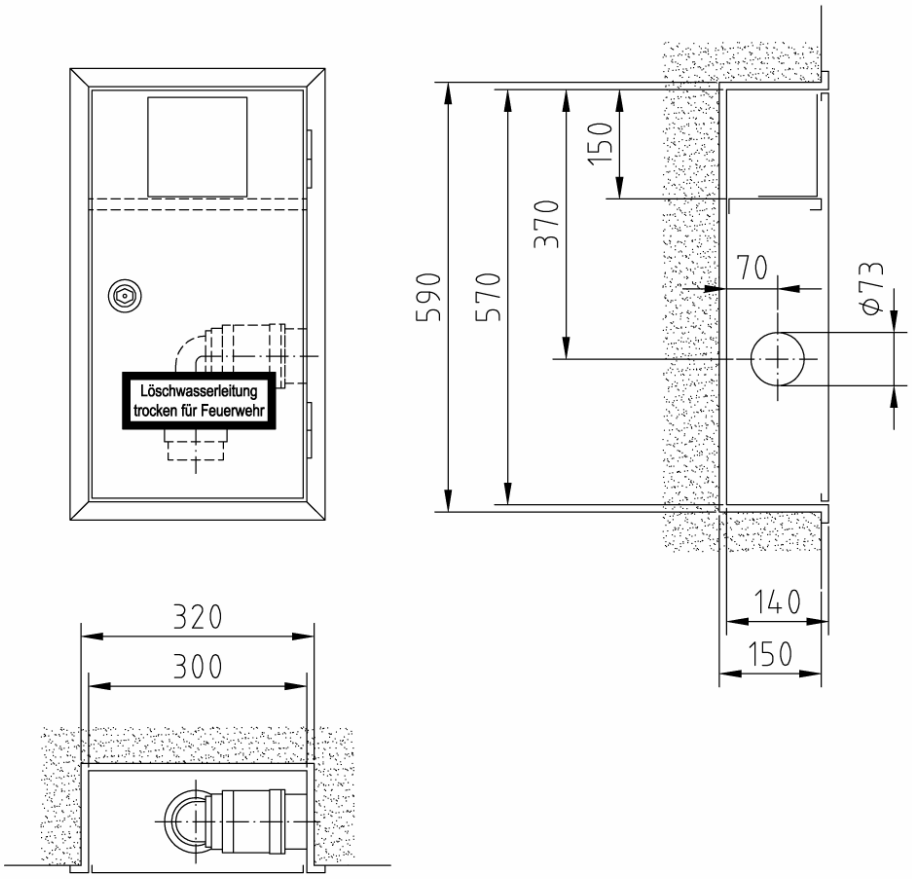

Ausführung mit abgeteilter Einbauvorrichtung
für einen Druckknopf-Brandmelder.
Türausschnitt: 136 x 136 mm (B x H)

Art.-Nr.:	Oberfläche:	VA:
03 93 94	grundiert	RS
03 93 95	grundiert	LS
03 91 30	RAL 3001	RS
03 91 31	RAL 3001	LS

Sonder-Einbauschrank (Bauart B) Typ E-B/M-140-SO

Abmessungen: 300 x 570 x 140 mm (B x H x T)
Erforderliches Nischenmaß: 320 x 590 x 150 mm (B x H x T)

Stck.	Ausschreibungstext	EUR / St.
	Löschwasser-Entnahmeeinrichtung <u>ähnlich</u> DIN 14461-2 zur Löschwasserversorgung der Feuerwehr bei Löschwasserleitung „TROCKEN“ nach DIN 14462-2 **Sonder-Einbauschrank (Bauart B) Typ E-B/M-140-SO** Abmessungen: 300 x 570 x 140 mm (B x H x T) Erforderliches Nischenmaß: 320 x 590 x 150 mm (B x H x T) Schrank als **Sonderausführung (-SO)** mit abgeteilter Einbauvorrichtung für einen Druckknopf-Brandmelder über dem Löschwasser-Entnahmefach. In der Tiefe verstellbar. Türausschnitt: 136 x 136 mm. Schrankgehäuse und Tür aus verzinktem Stahlblech, allseitig doppelt abgekantet. Türrahmen mit 30 mm breiter Putzleiste, nahtlos mit dem Schrankgehäuse verbunden. Tür bündig in den Rahmen einschlagend, um 180° öffnend, mit Edelstahl-Scharnieren 50 mm angeschlagen, Tür auswechselbar. Korrosionsschutz: Grundierung (Pulverbeschichtung) (Lackierung nach GUV 0.7 § 11 rot bauseits) Türverschluss: Feuerwehrschloss DIN 14925, vertieftliegend Anschlussbohrung nach DIN: Ø 70mm (73mm) wahlweise in der rechten <u>oder</u> linken Seitenwand 1 Hinweisschild nach DIN 4066, Text: „Steigleitung trocken für Feuerwehr“ aus Selbstklebefolie, Größe: 210 x 74 mm 1 Installationsanleitung, lose beiliegend. **Erforderliche Ausstattung (Zubehör)** 1 St. Schlauchanschlussarmatur C, DIN 14461-5 Eingang: 2“ Rohr-Außengewinde (AG), drehbar Ausgang: 90° Krümmer mit Storz-Festkupplung C und Blindkupplung C mit Kette <u>optional</u>: 1 St. Revisionsschlüssel, Stahl verzinkt (Hilfsschlüssel zum Öffnen der Tür) **Mehrpreis** Endlackierung – Pulverbeschichtung signalrot RAL 3001	

Feuerlösch-Schlauchanschlusseinrichtung ähnlich DIN 14461-2
Löschwasser-Entnahmeeinrichtung

zur Löschwasserversorgung der Feuerwehr bei Löschwasserleitung « TROCKEN » nach DIN 14462

Sonderausführung

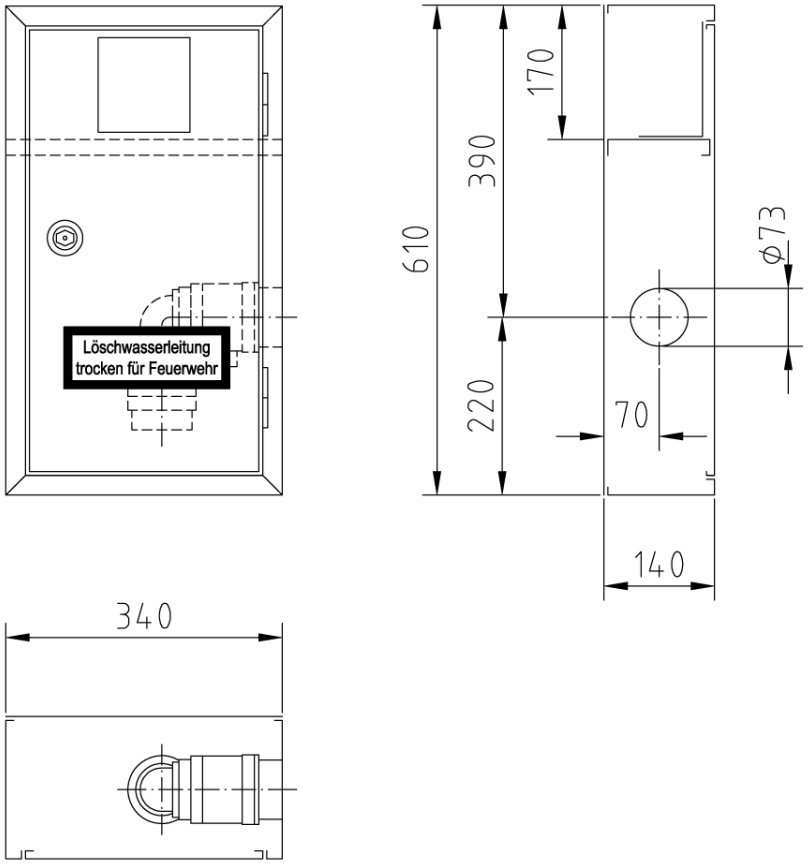

Ausführung mit abgeteilter Einbauvorrichtung
für einen Druckknopf-Brandmelder.
Türausschnitt: 136 x 136 mm (B x H)

Art.-Nr.:	Oberfläche:	VA:
03 xx xx	grundiert	RS
03 xx xx	grundiert	LS
03 91 60	RAL 3001	RS
03 91 61	RAL 3001	LS

Sonder-Aufputzschrank (Bauart C) Typ E-C/M-140-SO

Abmessungen: 340 x 610 x 140 mm (B x H x T)

Stck.	Ausschreibungstext	EUR / St.
	Löschwasser-Entnahmeeinrichtung <u>ähnlich</u> DIN 14461-2 zur Löschwasserversorgung der Feuerwehr bei Löschwasserleitung „TROCKEN“ nach DIN 14462-2 **Sonder-Aufputzschrank (Bauart C) Typ E-C/M-140-SO** Abmessungen: 340 x 610 x 140 mm (B x H x T) Schrank als **Sonderausführung (-SO)** mit abgeteilter Einbauvorrichtung für einen Druckknopf-Brandmelder über dem Löschwasser-Entnahmefach. In der Tiefe verstellbar. Türausschnitt: 136 x 136 mm. Schrankgehäuse und Tür aus verzinktem Stahlblech, allseitig doppelt abgekantet. Tür bündig in den Rahmen einschlagend, um 180° öffnend, mit Edelstahl-Scharnieren 50 mm angeschlagen, Tür auswechselbar. Korrosionsschutz: Grundierung (Pulverbeschichtung) (Lackierung nach GUV 0.7 § 11 rot bauseits) Türverschluss: Feuerwehrschloss DIN 14925, vertieftliegend Anschlussbohrung nach DIN: Ø 70mm (73mm) wahlweise in der rechten <u>oder</u> linken Seitenwand 1 Hinweisschild nach DIN 4066, Text: „Steigleitung trocken für Feuerwehr“ aus Selbstklebefolie, Größe: 210 x 74 mm 1 Installationsanleitung, lose beiliegend. **Erforderliche Ausstattung (Zubehör)** 1 St. Schlauchanschlussarmatur C, DIN 14461-5 Eingang: 2“ Rohr-Außengewinde (AG), drehbar Ausgang: 90° Krümmer mit Storz-Festkupplung C und Blindkupplung C mit Kette <u>optional</u>: 1 St. Revisionsschlüssel, Stahl verzinkt (Hilfsschlüssel zum Öffnen der Tür) 1 St. Druckknopf-Brandmelder DIN EN 54-11, Typ: **Mehrpreis** Endlackierung – Pulverbeschichtung signalrot RAL 3001	

Feuerlösch-Schlauchanschlusseinrichtung ähnlich DIN 14461-2
Löschwasser-Entnahmeeinrichtung

zur Löschwasserversorgung der Feuerwehr bei Löschwasserleitung « TROCKEN » nach DIN 14462

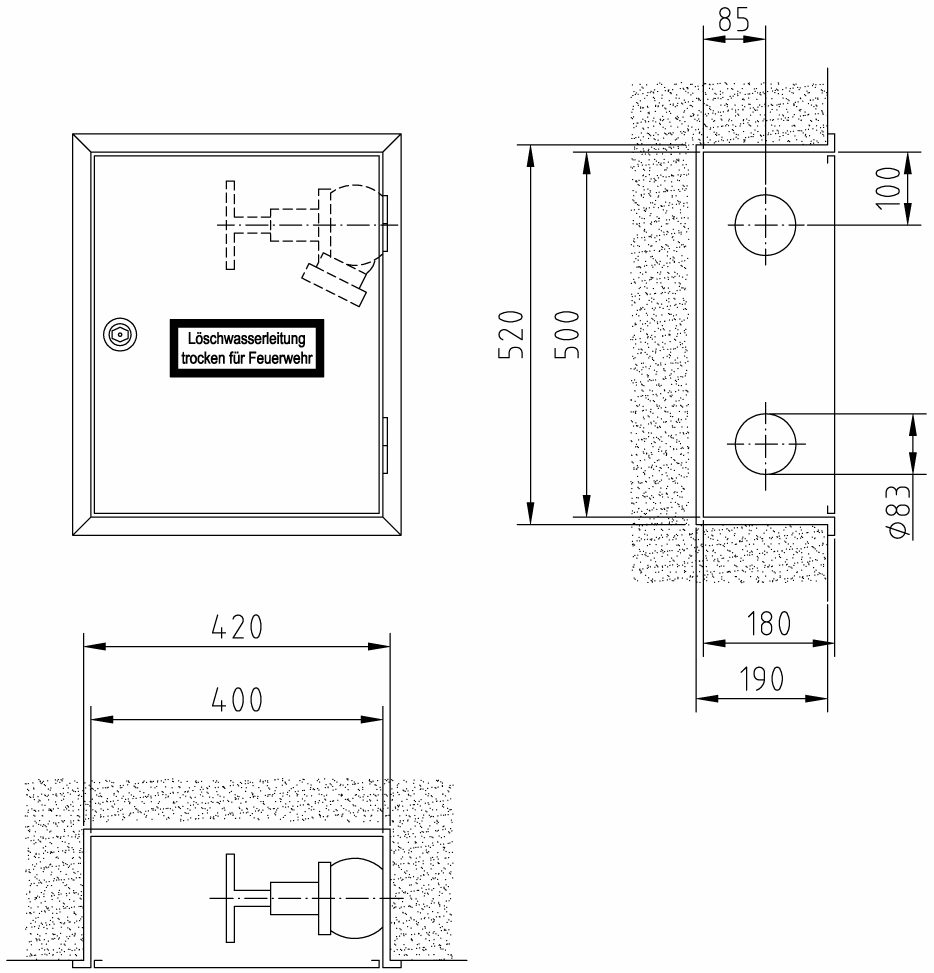

Für Anschluss eines Schlauchanschluss-Ventil B - 2½“

2 Anschlussbohrungen Ø 83 mm in der Seitenwand
Für Wasseranschluss von rechts oder links verwendbar !

Art.-Nr.:	Oberfläche:	VA:
03 11 02	grundiert	RS/LS
03 12 02	RAL 3001	RS/LS

Einbauschrank (Bauart B) Typ E-B/B

Abmessungen: 400 x 500 x 180 mm (B x H x T)
Erforderliches Nischenmaß: 320 x 420 x 150 mm (B x H x T)

Stck.	Ausschreibungstext	EUR / St.
	Löschwasser-Entnahmeeinrichtung <u>ähnlich</u> DIN 14461-2 zur Löschwasserversorgung der Feuerwehr bei Löschwasserleitung „TROCKEN“ nach DIN 14462 **Einbauschrank (Bauart B) Typ E-B/B** (für den Anschluss eines Schlauchanschluss-Ventil B - 2½“) Abmessungen: 400 x 500 x 180 mm (B x H x T) Erforderliches Nischenmaß: 420 x 520 x 190 mm (B x H x T) Schrankgehäuse und Tür aus verzinktem Stahlblech, allseitig doppelt abgekantet. Türrahmen mit 30 mm breiter Putzleiste, nahtlos mit dem Schrankgehäuse verbunden. Tür bündig in den Rahmen einschlagend, um 180° öffnend, mit Edelstahl-Scharnieren 50 mm angeschlagen, Tür auswechselbar. Korrosionsschutz: Grundierung (Pulverbeschichtung) (Lackierung nach GUV 0.7 § 11 rot bauseits) Türverschluss: Feuerwehrschloss DIN 14925, vertieftliegend Anschlussbohrung nach DIN: Ø 83 mm in der Seitenwand Für Wasseranschluss von rechts <u>oder</u> links verwendbar ! 1 Hinweisschild nach DIN 4066, Text: „Löschwasserleitung trocken für Feuerwehr“ aus Selbstklebefolie, Größe: 210 x 74 mm 1 Installationsanleitung, lose beiliegend. **Erforderliche Ausstattung (Zubehör)** 1 St. Montageverschraubung B - 2½“ (Ms) 1 St. Schlauchanschluss-Ventil B - 2½“ (Ms/Al) DIN 14461 mit STORZ-Festkupplung B aus Aluminium <u>optional</u>: 1 St. Revisionsschlüssel, Stahl verzinkt (Hilfsschlüssel zum Öffnen der Tür) **Mehrpreis** Endlackierung – Pulverbeschichtung signalrot RAL 3001	

Feuerlösch-Schlauchanschlusseinrichtung ähnlich DIN 14461-2
Löschwasser-Entnahmeeinrichtung

zur Löschwasserversorgung der Feuerwehr bei Löschwasserleitung « TROCKEN » nach DIN 14462

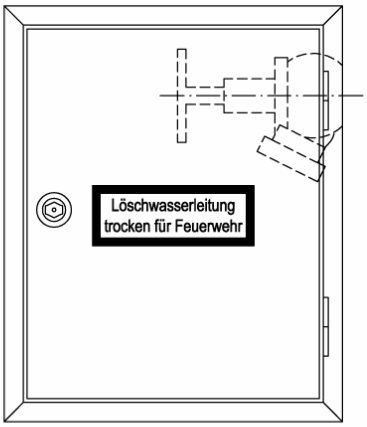

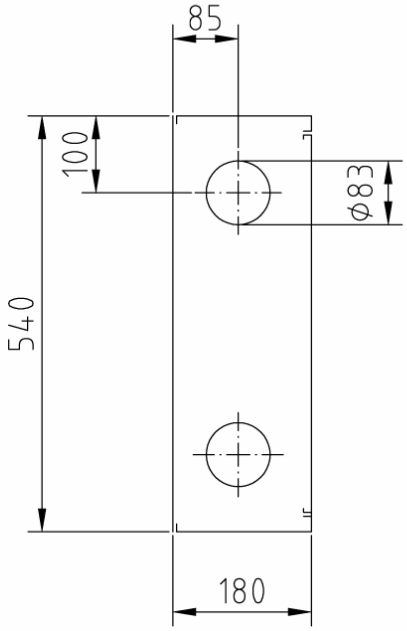

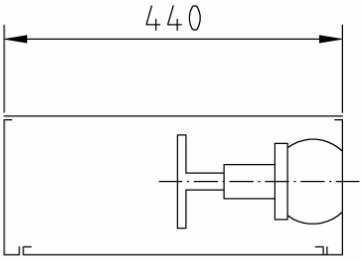

Für Anschluss eines Schlauchanschluss-Ventil B - 2½“

2 Anschlussbohrungen Ø 83 mm in der Seitenwand
Für Wasseranschluss von rechts oder links verwendbar !

Art.-Nr.:	Oberfläche:	VA:
03 21 02	grundiert	RS/LS
03 22 02	RAL 3001	RS/LS

Aufputzschrank (Bauart C) Typ E-C/B

Abmessungen: 440 x 540 x 180 mm (B x H x T)

Stck.	Ausschreibungstext	EUR / St.
	Löschwasser-Entnahmeeinrichtung <u>ähnlich</u> DIN 14461-2 zur Löschwasserversorgung der Feuerwehr bei Löschwasserleitung „TROCKEN“ nach DIN 14462 **Aufputzschrank (Bauart C) Typ E-C/B** (für den Anschluss eines Schlauchanschluss-Ventil B - 2½“) Abmessungen: 440 x 540 x 180 mm (B x H x T) Schrankgehäuse und Tür aus verzinktem Stahlblech, allseitig doppelt abgekantet. Tür bündig in den Rahmen einschlagend, um 180° öffnend, mit Edelstahl-Scharnieren 50 mm angeschlagen, Tür auswechselbar. Korrosionsschutz: Grundierung (Pulverbeschichtung) (Lackierung nach GUV 0.7 § 11 rot bauseits) Türverschluss: Feuerwehrschloss DIN 14925, vertieftliegend Anschlussbohrung nach DIN: Ø 83 mm in der Seitenwand Für Wasseranschluss von rechts <u>oder</u> links verwendbar ! 1 Hinweisschild nach DIN 4066, Text: „Löschwasserleitung trocken für Feuerwehr“ aus Selbstklebefolie, Größe: 210 x 74 mm 1 Installationsanleitung, lose beiliegend. **Erforderliche Ausstattung (Zubehör)** 1 St. Montageverschraubung B - 2½“ (Ms) 1 St. Schlauchanschluss-Ventil B - 2½“ (Ms/Al) DIN 14461 mit STORZ-Festkupplung B aus Aluminium <u>optional</u>: 1 St. Revisionsschlüssel, Stahl verzinkt (Hilfsschlüssel zum Öffnen der Tür) **Mehrpreis** Endlackierung – Pulverbeschichtung signalrot RAL 3001	

Feuerlösch-Schlauchanschlusseinrichtung DIN 14461-2
Löschwasser-Entnahmeeinrichtung

zur Löschwasserversorgung der Feuerwehr bei Löschwasserleitung « TROCKEN » nach DIN 14462

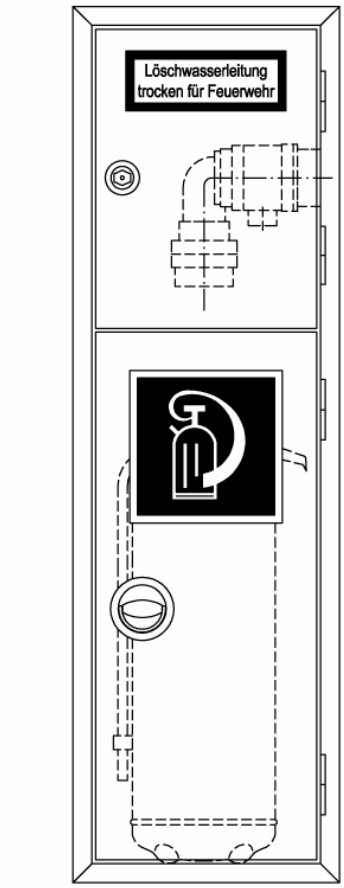

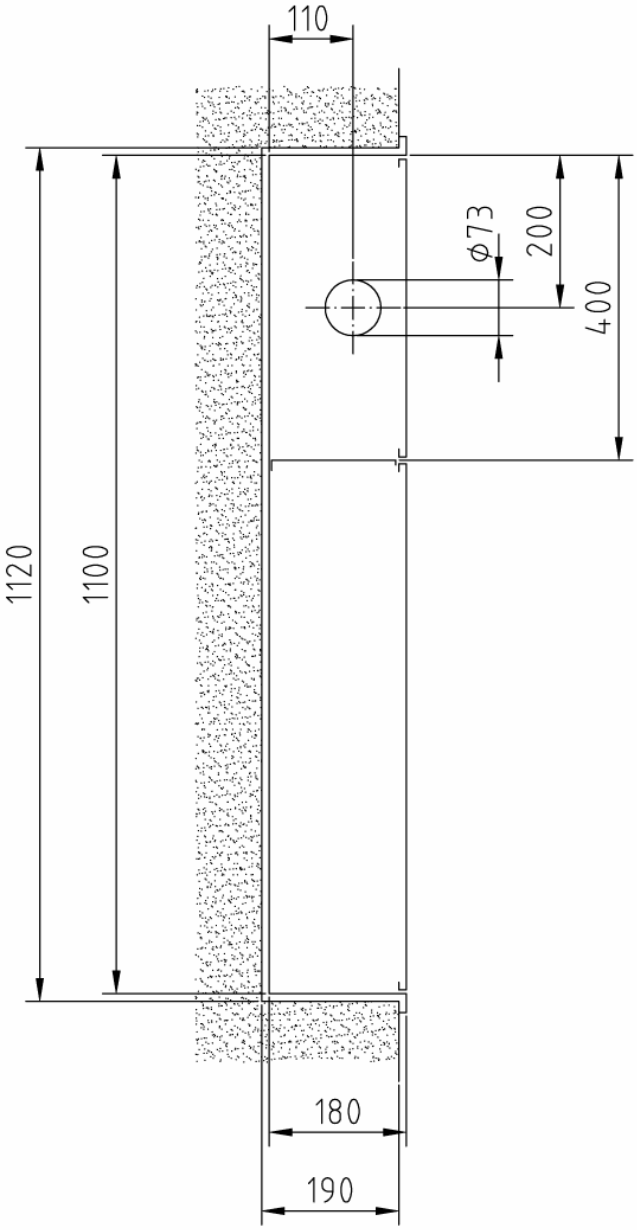

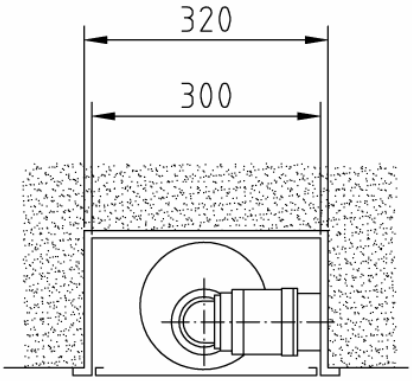

Einstellfach Feuerlöscher 6 kg.

Art.-Nr.:	Oberfläche:	VA:
03 11 15	grundiert	RS
03 11 35	grundiert	LS
03 12 15	RAL 3001	RS
03 12 35	RAL 3001	LS

Kombi-Einbauschrank (Bauart B) Typ E-B/K-6

Abmessungen: 300 x 1.100 x 180 mm (B x H x T)
Erforderliches Nischenmaß: 320 x 1.120 x 190 mm (B x H x T)

Stck.	Ausschreibungstext	EUR / St.
	Löschwasser-Entnahmeeinrichtung DIN 14461-2 zur Löschwasserversorgung der Feuerwehr bei Löschwasserleitung „TROCKEN“ nach DIN 14462 **Kombi-Einbauschrank (Bauart B) Typ E-B/K-6** Abmessungen: 300 x 1.100 x 180 mm (B x H x T) Erforderliches Nischenmaß: 320 x 1.120 x 190 mm (B x H x T) Schrank mit separatem Einstellfach für einen Feuerlöscher 6 kg unter dem Löschwasser-Entnahmefach. Schrankgehäuse und Türen aus verzinktem Stahlblech, allseitig doppelt abgekantet. Türrahmen mit 30 mm breiter Putzleiste, nahtlos mit dem Schrankgehäuse verbunden. Türen bündig in den Rahmen einschlagend, um 180° öffnend, mit Edelstahl-Scharnieren 50 mm angeschlagen, Türen auswechselbar. Korrosionsschutz: Grundierung (Pulverbeschichtung) (Lackierung nach GUV 0.7 § 11 rot bauseits) Türverschluss Entnahmefach: Feuerwehrschloss DIN 14925, vertieftliegend Türverschluss Feuerlöscherfach: Vertieftliegender, verchromter Klapp-Drehgriff, mit Plombiervorrichtung Anschlussbohrung nach DIN: Ø 70mm (73mm) wahlweise in der rechten <u>oder</u> linken Seitenwand 1 Hinweisschild nach DIN 4066, Text: „Löschwasserleitung trocken für Feuerwehr“ aus Selbstklebefolie, Größe: 210 x 74 mm 1 Hinweisschild nach EU-Richtlinie 92/58/EWG u. BGV A8, aus Selbstklebefolie, Größe: 200 x 200 mm, Piktogramm „Feuerlöschgerät“, nicht nachleuchtend 1 Installationsanleitung, lose beiliegend. **Erforderliche Ausstattung (Zubehör)** 1 St. Schlauchanschlussarmatur C, DIN 14461-5 Eingang: 2“ Rohr-Außengewinde (AG), drehbar Ausgang: 90° Krümmer mit Storz-Festkupplung C und Blindkupplung C mit Kette 1 St. Feuerlöscher DIN EN 3, Typ: <u>optional</u>: 1 St. Revisionsschlüssel, Stahl verzinkt (Hilfsschlüssel zum Öffnen der Tür am Löschwasser-Entnahmefach) **Mehrpreis** Endlackierung – Pulverbeschichtung signalrot RAL 3001	

Feuerlösch-Schlauchanschlusseinrichtung DIN 14461-2
Löschwasser-Entnahmeeinrichtung

zur Löschwasserversorgung der Feuerwehr bei Löschwasserleitung « TROCKEN » nach DIN 14462

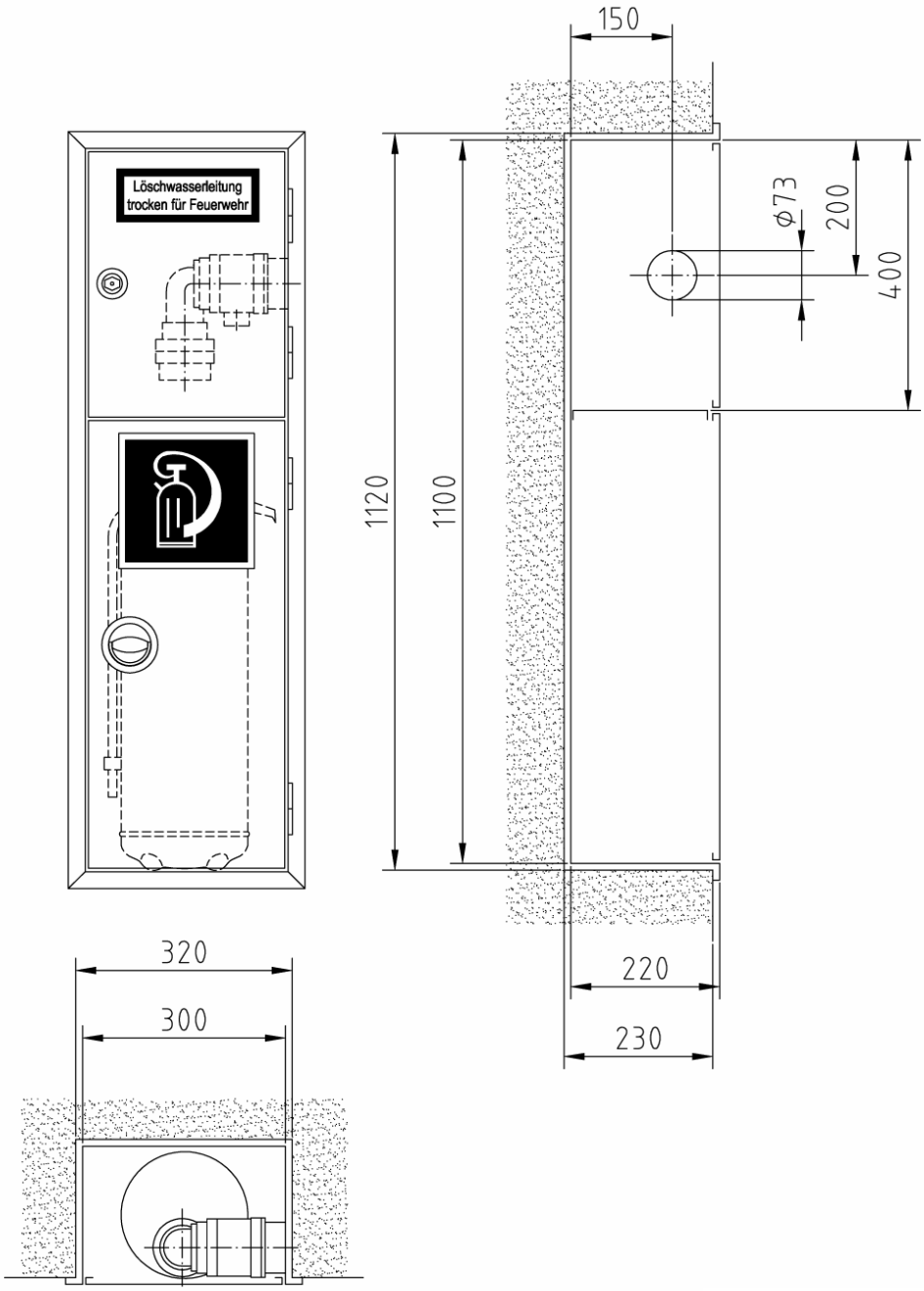

Einstellfach Feuerlöscher 12 kg.

Art.-Nr.:	Oberfläche:	VA:
03 11 11	grundiert	RS
03 11 31	grundiert	LS
03 12 11	RAL 3001	RS
03 12 31	RAL 3001	LS

Kombi-Einbauschrank (Bauart B) Typ E-B/K-12

Abmessungen: 300 x 1.100 x 220 mm (B x H x T)
Erforderliches Nischenmaß: 320 x 1.120 x 230 mm (B x H x T)

Stck.	Ausschreibungstext	EUR / St.
	Löschwasser-Entnahmeeinrichtung DIN 14461-2 zur Löschwasserversorgung der Feuerwehr bei Löschwasserleitung „TROCKEN“ nach DIN 14462 **Kombi-Einbauschrank (Bauart B) Typ E-B/K-12** Abmessungen: 300 x 1.100 x 220 mm (B x H x T) Erforderliches Nischenmaß: 320 x 1.120 x 230 mm (B x H x T) Schrank mit separatem Einstellfach für einen Feuerlöscher 12 kg unter dem Löschwasser-Entnahmefach. Schrankgehäuse und Türen aus verzinktem Stahlblech, allseitig doppelt abgekantet. Türrahmen mit 30 mm breiter Putzleiste, nahtlos mit dem Schrankgehäuse verbunden. Türen bündig in den Rahmen einschlagend, um 180° öffnend, mit Edelstahl-Scharnieren 50 mm angeschlagen, Türen auswechselbar. Korrosionsschutz: Grundierung (Pulverbeschichtung) (Lackierung nach GUV 0.7 § 11 rot bauseits) Türverschluss Entnahmefach: Feuerwehrschloss DIN 14925, vertieftliegend Türverschluss Feuerlöscherfach: Vertieftliegender, verchromter Klapp-Drehgriff, mit Plombiervorrichtung Anschlussbohrung nach DIN: Ø 70mm (73mm) wahlweise in der rechten <u>oder</u> linken Seitenwand 1 Hinweisschild nach DIN 4066, Text: „Löschwasserleitung trocken für Feuerwehr“ aus Selbstklebefolie, Größe: 210 x 74 mm 1 Hinweisschild nach EU-Richtlinie 92/58/EWG u. BGV A8, aus Selbstklebefolie, Größe: 200 x 200 mm, Piktogramm „Feuerlöschgerät“, nicht nachleuchtend 1 Installationsanleitung, lose beiliegend. **Erforderliche Ausstattung (Zubehör)** 1 St. Schlauchanschlussarmatur C, DIN 14461-5 Eingang: 2“ Rohr-Außengewinde (AG), drehbar Ausgang: 90° Krümmer mit Storz-Festkupplung C und Blindkupplung C mit Kette 1 St. Feuerlöscher DIN EN 3, Typ: <u>optional</u>: 1 St. Revisionsschlüssel, Stahl verzinkt (Hilfsschlüssel zum Öffnen der Tür am Löschwasser-Entnahmefach) **Mehrpreis** Endlackierung – Pulverbeschichtung signalrot RAL 3001	

Feuerlösch-Schlauchanschlusseinrichtung DIN 14461-2
Löschwasser-Entnahmeeinrichtung

zur Löschwasserversorgung der Feuerwehr bei Löschwasserleitung « TROCKEN » nach DIN 14462

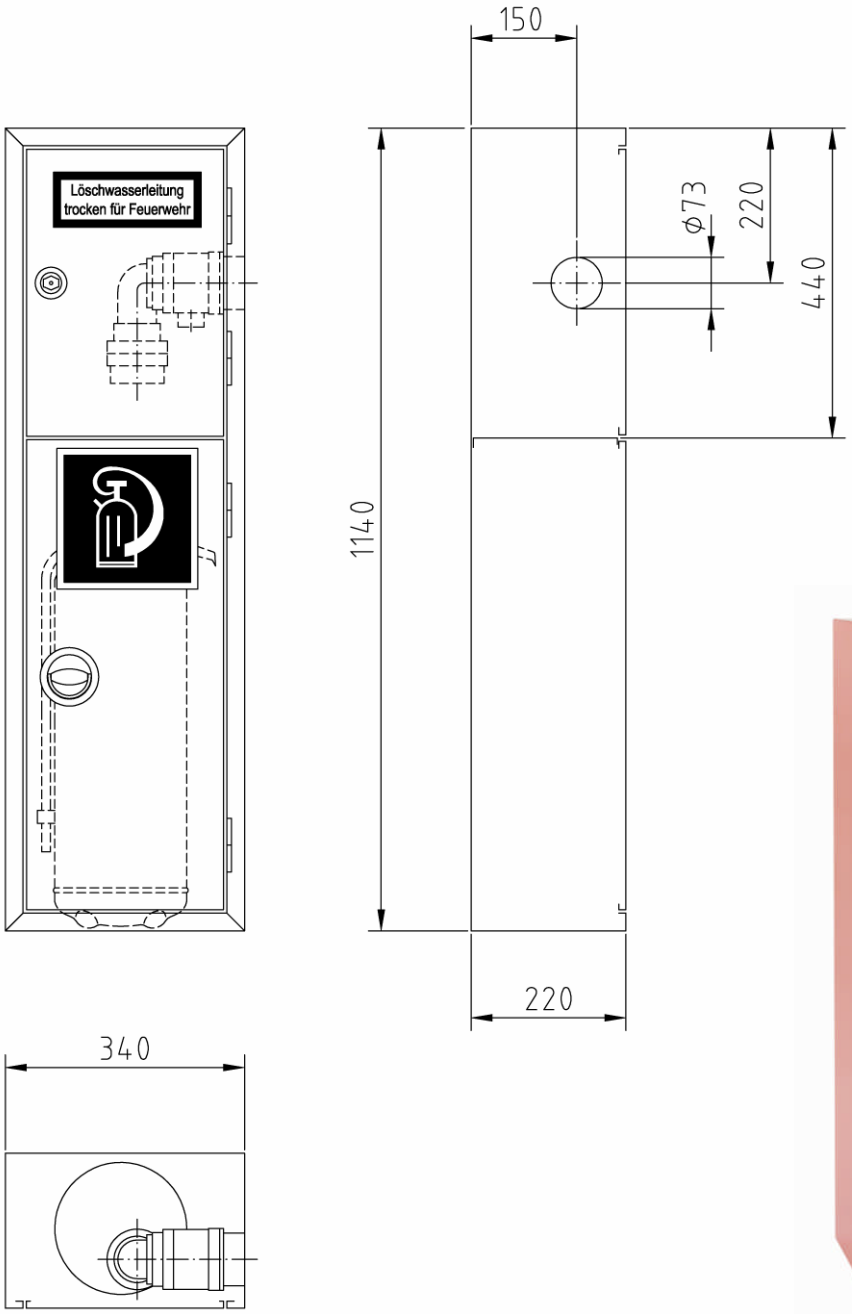

Einstellfach Feuerlöscher 12 kg.

Art.-Nr.:	Oberfläche:	VA:
03 21 11	grundiert	RS
03 21 31	grundiert	LS
03 22 11	RAL 3001	RS
03 22 31	RAL 3001	LS

Kombi-Aufputzschrank (Bauart C) Typ E-C/K-12

Abmessungen: 340 x 1.140 x 220 mm (B x H x T)

Stck.	Ausschreibungstext	EUR / St.
	Löschwasser-Entnahmeeinrichtung DIN 14461-2 zur Löschwasserversorgung der Feuerwehr bei Löschwasserleitung „TROCKEN“ nach DIN 14462 **Kombi-Aufputzschrank (Bauart C) Typ E-C/K-12** Abmessungen: 340 x 1.140 x 220 mm (B x H x T) Schrank mit separatem Einstellfach für einen Feuerlöscher 12 kg unter dem Löschwasser-Entnahmefach. Schrankgehäuse und Türen aus verzinktem Stahlblech, allseitig doppelt abgekantet. Türen bündig in den Rahmen einschlagend, um 180° öffnend, mit Edelstahl-Scharnieren 50 mm angeschlagen, Türen auswechselbar. Korrosionsschutz: Grundierung (Pulverbeschichtung) (Lackierung nach GUV 0.7 § 11 rot bauseits) Türverschluss Entnahmefach: Feuerwehrschloss DIN 14925, vertieftliegend Türverschluss Feuerlöscherfach: Vertieftliegender, verchromter Klapp-Drehgriff, mit Plombiervorrichtung Anschlussbohrung nach DIN: Ø 70mm (73mm) wahlweise in der rechten <u>oder</u> linken Seitenwand 1 Hinweisschild nach DIN 4066, Text: „Löschwasserleitung trocken für Feuerwehr“ aus Selbstklebefolie, Größe: 210 x 74 mm 1 Hinweisschild nach EU-Richtlinie 92/58/EWG u. BGV A8, aus Selbstklebefolie, Größe: 200 x 200 mm, Piktogramm „Feuerlöschgerät“, nicht nachleuchtend 1 Installationsanleitung, lose beiliegend. **Erforderliche Ausstattung (Zubehör)** 1 St. Schlauchanschlussarmatur C, DIN 14461-5 Eingang: 2“ Rohr-Außengewinde (AG), drehbar Ausgang: 90° Krümmer mit Storz-Festkupplung C und Blindkupplung C mit Kette 1 St. Feuerlöscher DIN EN 3, Typ: <u>optional</u>: 1 St. Revisionsschlüssel, Stahl verzinkt (Hilfsschlüssel zum Öffnen der Tür am Löschwasser-Entnahmefach) **Mehrpreis** Endlackierung – Pulverbeschichtung signalrot RAL 3001	

Feuerlösch-Schlauchanschlusseinrichtung DIN 14461-2
Löschwasser-Entnahmeeinrichtung

zur Löschwasserversorgung der Feuerwehr bei Löschwasserleitung « TROCKEN » nach DIN 14462

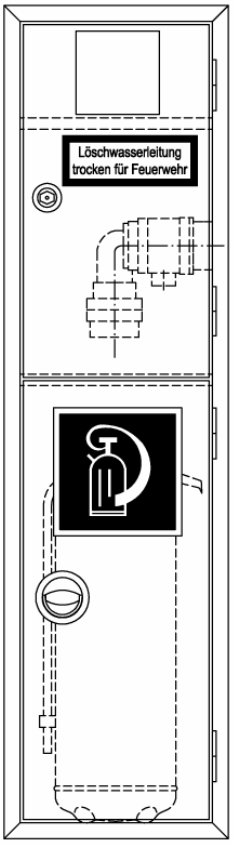

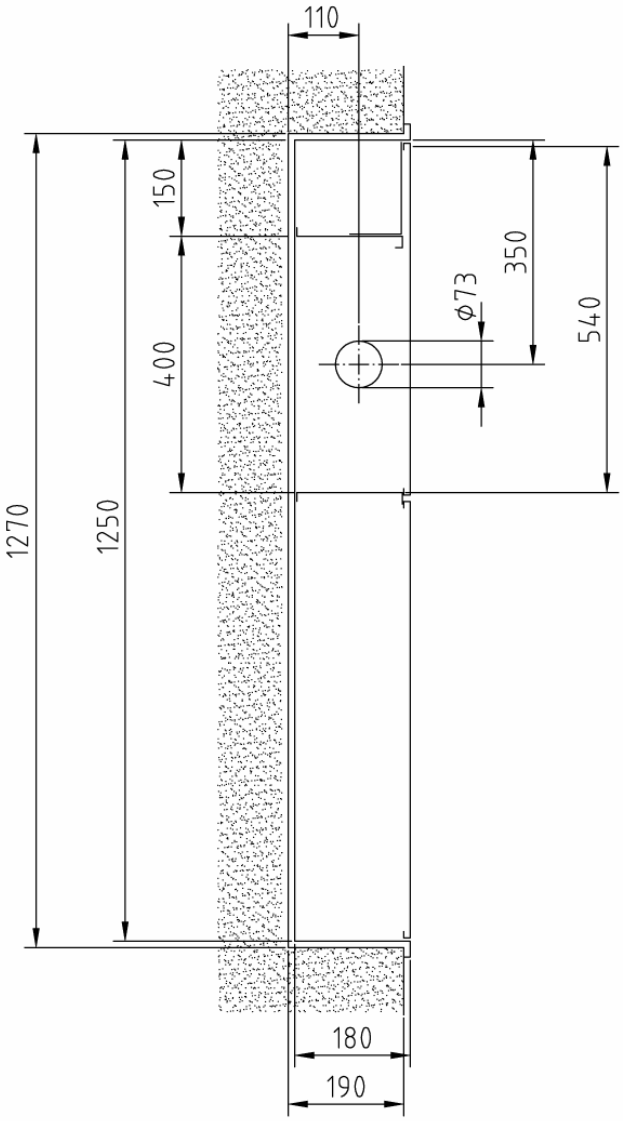

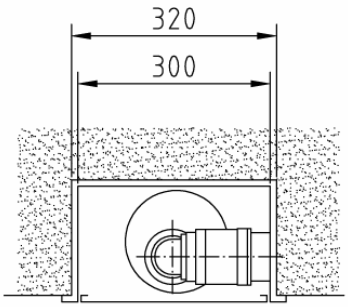

Einstellfach Feuerlöscher 6 kg
und Meldereinbauvorrichtung.

Art.-Nr.:	Oberfläche:	VA:
03 11 16	grundiert	RS
03 11 36	grundiert	LS
03 12 16	RAL 3001	RS
03 12 36	RAL 3001	LS

Kombi-Einbauschrank (Bauart B) Typ E-B/K-M-6

Abmessungen: 300 x 1.250 x 180 mm (B x H x T)
Erforderliches Nischenmaß: 320 x 1.270 x 190 mm (B x H x T)

Stck.	Ausschreibungstext	EUR / St.
	Löschwasser-Entnahmeeinrichtung DIN 14461-2 zur Löschwasserversorgung der Feuerwehr bei Löschwasserleitung „TROCKEN“ nach DIN 14462 **Kombi-Einbauschrank (Bauart B) Typ E-B/K-M-6** Abmessungen: 300 x 1.250 x 180 mm (B x H x T) Erforderliches Nischenmaß: 320 x 1.270 x 190 mm (B x H x T) Schrank mit separatem Einstellfach für einen Feuerlöscher 6 kg unter dem Löschwasser-Entnahmefach. Über dem Löschwasser-Entnahmefach abgeteilte Einbauvorrichtung für einen Druckknopf-Brandmelder, in der Tiefe verstellbar. Melder-Befestigungswinkel mit eingeprägter Rille für Kabelverlegung. Türausschnitt: 136 x 136 mm. Schrankgehäuse und Türen aus verzinktem Stahlblech, allseitig doppelt abgekantet. Türrahmen mit 30 mm breiter Putzleiste, nahtlos mit dem Schrankgehäuse verbunden. Türen bündig in den Rahmen einschlagend, um 180° öffnend, mit Edelstahl-Scharnieren 50 mm angeschlagen, Türen auswechselbar. Korrosionsschutz: Grundierung (Pulverbeschichtung) (Lackierung nach GUV 0.7 § 11 rot bauseits) Türverschluss Entnahmefach: Feuerwehrschloss DIN 14925, vertieftliegend Türverschluss Feuerlöscherfach: Vertieftliegender, verchromter Klapp-Drehgriff, mit Plombiervorrichtung Anschlussbohrung nach DIN: Ø 70mm (73mm) wahlweise in der rechten <u>oder</u> linken Seitenwand 1 Hinweisschild nach DIN 4066, Text: „Löschwasserleitung trocken für Feuerwehr“ aus Selbstklebefolie, Größe: 210 x 74 mm 1 Hinweisschild nach EU-Richtlinie 92/58/EWG u. BGV A8, aus Selbstklebefolie, Größe: 200 x 200 mm, Piktogramm „Feuerlöschgerät“, nicht nachleuchtend 1 Installationsanleitung, lose beiliegend. **Erforderliche Ausstattung (Zubehör)** 1 St. Schlauchanschlussarmatur C, DIN 14461-5 Eingang: 2“ Rohr-Außengewinde (AG), drehbar Ausgang: 90° Krümmer mit Storz-Festkupplung C und Blindkupplung C mit Kette 1 St. Feuerlöscher DIN EN 3, Typ: 1 St. Druckknopf-Brandmelder DIN EN 54-11, Typ: <u>optional</u>: 1 St. Revisionsschlüssel, Stahl verzinkt (Hilfsschlüssel zum Öffnen der Tür am Löschwasser-Entnahmefach) **Mehrpreis** Endlackierung – Pulverbeschichtung signalrot RAL 3001	

Feuerlösch-Schlauchanschlusseinrichtung DIN 14461-2
Löschwasser-Entnahmeeinrichtung

zur Löschwasserversorgung der Feuerwehr bei Löschwasserleitung « TROCKEN » nach DIN 14462

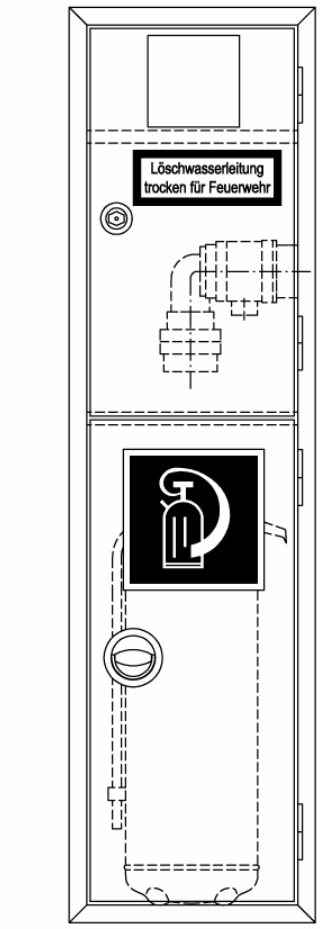

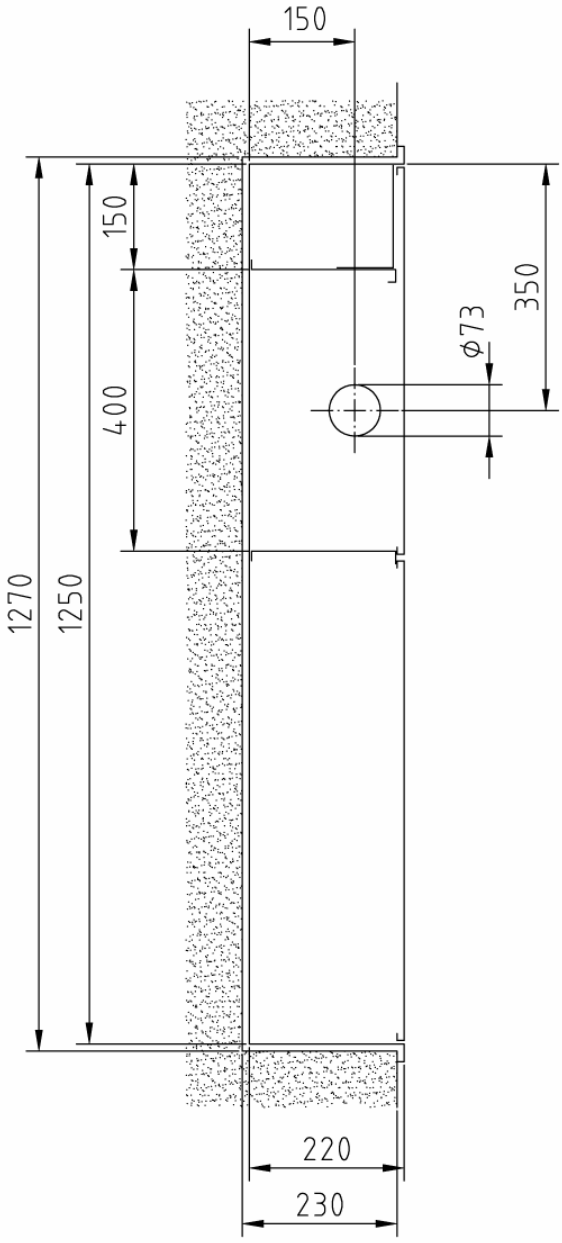

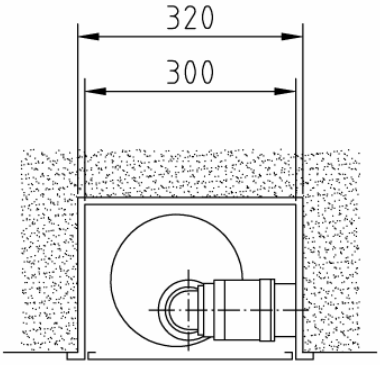

Einstellfach Feuerlöscher 12 kg
und Meldereinbauvorrichtung.

Art.-Nr.:	Oberfläche:	VA:
03 11 12	grundiert	RS
03 11 32	grundiert	LS
03 12 12	RAL 3001	RS
03 12 32	RAL 3001	LS

Kombi-Einbauschrank (Bauart B) Typ E-B/K-M-12

Abmessungen: 300 x 1.250 x 220 mm (B x H x T)
Erforderliches Nischenmaß: 320 x 1.270 x 230 mm (B x H x T)

Stck.	Ausschreibungstext	EUR / St.
	Löschwasser-Entnahmeeinrichtung DIN 14461-2 zur Löschwasserversorgung der Feuerwehr bei Löschwasserleitung „TROCKEN“ nach DIN 14462 **Kombi-Einbauschrank (Bauart B) Typ E-B/K-M-12** Abmessungen: 300 x 1.250 x 220 mm (B x H x T) Erforderliches Nischenmaß: 320 x 1.270 x 230 mm (B x H x T) Schrank mit separatem Einstellfach für einen Feuerlöscher 12 kg unter dem Löschwasser-Entnahmefach. Über dem Löschwasser-Entnahmefach abgeteilte Einbauvorrichtung für einen Druckknopf-Brandmelder, in der Tiefe verstellbar. Melder-Befestigungswinkel mit eingeprägter Rille für Kabelverlegung. Türausschnitt: 136 x 136 mm. Schrankgehäuse und Türen aus verzinktem Stahlblech, allseitig doppelt abgekantet. Türrahmen mit 30 mm breiter Putzleiste, nahtlos mit dem Schrankgehäuse verbunden. Türen bündig in den Rahmen einschlagend, um 180° öffnend, mit Edelstahl-Scharnieren 50 mm angeschlagen, Türen auswechselbar. Korrosionsschutz: Grundierung (Pulverbeschichtung) (Lackierung nach GUV 0.7 § 11 rot bauseits) Türverschluss Entnahmefach: Feuerwehrschloss DIN 14925, vertieftliegend Türverschluss Feuerlöscherfach: Vertieftliegender, verchromter Klapp-Drehgriff, mit Plombiervorrichtung Anschlussbohrung nach DIN: Ø 70mm (73mm) wahlweise in der rechten <u>oder</u> linken Seitenwand 1 Hinweisschild nach DIN 4066, Text: „Löschwasserleitung trocken für Feuerwehr“ aus Selbstklebefolie, Größe: 210 x 74 mm 1 Hinweisschild nach EU-Richtlinie 92/58/EWG u. BGV A8, aus Selbstklebefolie, Größe: 200 x 200 mm, Piktogramm „Feuerlöschgerät“, nicht nachleuchtend 1 Installationsanleitung, lose beiliegend. **Erforderliche Ausstattung (Zubehör)** 1 St. Schlauchanschlussarmatur C, DIN 14461-5 Eingang: 2“ Rohr-Außengewinde (AG), drehbar Ausgang: 90° Krümmer mit Storz-Festkupplung C und Blindkupplung C mit Kette 1 St. Feuerlöscher DIN EN 3, Typ: 1 St. Druckknopf-Brandmelder DIN EN 54-11, Typ: <u>optional</u>: 1 St. Revisionsschlüssel, Stahl verzinkt (Hilfsschlüssel zum Öffnen der Tür am Löschwasser-Entnahmefach) **Mehrpreis** Endlackierung – Pulverbeschichtung signalrot RAL 3001	

Feuerlösch-Schlauchanschlusseinrichtung DIN 14461-2
Löschwasser-Entnahmeeinrichtung

zur Löschwasserversorgung der Feuerwehr bei Löschwasserleitung « TROCKEN » nach DIN 14462

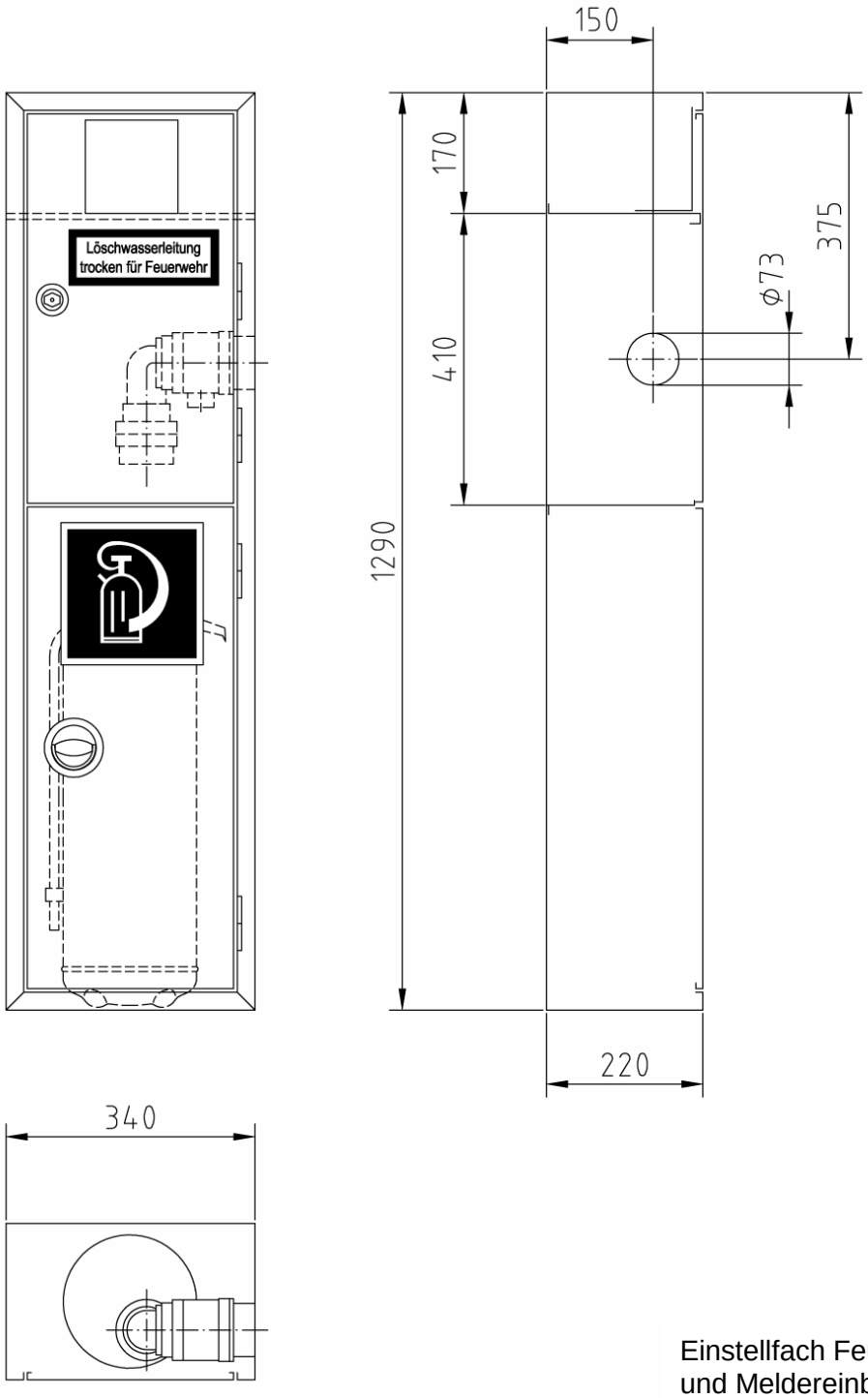

Einstellfach Feuerlöscher 12 kg
und Meldereinbauvorrichtung.

Art.-Nr.:	Oberfläche:	VA:
03 21 12	grundiert	RS
03 21 32	grundiert	LS
03 22 12	RAL 3001	RS
03 22 32	RAL 3001	LS

Kombi-Aufputzschrank (Bauart C) Typ E-C/K-M-12

Abmessungen: 340 x 1.290 x 220 mm (B x H x T)

Stck.	Ausschreibungstext	EUR / St.
	Löschwasser-Entnahmeeinrichtung DIN 14461-2 zur Löschwasserversorgung der Feuerwehr bei Löschwasserleitung „TROCKEN“ nach DIN 14462 **Kombi-Aufputzschrank (Bauart C) Typ E-C/K-M-12** Abmessungen: 340 x 1.290 x 220 mm (B x H x T) Schrank mit separatem Einstellfach für einen Feuerlöscher 12 kg unter dem Löschwasser-Entnahmefach. Über dem Löschwasser-Entnahmefach abgeteilte Einbauvorrichtung für einen Druckknopf-Brandmelder, in der Tiefe verstellbar. Melder-Befestigungswinkel mit eingeprägter Rille für Kabelverlegung. Türausschnitt: 136 x 136 mm. Schrankgehäuse und Türen aus verzinktem Stahlblech, allseitig doppelt abgekantet. Türen bündig in den Rahmen einschlagend, um 180° öffnend, mit Edelstahl-Scharnieren 50 mm angeschlagen, Türen auswechselbar. Korrosionsschutz: Grundierung (Pulverbeschichtung) (Lackierung nach GUV 0.7 § 11 rot bauseits) Türverschluss Entnahmefach: Feuerwehrschloss DIN 14925, vertieftliegend Türverschluss Feuerlöscherfach: Vertieftliegender, verchromter Klapp-Drehgriff, mit Plombiervorrichtung Anschlussbohrung nach DIN: Ø 70mm (73mm) wahlweise in der rechten <u>oder</u> linken Seitenwand 1 Hinweisschild nach DIN 4066, Text: „Löschwasserleitung trocken für Feuerwehr“ aus Selbstklebefolie, Größe: 210 x 74 mm 1 Hinweisschild nach EU-Richtlinie 92/58/EWG u. BGV A8, aus Selbstklebefolie, Größe: 200 x 200 mm, Piktogramm „Feuerlöschgerät“, nicht nachleuchtend 1 Installationsanleitung, lose beiliegend. **Erforderliche Ausstattung (Zubehör)** 1 St. Schlauchanschlussarmatur C, DIN 14461-5 Eingang: 2“ Rohr-Außengewinde (AG), drehbar Ausgang: 90° Krümmer mit Storz-Festkupplung C und Blindkupplung C mit Kette 1 St. Feuerlöscher DIN EN 3, Typ: 1 St. Druckknopf-Brandmelder DIN EN 54-11, Typ: <u>optional</u>: 1 St. Revisionsschlüssel, Stahl verzinkt (Hilfsschlüssel zum Öffnen der Tür am Löschwasser-Entnahmefach) **Mehrpreis** Endlackierung – Pulverbeschichtung signalrot RAL 3001	

Feuerlösch-Schlauchanschlusseinrichtung DIN 14461-2
Löschwasser-Entnahmeeinrichtung

zur Löschwasserversorgung der Feuerwehr bei Löschwasserleitung « TROCKEN » nach DIN 14462

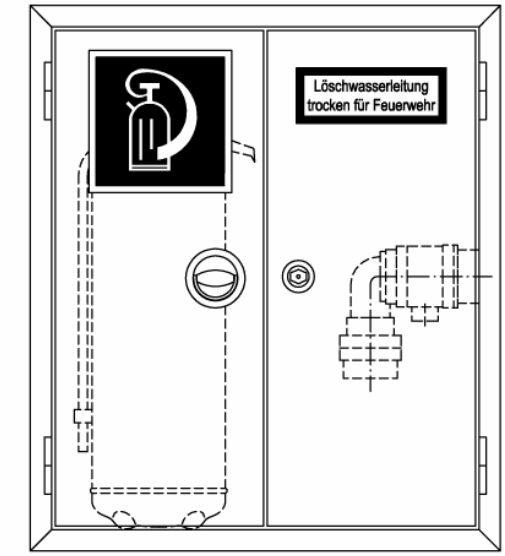

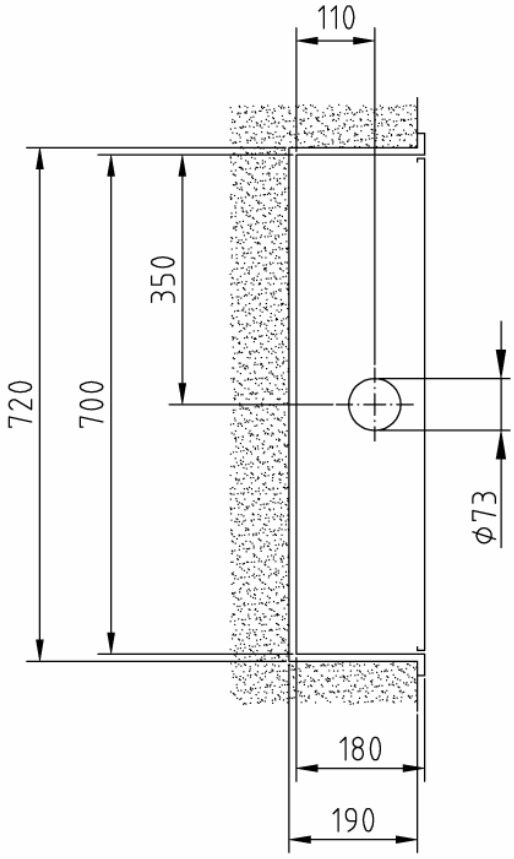

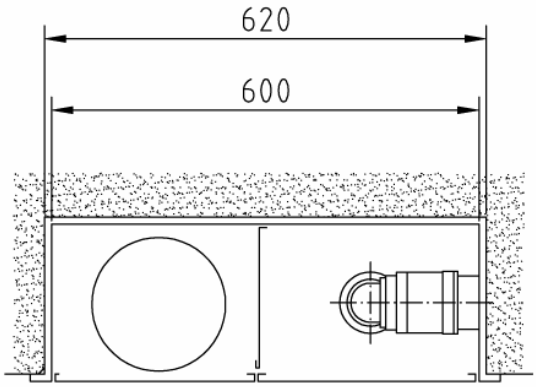

Einstellfach Feuerlöscher 6 kg.

Art.-Nr.:	Oberfläche:	VA:
03 11 17	grundiert	RS
03 11 37	grundiert	LS
03 12 17	RAL 3001	RS
03 12 37	RAL 3001	LS

Kombi-Einbauschrank (Bauart B) Typ E-B/K-K-6

Abmessungen: 600 x 700 x 180 mm (B x H x T)
Erforderliches Nischenmaß: 620 x 720 x 190 mm (B x H x T)

Stck.	Ausschreibungstext	EUR / St.
	Löschwasser-Entnahmeeinrichtung DIN 14461-2 zur Löschwasserversorgung der Feuerwehr bei Löschwasserleitung „TROCKEN“ nach DIN 14462 **Kombi-Einbauschrank (Bauart B) Typ E-B/K-K-6** Abmessungen: 600 x 700 x 180 mm (B x H x T) Erforderliches Nischenmaß: 620 x 720 x 190 mm (B x H x T) Schrank mit seitlich abgeteiltem Einstellfach für einen Feuerlöscher 6 kg. neben dem Löschwasser-Entnahmefach. Schrankgehäuse und Türen aus verzinktem Stahlblech, allseitig doppelt abgekantet. Türrahmen mit 30 mm breiter Putzleiste, nahtlos mit dem Schrankgehäuse verbunden. 2 gleichgroße Türen bündig in den Rahmen einschlagend, um 180° öffnend, mit Edelstahl-Scharnieren 50 mm angeschlagen, Türen auswechselbar. Korrosionsschutz: Grundierung (Pulverbeschichtung) (Lackierung nach GUV 0.7 § 11 rot bauseits) Türverschluss Entnahmefach: Feuerwehrschloss DIN 14925, vertieftliegend Türverschluss Feuerlöscherfach: Vertieftliegender, verchromter Klapp-Drehgriff, mit Plombiervorrichtung Anschlussbohrung nach DIN: Ø 70mm (73mm) wahlweise in der rechten <u>oder</u> linken Seitenwand 1 Hinweisschild nach DIN 4066, Text: „Löschwasserleitung trocken für Feuerwehr“ aus Selbstklebefolie, Größe: 210 x 74 mm 1 Hinweisschild nach EU-Richtlinie 92/58/EWG u. BGV A8, aus Selbstklebefolie, Größe: 200 x 200 mm, Piktogramm „Feuerlöschgerät“, nicht nachleuchtend 1 Installationsanleitung, lose beiliegend. **Erforderliche Ausstattung (Zubehör)** 1 St. Schlauchanschlussarmatur C, DIN 14461-5 Eingang: 2“ Rohr-Außengewinde (AG), drehbar Ausgang: 90° Krümmer mit Storz-Festkupplung C und Blindkupplung C mit Kette 1 St. Feuerlöscher DIN EN 3, Typ: <u>optional</u>: 1 St. Revisionsschlüssel, Stahl verzinkt (Hilfsschlüssel zum Öffnen der Tür am Löschwasser-Entnahmefach) **Mehrpreis** Endlackierung – Pulverbeschichtung signalrot RAL 3001	

Feuerlösch-Schlauchanschlusseinrichtung DIN 14461-2
Löschwasser-Entnahmeeinrichtung

zur Löschwasserversorgung der Feuerwehr bei Löschwasserleitung « TROCKEN » nach DIN 14462

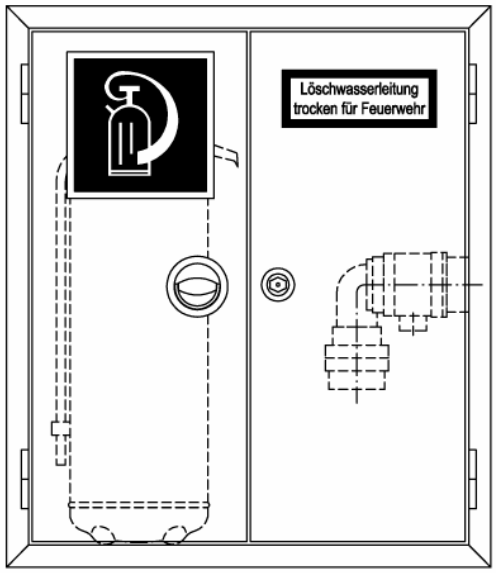

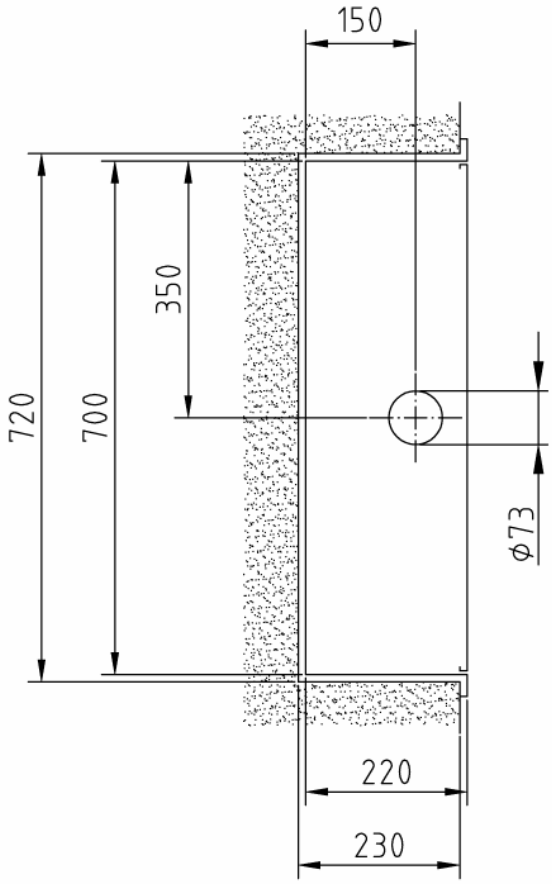

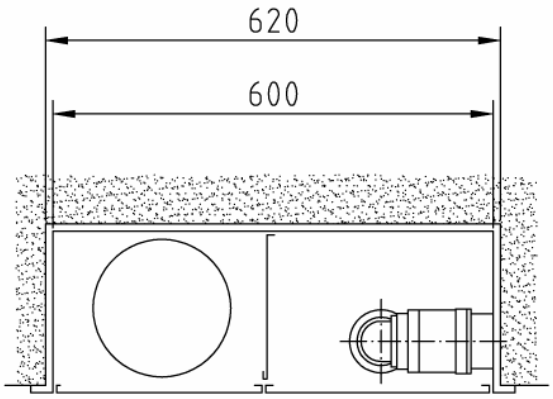

Einstellfach Feuerlöscher 12 kg.

Art.-Nr.:	Oberfläche:	VA:
03 11 13	grundiert	RS
03 11 33	grundiert	LS
03 12 13	RAL 3001	RS
03 12 33	RAL 3001	LS

Kombi-Einbauschrank (Bauart B) Typ E-B/K-K-12

Abmessungen: 600 x 700 x 220 mm (B x H x T)
Erforderliches Nischenmaß: 620 x 720 x 230 mm (B x H x T)

Stck.	Ausschreibungstext	EUR / St.
	Löschwasser-Entnahmeeinrichtung DIN 14461-2 zur Löschwasserversorgung der Feuerwehr bei Löschwasserleitung „TROCKEN“ nach DIN 14462 **Kombi-Einbauschrank (Bauart B) Typ E-B/K-K-12** Abmessungen: 600 x 700 x 220 mm (B x H x T) Erforderliches Nischenmaß: 620 x 720 x 230 mm (B x H x T) Schrank mit seitlich abgeteiltem Einstellfach für einen Feuerlöscher 12 kg neben dem Löschwasser-Entnahmefach. Schrankgehäuse und Türen aus verzinktem Stahlblech, allseitig doppelt abgekantet. Türrahmen mit 30 mm breiter Putzleiste, nahtlos mit dem Schrankgehäuse verbunden. 2 gleichgroße Türen bündig in den Rahmen einschlagend, um 180° öffnend, mit Edelstahl-Scharnieren 50 mm angeschlagen, Türen auswechselbar. Korrosionsschutz: Grundierung (Pulverbeschichtung) (Lackierung nach GUV 0.7 § 11 rot bauseits) Türverschluss Entnahmefach: Feuerwehrschloss DIN 14925, vertieftliegend Türverschluss Feuerlöscherfach: Vertieftliegender, verchromter Klapp-Drehgriff, mit Plombiervorrichtung Anschlussbohrung nach DIN: Ø 70mm (73mm) wahlweise in der rechten <u>oder</u> linken Seitenwand 1 Hinweisschild nach DIN 4066, Text: „Löschwasserleitung trocken für Feuerwehr“ aus Selbstklebefolie, Größe: 210 x 74 mm 1 Hinweisschild nach EU-Richtlinie 92/58/EWG u. BGV A8, aus Selbstklebefolie, Größe: 200 x 200 mm, Piktogramm „Feuerlöschgerät“, nicht nachleuchtend 1 Installationsanleitung, lose beiliegend. **Erforderliche Ausstattung (Zubehör)** 1 St. Schlauchanschlussarmatur C, DIN 14461-5 Eingang: 2“ Rohr-Außengewinde (AG), drehbar Ausgang: 90° Krümmer mit Storz-Festkupplung C und Blindkupplung C mit Kette 1 St. Feuerlöscher DIN EN 3, Typ: <u>optional</u>: 1 St. Revisionsschlüssel, Stahl verzinkt (Hilfsschlüssel zum Öffnen der Tür am Löschwasser-Entnahmefach) **Mehrpreis** Endlackierung – Pulverbeschichtung signalrot RAL 3001	

Feuerlösch-Schlauchanschlusseinrichtung DIN 14461-2
Löschwasser-Entnahmeeinrichtung

zur Löschwasserversorgung der Feuerwehr bei Löschwasserleitung « TROCKEN » nach DIN 14462

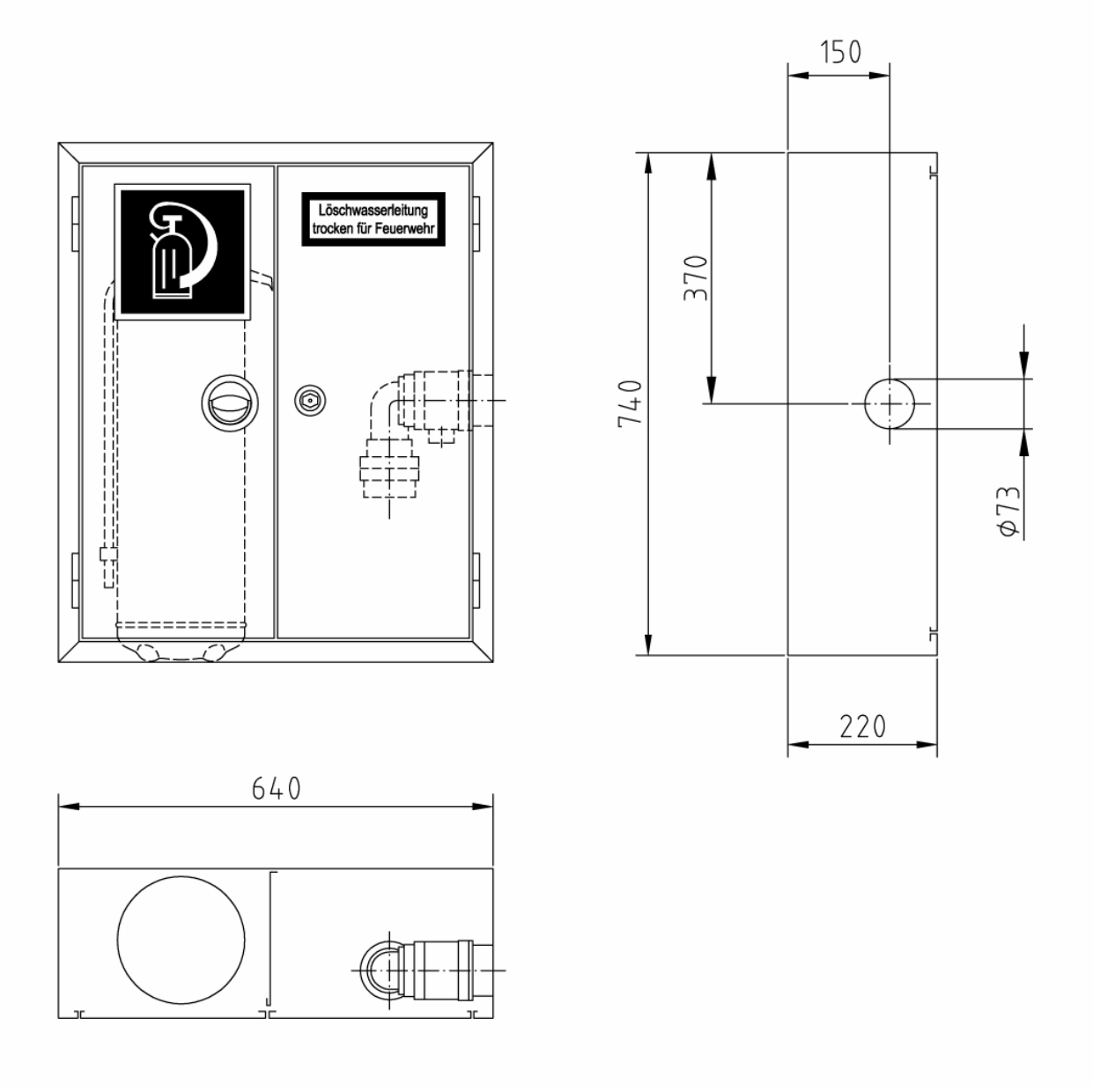

Einstellfach Feuerlöscher 12 kg.

Art.-Nr.:	Oberfläche:	VA:
03 21 13	grundiert	RS
03 21 33	grundiert	LS
03 22 13	RAL 3001	RS
03 22 33	RAL 3001	LS

Kombi-Aufputzschrank (Bauart C) Typ E-C/K-K-12

Abmessungen: 640 x 740 x 220 mm (B x H x T)

Stck.	Ausschreibungstext	EUR / St.
	Löschwasser-Entnahmeeinrichtung DIN 14461-2 zur Löschwasserversorgung der Feuerwehr bei Löschwasserleitung „TROCKEN“ nach DIN 14462 **Kombi-Aufputzschrank (Bauart C) Typ E-C/K-K-12** Abmessungen: 640 x 740 x 220 mm (B x H x T) Schrank mit seitlich abgeteiltem Einstellfach für einen Feuerlöscher 12 kg neben dem Löschwasser-Entnahmefach. Schrankgehäuse und Türen aus verzinktem Stahlblech, allseitig doppelt abgekantet. 2 gleichgroße Türen bündig in den Rahmen einschlagend, um 180° öffnend, mit Edelstahl-Scharnieren 50 mm angeschlagen, Türen auswechselbar. Korrosionsschutz: Grundierung (Pulverbeschichtung) (Lackierung nach GUV 0.7 § 11 rot bauseits) Türverschluss Entnahmefach: Feuerwehrschloss DIN 14925, vertieftliegend Türverschluss Feuerlöscherfach: Vertieftliegender, verchromter Klapp-Drehgriff, mit Plombiervorrichtung Anschlussbohrung nach DIN: Ø 70mm (73mm) wahlweise in der rechten <u>oder</u> linken Seitenwand 1 Hinweisschild nach DIN 4066, Text: „Steigleitung trocken für Feuerwehr“ aus Selbstklebefolie, Größe: 210 x 74 mm 1 Hinweisschild nach EU-Richtlinie 92/58/EWG u. BGV A8, aus Selbstklebefolie, Größe: 200 x 200 mm, Piktogramm „Feuerlöschgerät“, nicht nachleuchtend 1 Installationsanleitung, lose beiliegend. **Erforderliche Ausstattung (Zubehör)** 1 St. Schlauchanschlussarmatur C, DIN 14461-5 Eingang: 2“ Rohr-Außengewinde (AG), drehbar Ausgang: 90° Krümmer mit Storz-Festkupplung C und Blindkupplung C mit Kette 1 St. Feuerlöscher DIN EN 3, Typ: <u>optional</u>: 1 St. Revisionsschlüssel, Stahl verzinkt (Hilfsschlüssel zum Öffnen der Tür am Löschwasser-Entnahmefach) **Mehrpreis** Endlackierung – Pulverbeschichtung signalrot RAL 3001	

Feuerlösch-Schlauchanschlusseinrichtung DIN 14461-2
Löschwasser-Entnahmeeinrichtung

zur Löschwasserversorgung der Feuerwehr bei Löschwasserleitung « TROCKEN » nach DIN 14462

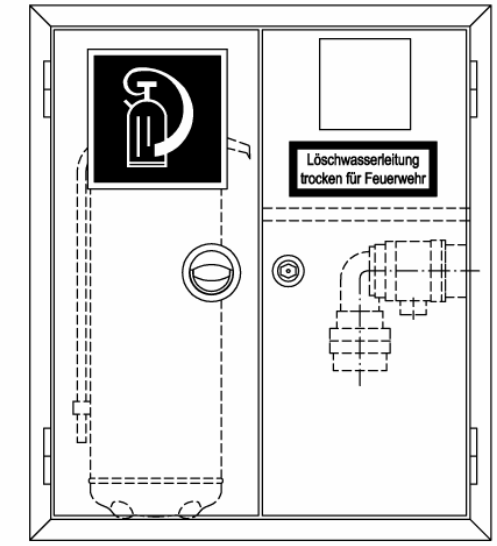

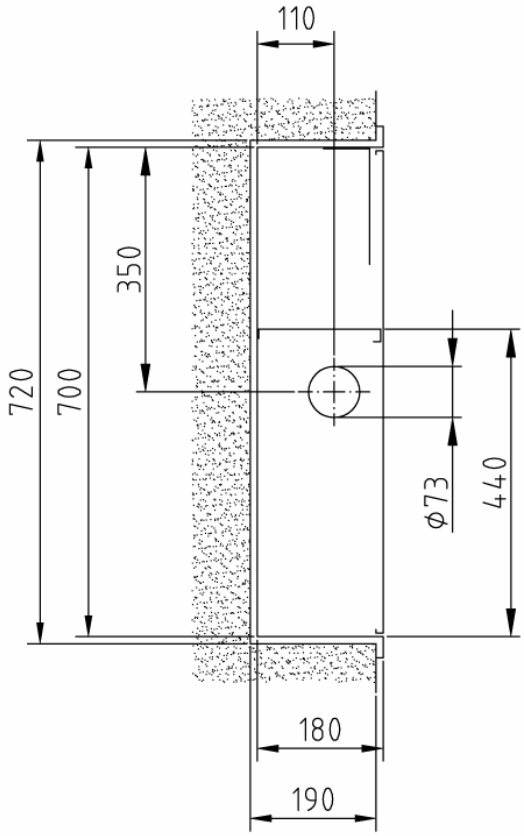

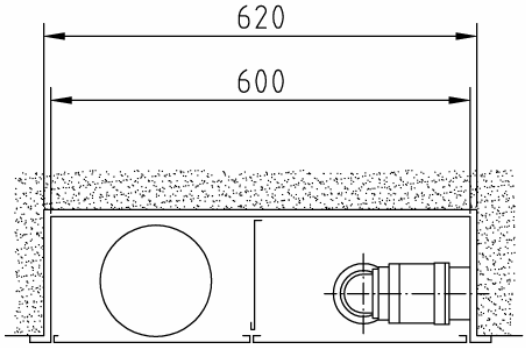

Einstellfach Feuerlöscher 6 kg.

Art.-Nr.:	Oberfläche:	VA:
03 11 18	grundiert	RS
03 11 38	grundiert	LS
03 12 18	RAL 3001	RS
03 12 38	RAL 3001	LS

Kombi-Einbauschrank (Bauart B) Typ E-B/K-K-M-6

Abmessungen: 600 x 700 x 180 mm (B x H x T)
Erforderliches Nischenmaß: 620 x 720 x 190 mm (B x H x T)

Stck.	Ausschreibungstext	EUR / St.
	Löschwasser-Entnahmeeinrichtung DIN 14461-2 zur Löschwasserversorgung der Feuerwehr bei Löschwasserleitung „TROCKEN“ nach DIN 14462 **Kombi-Einbauschrank (Bauart B) Typ E-B/K-K-M-6** Abmessungen: 600 x 700 x 180 mm (B x H x T) Erforderliches Nischenmaß: 620 x 720 x 190 mm (B x H x T) Schrank mit seitlich abgeteiltem Einstellfach für einen Feuerlöscher 6 kg neben dem Löschwasser-Entnahmefach. Über dem Löschwasser-Entnahmefach abgeteilte Einbauvorrichtung für einen Druckknopf-Brandmelder, in der Tiefe verstellbar. Melder-Befestigungswinkel mit eingeprägter Rille für Kabelverlegung. Türausschnitt: 136 x 136 mm. Schrankgehäuse und Türen aus verzinktem Stahlblech, allseitig doppelt abgekantet. Türrahmen mit 30 mm breiter Putzleiste, nahtlos mit dem Schrankgehäuse verbunden. 2 gleichgroße Türen bündig in den Rahmen einschlagend, um 180° öffnend, mit Edelstahl-Scharnieren 50 mm angeschlagen, Türen auswechselbar. Korrosionsschutz: Grundierung (Pulverbeschichtung) (Lackierung nach GUV 0.7 § 11 rot bauseits) Türverschluss Entnahmefach: Feuerwehrschloss DIN 14925, vertieftliegend Türverschluss Feuerlöscherfach: Vertieftliegender, verchromter Klapp-Drehgriff, mit Plombiervorrichtung Anschlussbohrung nach DIN: Ø 70mm (73mm) wahlweise in der rechten <u>oder</u> linken Seitenwand 1 Hinweisschild nach DIN 4066, Text: „Löschwasserleitung trocken für Feuerwehr“ aus Selbstklebefolie, Größe: 210 x 74 mm 1 Hinweisschild nach EU-Richtlinie 92/58/EWG u. BGV A8, aus Selbstklebefolie, Größe: 200 x 200 mm, Piktogramm „Feuerlöschgerät“, nicht nachleuchtend 1 Installationsanleitung, lose beiliegend. **Erforderliche Ausstattung (Zubehör)** 1 St. Schlauchanschlussarmatur C, DIN 14461-5 Eingang: 2“ Rohr-Außengewinde (AG), drehbar Ausgang: 90° Krümmer mit Storz-Festkupplung C und Blindkupplung C mit Kette 1 St. Feuerlöscher DIN EN 3, Typ: 1 St. Druckknopf-Brandmelder DIN EN 54-11, Typ: <u>optional</u>: 1 St. Revisionsschlüssel, Stahl verzinkt (Hilfsschlüssel zum Öffnen der Tür am Löschwasser-Entnahmefach) **Mehrpreis** Endlackierung – Pulverbeschichtung signalrot RAL 3001	

Feuerlösch-Schlauchanschlusseinrichtung DIN 14461-2
Löschwasser-Entnahmeeinrichtung

zur Löschwasserversorgung der Feuerwehr bei Löschwasserleitung « TROCKEN » nach DIN 14462

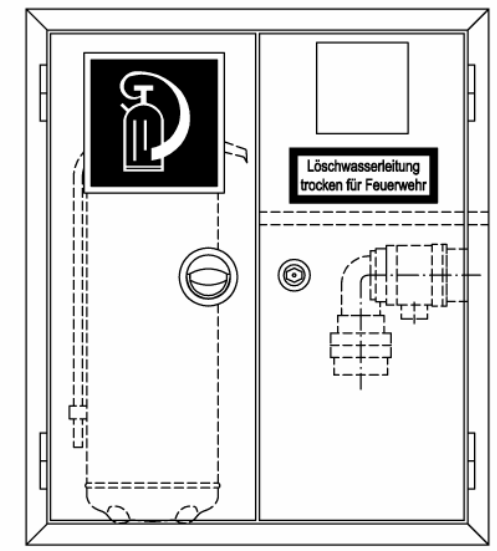

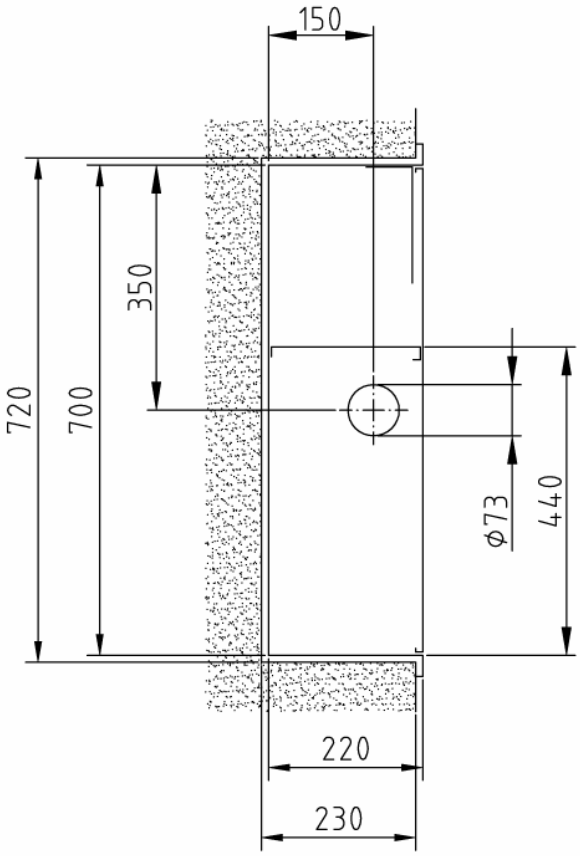

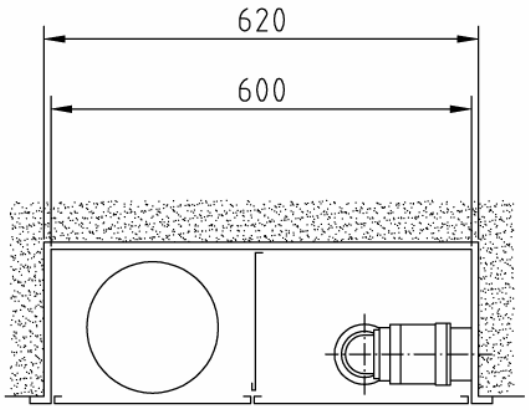

Einstellfach Feuerlöscher 12 kg.

Art.-Nr.:	Oberfläche:	VA:
03 11 14	grundiert	RS
03 11 34	grundiert	LS
03 12 14	RAL 3001	RS
03 12 34	RAL 3001	LS

Kombi-Einbauschrank (Bauart B) Typ E-B/K-K-M-12

Abmessungen: 600 x 700 x 220 mm (B x H x T)
Erforderliches Nischenmaß: 620 x 720 x 230 mm (B x H x T)

Stck.	Ausschreibungstext	EUR / St.
	Löschwasser-Entnahmeeinrichtung DIN 14461-2 zur Löschwasserversorgung der Feuerwehr bei Löschwasserleitung „TROCKEN“ nach DIN 14462 **Kombi-Einbauschrank (Bauart B) Typ E-B/K-K-M-12** Abmessungen: 600 x 700 x 220 mm (B x H x T) Erforderliches Nischenmaß: 620 x 720 x 230 mm (B x H x T) Schrank mit seitlich abgeteiltem Einstellfach für einen Feuerlöscher 12 kg neben dem Löschwasser-Entnahmefach. Über dem Löschwasser-Entnahmefach abgeteilte Einbauvorrichtung für einen Druckknopf-Brandmelder, in der Tiefe verstellbar. Melder-Befestigungswinkel mit eingeprägter Rille für Kabelverlegung. Türausschnitt: 136 x 136 mm. Schrankgehäuse und Türen aus verzinktem Stahlblech, allseitig doppelt abgekantet. Türrahmen mit 30 mm breiter Putzleiste, nahtlos mit dem Schrankgehäuse verbunden. 2 gleichgroße Türen bündig in den Rahmen einschlagend, um 180° öffnend, mit Edelstahl-Scharnieren 50 mm angeschlagen, Türen auswechselbar. Korrosionsschutz: Grundierung (Pulverbeschichtung) (Lackierung nach GUV 0.7 § 11 rot bauseits) Türverschluss Entnahmefach: Feuerwehrschloss DIN 14925, vertieftliegend Türverschluss Feuerlöscherfach: Vertieftliegender, verchromter Klapp-Drehgriff, mit Plombiervorrichtung Anschlussbohrung nach DIN: Ø 70mm (73mm) wahlweise in der rechten <u>oder</u> linken Seitenwand 1 Hinweisschild nach DIN 4066, Text: „Löschwasserleitung trocken für Feuerwehr“ aus Selbstklebefolie, Größe: 210 x 74 mm 1 Hinweisschild nach EU-Richtlinie 92/58/EWG u. BGV A8, aus Selbstklebefolie, Größe: 200 x 200 mm, Piktogramm „Feuerlöschgerät“, nicht nachleuchtend 1 Installationsanleitung, lose beiliegend. **Erforderliche Ausstattung (Zubehör)** 1 St. Schlauchanschlussarmatur C, DIN 14461-5 Eingang: 2“ Rohr-Außengewinde (AG), drehbar Ausgang: 90° Krümmer mit Storz-Festkupplung C und Blindkupplung C mit Kette 1 St. Feuerlöscher DIN EN 3, Typ: 1 St. Druckknopf-Brandmelder DIN EN 54-11, Typ: <u>optional</u>: 1 St. Revisionsschlüssel, Stahl verzinkt (Hilfsschlüssel zum Öffnen der Tür am Löschwasser-Entnahmefach) **Mehrpreis** Endlackierung – Pulverbeschichtung signalrot RAL 3001	

Feuerlösch-Schlauchanschlusseinrichtung DIN 14461-2
Löschwasser-Entnahmeeinrichtung

zur Löschwasserversorgung der Feuerwehr bei Löschwasserleitung « TROCKEN » nach DIN 14462

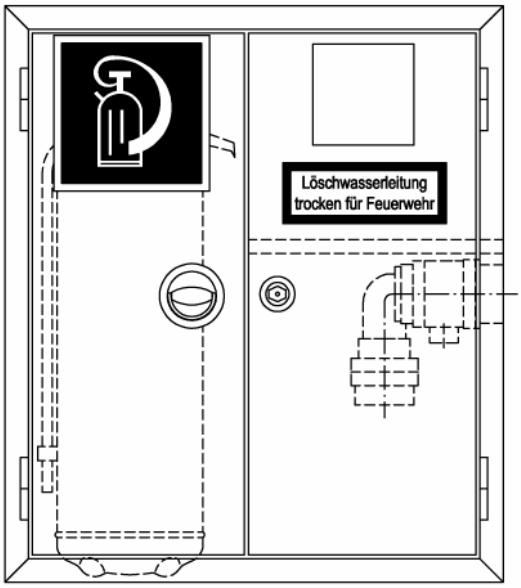

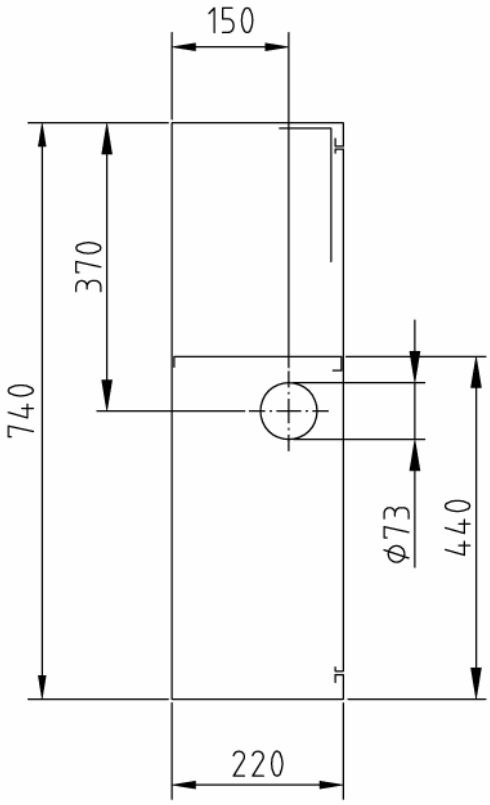

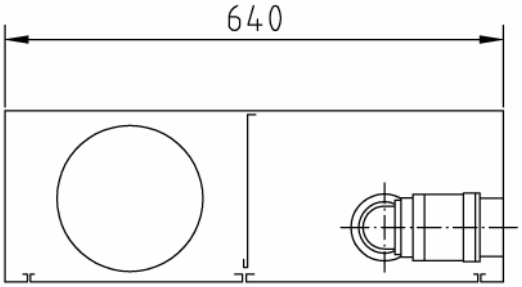

Einstellfach Feuerlöscher 12 kg
und Meldereinbauvorrichtung.

Art.-Nr.:	Oberfläche:	VA:
03 21 14	grundiert	RS
03 21 34	grundiert	LS
03 22 14	RAL 3001	RS
03 22 34	RAL 3001	LS

Kombi-Aufputzschrank (Bauart C) Typ E-C/K-K-M-12

Abmessungen: 640 x 740 x 220 mm (B x H x T)

Stck.	Ausschreibungstext	EUR / St.
	Löschwasser-Entnahmeeinrichtung DIN 14461-2 zur Löschwasserversorgung der Feuerwehr bei Löschwasserleitung „TROCKEN“ nach DIN 14462 **Kombi-Aufputzschrank (Bauart C) Typ E-C/K-K-M-12** Abmessungen: 640 x 740 x 220 mm (B x H x T) Schrank mit seitlich abgeteiltem Einstellfach für einen Feuerlöscher 12 kg neben dem Löschwasser-Entnahmefach. Über dem Löschwasser-Entnahmefach abgeteilte Einbauvorrichtung für einen Druckknopf-Brandmelder, in der Tiefe verstellbar. Melder-Befestigungswinkel mit eingeprägter Rille für Kabelverlegung. Türausschnitt: 136 x 136 mm. Schrankgehäuse und Türen aus verzinktem Stahlblech, allseitig doppelt abgekantet. 2 gleichgroße Türen bündig in den Rahmen einschlagend, um 180° öffnend, mit Edelstahl-Scharnieren 50 mm angeschlagen, Türen auswechselbar. Korrosionsschutz: Grundierung (Pulverbeschichtung) (Lackierung nach GUV 0.7 § 11 rot bauseits) Türverschluss Entnahmefach: Feuerwehrschloss DIN 14925, vertieftliegend Türverschluss Feuerlöscherfach: Vertieftliegender, verchromter Klapp-Drehgriff, mit Plombiervorrichtung Anschlussbohrung nach DIN: Ø 70mm (73mm) wahlweise in der rechten <u>oder</u> linken Seitenwand 1 Hinweisschild nach DIN 4066, Text: „Löschwasserleitung trocken für Feuerwehr“ aus Selbstklebefolie, Größe: 210 x 74 mm 1 Hinweisschild nach EU-Richtlinie 92/58/EWG u. BGV A8, aus Selbstklebefolie, Größe: 200 x 200 mm, Piktogramm „Feuerlöschgerät“, nicht nachleuchtend 1 Installationsanleitung, lose beiliegend. **Erforderliche Ausstattung (Zubehör)** 1 St. Schlauchanschlussarmatur C, DIN 14461-5 Eingang: 2“ Rohr-Außengewinde (AG), drehbar Ausgang: 90° Krümmer mit Storz-Festkupplung C und Blindkupplung C mit Kette 1 St. Feuerlöscher DIN EN 3, Typ: 1 St. Druckknopf-Brandmelder DIN EN 54-11, Typ: <u>optional</u>: 1 St. Revisionsschlüssel, Stahl verzinkt (Hilfsschlüssel zum Öffnen der Tür am Löschwasser-Entnahmefach) **Mehrpreis** Endlackierung – Pulverbeschichtung signalrot RAL 3001	

Feuerlösch-Schlauchanschlusseinrichtung DIN 14461-2
Löschwasser-Einspeiseeinrichtung

zur Löschwasserversorgung der Feuerwehr bei Löschwasserleitung « TROCKEN » nach DIN 14462

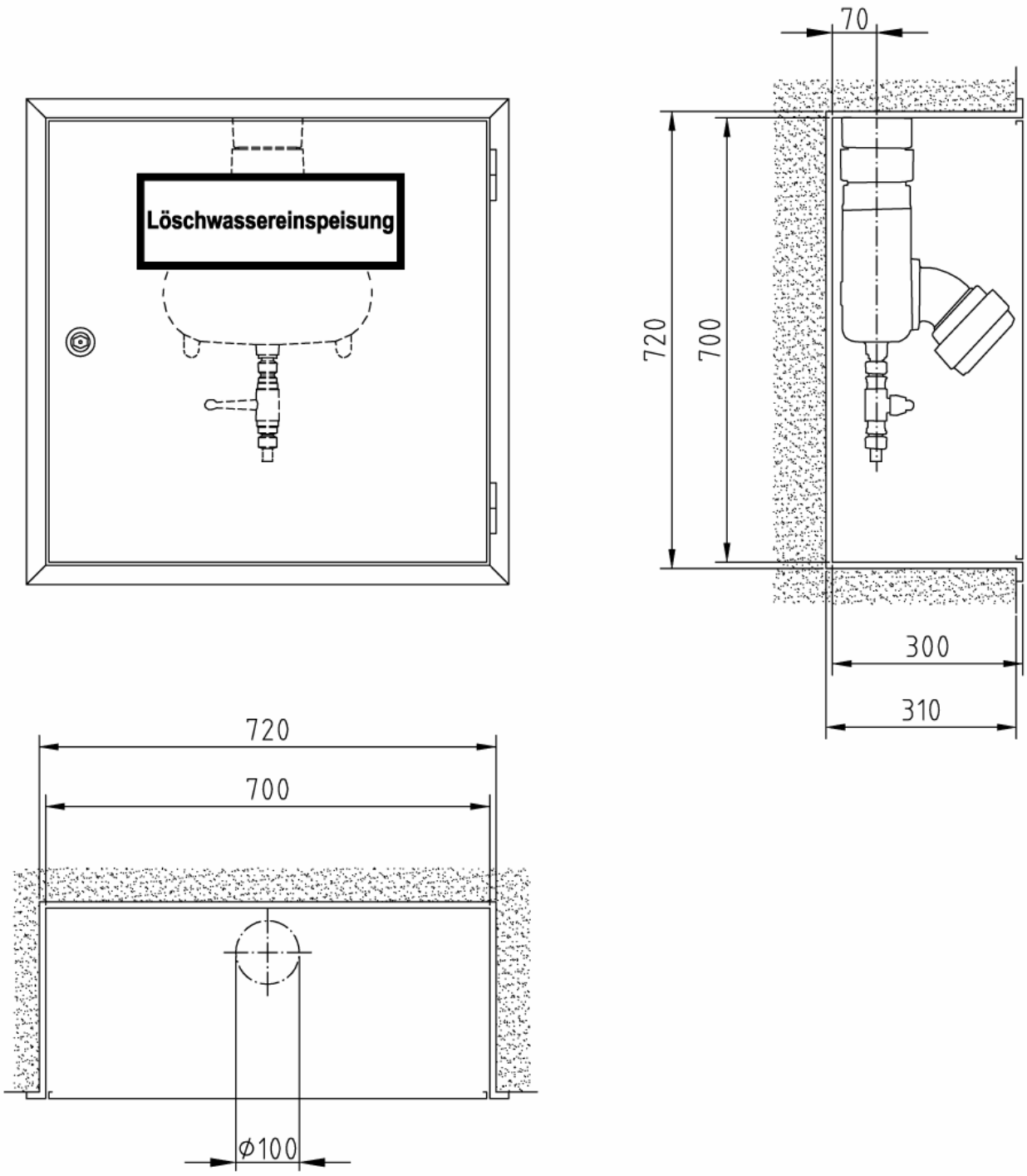

Art.-Nr.:	Oberfläche:	VA:
03 11 06	grundiert	DA/BO
03 12 06	RAL 3001	DA/BO
03 13 06	RAL 9010	DA/BO

Einbauschrank (Bauart B) Typ ESP-B

Abmessungen: 700 x 700 x 300 mm (B x H x T)
Erforderliches Nischenmaß: 720 x 720 x 310 mm (B x H x T)

Stck.	Ausschreibungstext	EUR / St.
	Löschwasser-Einspeiseeinrichtung DIN 14461-2 zur Löschwasserversorgung der Feuerwehr bei Löschwasserleitung „TROCKEN“ nach DIN 14462 **Einbauschrank (Bauart B) Typ ESP-B** Abmessungen: 700 x 700 x 300 mm (B x H x T) Erforderliches Nischenmaß: 720 x 720 x 310 mm (B x H x T) Schrankgehäuse und Tür aus verzinktem Stahlblech, allseitig doppelt abgekantet. Türrahmen mit 30 mm breiter Putzleiste, nahtlos mit dem Schrankgehäuse verbunden. Tür bündig in den Rahmen einschlagend, um 180° öffnend, mit Edelstahl-Scharnieren 50 mm angeschlagen, Tür auswechselbar. Korrosionsschutz: Grundierung (Pulverbeschichtung) (Lackierung nach GUV 0.7 § 11 rot bauseits) Türverschluss: Feuerwehrschloss DIN 14925, vertieftliegend Anschlussbohrung nach DIN: Ø 100 mm mittig im Dach Schrank drehbar, daher auch für den Anschluss von unten verwendbar ! Hinweisschilder nach DIN 4066, aus Selbstklebefolie, Größe: 420 x 148 mm, 1 Schild mit Text: „Löschwassereinspeisung“ 1 Schild mit Text: „Vor Gebrauch: Entleerungsventil schließen Nach Gebrauch: Entleerungsventil öffnen“ 1 Installationsanleitung, lose beiliegend. **Erforderliche Ausstattung (Zubehör)** 1 St. Einspeisearmatur BG-3, DIN 14461-4 bei Anschluss der Löschwasserleitung von oben Eingang: zwei 45° gekrümmte Einläufe mit STORZ-Festkupplung B und Blindkupplung B mit Kette. Ausgang: 3“ Rohr-Innengewinde (IG), drehbare Mutter mit Entwässerungsventil und Entwässerungsrohr) <u>alternativ</u>: 1 St. Einspeisearmatur B-S-G3, DIN 14461-4, **„Stehende Bauart“** bei Anschluss der Löschwasserleitung von unten Eingang: zwei 45° gekrümmte Einläufe mit STORZ-Festkupplung B und Blindkupplung B mit Kette. Ausgang: 3“ Rohr-Innengewinde (IG), drehbare Mutter (**ohne** Entwässerungsventil und Entwässerungsrohr) 1 St. Kupplungsschlüssel B-C, DIN 14822, mit Kältehandschutz <u>optional</u>: 1 St. Revisionsschlüssel, Stahl verzinkt (Hilfsschlüssel zum Öffnen der Tür) **Mehrpreis** Endlackierung – Pulverbeschichtung signalrot RAL 3001	

Feuerlösch-Schlauchanschlusseinrichtung DIN 14461-2
Löschwasser-Einspeiseeinrichtung

zur Löschwasserversorgung der Feuerwehr bei Löschwasserleitung « TROCKEN » nach DIN 14462

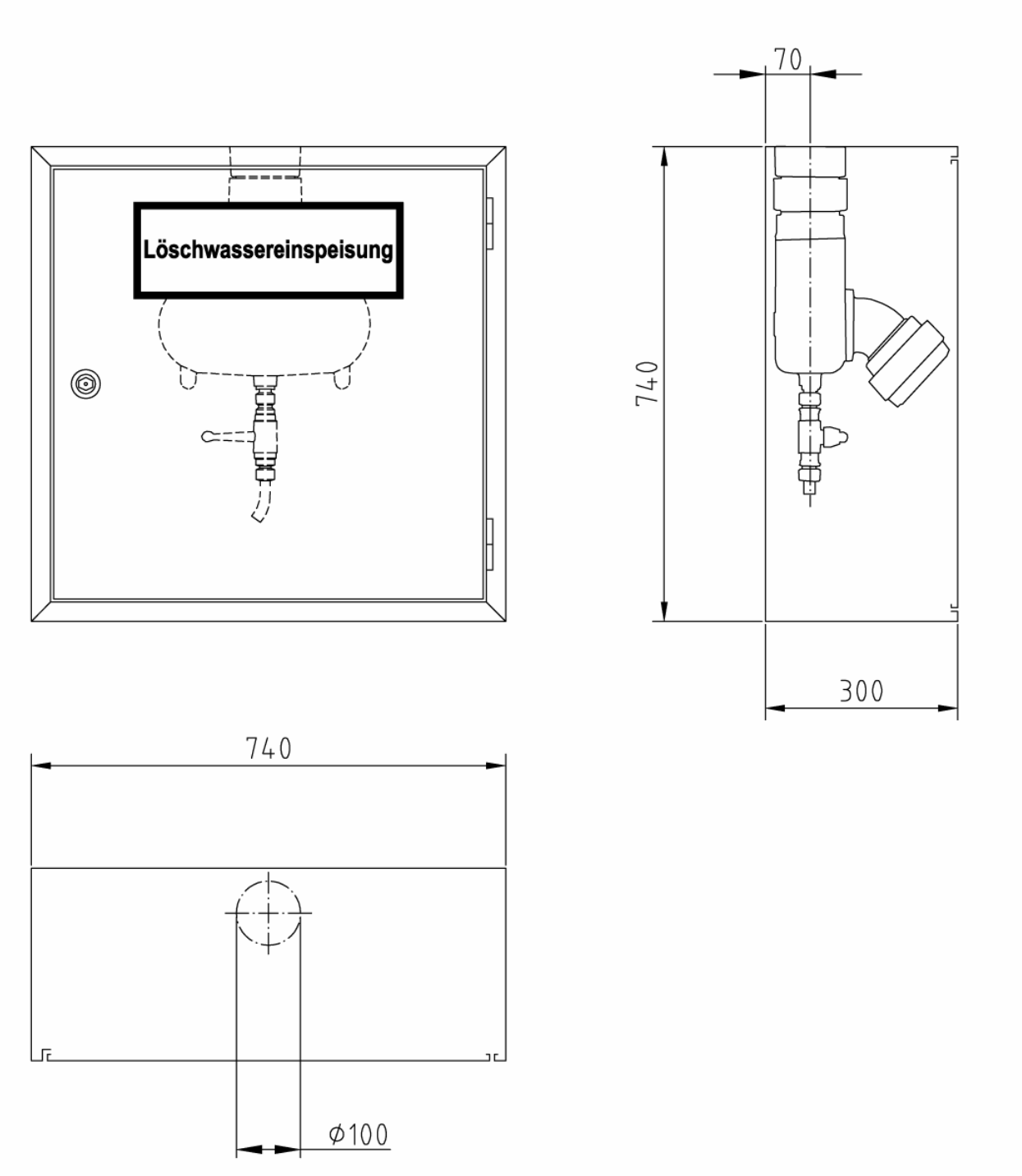

Art.-Nr.:	Oberfläche:	VA:
03 21 06	grundiert	DA/BO
03 22 06	RAL 3001	DA/BO
03 23 06	RAL 9010	DA/BO

Aufputzschrank (Bauart C) Typ ESP-C

Abmessungen: 740 x 740 x 300 mm (B x H x T)

Stck.	Ausschreibungstext	EUR / St.
	Löschwasser-Einspeiseeinrichtung DIN 14461-2 zur Löschwasserversorgung der Feuerwehr bei Löschwasserleitung „TROCKEN“ nach DIN 14462 **Aufputzschrank (Bauart C) Typ ESP-C** Abmessungen: 740 x 740 x 300 mm (B x H x T) Schrankgehäuse und Tür aus verzinktem Stahlblech, allseitig doppelt abgekantet. Tür bündig in den Rahmen einschlagend, um 180° öffnend, mit Edelstahl-Scharnieren 50 mm angeschlagen, Tür auswechselbar. Korrosionsschutz: Grundierung (Pulverbeschichtung) (Lackierung nach GUV 0.7 § 11 rot bauseits) Türverschluss: Feuerwehrschloss DIN 14925, vertieftliegend Anschlussbohrung nach DIN: Ø 100 mm mittig im Dach Schrank drehbar, daher auch für den Anschluss von unten verwendbar ! Hinweisschilder nach DIN 4066, aus Selbstklebefolie, Größe: 420 x 148 mm, 1 Schild mit Text: „Löschwassereinspeisung“ 1 Schild mit Text: „Vor Gebrauch: Entleerungsventil schließen Nach Gebrauch: Entleerungsventil öffnen“ 1 Installationsanleitung, lose beiliegend. **Erforderliche Ausstattung (Zubehör)** 1 St. Einspeisearmatur BG-3, DIN 14461-4 bei Anschluss der Löschwasserleitung von oben Eingang: zwei 45° gekrümmte Einläufe mit STORZ-Festkupplung B und Blindkupplung B mit Kette. Ausgang: 3“ Rohr-Innengewinde (IG), drehbare Mutter mit Entwässerungsventil und Entwässerungsrohr) <u>alternativ</u>: 1 St. Einspeisearmatur B-S-G3, DIN 14461-4, **„Stehende Bauart“** bei Anschluss der Löschwasserleitung von unten Eingang: zwei 45° gekrümmte Einläufe mit STORZ-Festkupplung B und Blindkupplung B mit Kette. Ausgang: 3“ Rohr-Innengewinde (IG), drehbare Mutter (**ohne** Entwässerungsventil und Entwässerungsrohr) 1 St. Kupplungsschlüssel B-C, DIN 14822, mit Kältehandschutz <u>optional</u>: 1 St. Revisionsschlüssel, Stahl verzinkt (Hilfsschlüssel zum Öffnen der Tür) **Mehrpreis** Endlackierung – Pulverbeschichtung signalrot RAL 3001	

Feuerlösch-Schlauchanschlusseinrichtung ähnlich DIN 14461-2
Löschwasser-Einspeiseeinrichtung

zur Löschwasserversorgung der Feuerwehr bei Löschwasserleitung « TROCKEN » nach DIN 14462

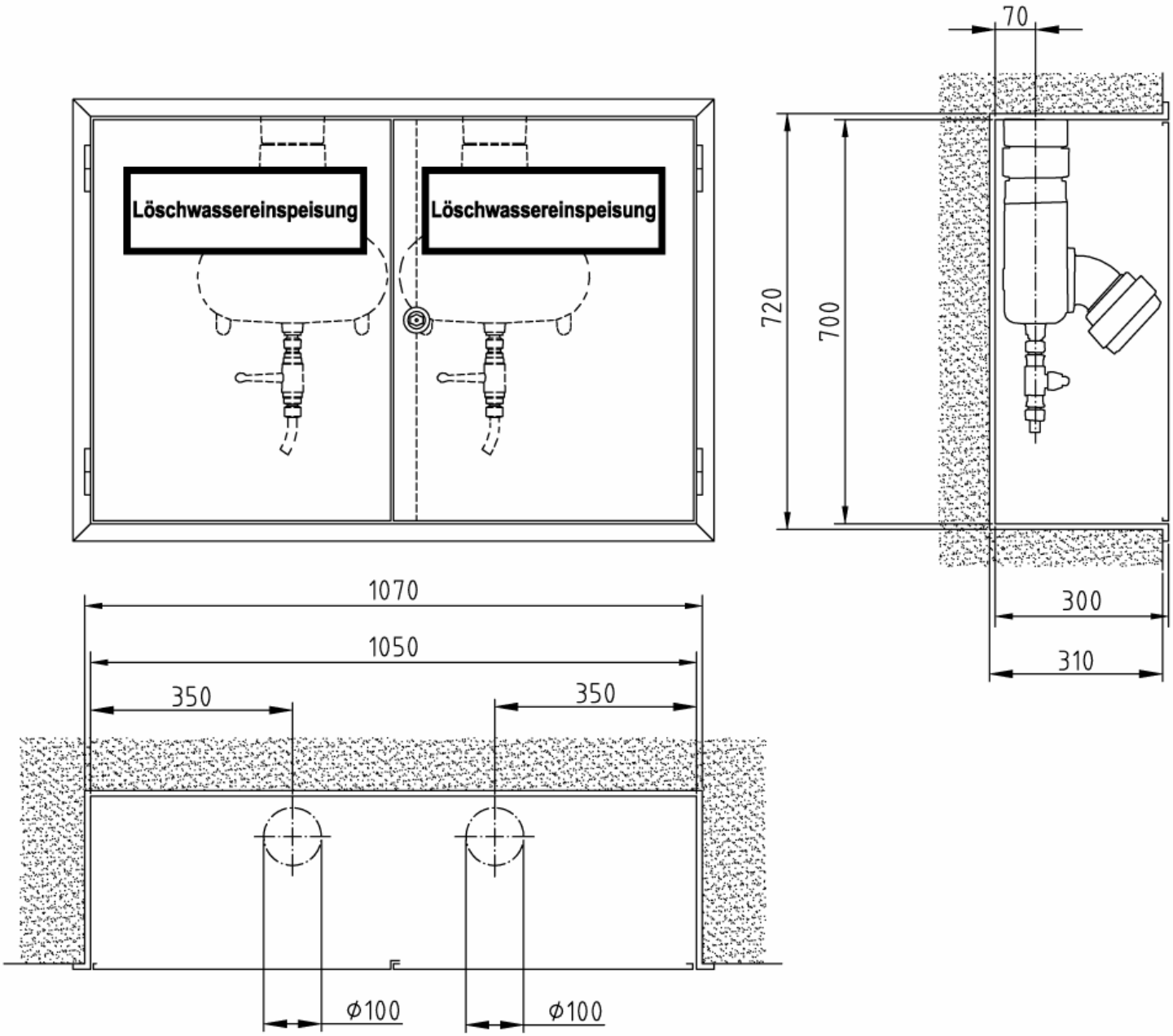

Art.-Nr.:	Oberfläche:	VA:
03 91 88	grundiert	DA/BO
03 91 89	RAL 3001	DA/BO

Sonder-Einbauschrank (Bauart B) Typ ESP-B/N2-SO

Abmessungen: 1.050 x 700 x 300 mm (B x H x T)
Erforderliches Nischenmaß: 1.070 x 720 x 310 mm (B x H x T)

Stck.	Ausschreibungstext	EUR / St.
	Löschwasser-Einspeiseeinrichtung <u>ähnlich</u> DIN 14461-2 zur Löschwasserversorgung der Feuerwehr bei Löschwasserleitung „TROCKEN“ nach DIN 14462 **Sonder-Einbauschrank (Bauart B) Typ ESP-B/N2-SO** Abmessungen: 1.050 x 700 x 300 mm (B x H x T) Erforderliches Nischenmaß: 1.070 x 720 x 310 mm (B x H x T) Schrankgehäuse und Türen aus verzinktem Stahlblech, allseitig doppelt abgekantet. Türrahmen mit 30 mm breiter Putzleiste, nahtlos mit dem Schrankgehäuse verbunden. 2 gleichgroße Türen bündig in den Rahmen einschlagend, um 180° öffnend, mit Edelstahl-Scharnieren 50 mm angeschlagen. Türen auswechselbar. Korrosionsschutz: Grundierung (Pulverbeschichtung) (Lackierung nach GUV 0.7 § 11 rot bauseits) Türverschluss: Feuerwehrschloss DIN 14925, vertieftliegend, mit Verriegelungsstangen 2 Anschlussbohrungen nach DIN: Ø 100 mm im Dach Schrank drehbar, daher auch für den Anschluss von unten verwendbar ! Hinweisschilder nach DIN 4066, aus Selbstklebefolie, Größe: 420 x 148 mm, 2 Schilder mit Text: „Löschwassereinspeisung“ 1 Schild mit Text: „Vor Gebrauch: Entleerungsventil schließen Nach Gebrauch: Entleerungsventil öffnen“ 1 Installationsanleitung, lose beiliegend. **Erforderliche Ausstattung (Zubehör)** 2 St. Einspeisearmatur BG-3, DIN 14461-4 bei Anschluss der Löschwasserleitung von oben Eingang: zwei 45° gekrümmte Einläufe mit STORZ-Festkupplung B und Blindkupplung B mit Kette. Ausgang: 3“ Rohr-Innengewinde (IG), drehbare Mutter mit Entwässerungsventil und Entwässerungsrohr) <u>alternativ</u>: 2 St. Einspeisearmatur B-S-G3, DIN 14461-4, **„Stehende Bauart“** bei Anschluss der Löschwasserleitung von unten Eingang: zwei 45° gekrümmte Einläufe mit STORZ-Festkupplung B und Blindkupplung B mit Kette. Ausgang: 3“ Rohr-Innengewinde (IG), drehbare Mutter (**ohne** Entwässerungsventil und Entwässerungsrohr) 1 St. Kupplungsschlüssel B-C, DIN 14822, mit Kältehandschutz <u>optional</u>: 1 St. Revisionsschlüssel, Stahl verzinkt (Hilfsschlüssel zum Öffnen der Tür) **Mehrpreis** Endlackierung – Pulverbeschichtung signalrot RAL 3001	

Feuerlösch-Schlauchanschlusseinrichtung ähnlich DIN 14461-2
Löschwasser-Einspeiseeinrichtung

zur Löschwasserversorgung der Feuerwehr bei Löschwasserleitung « TROCKEN » nach DIN 14462

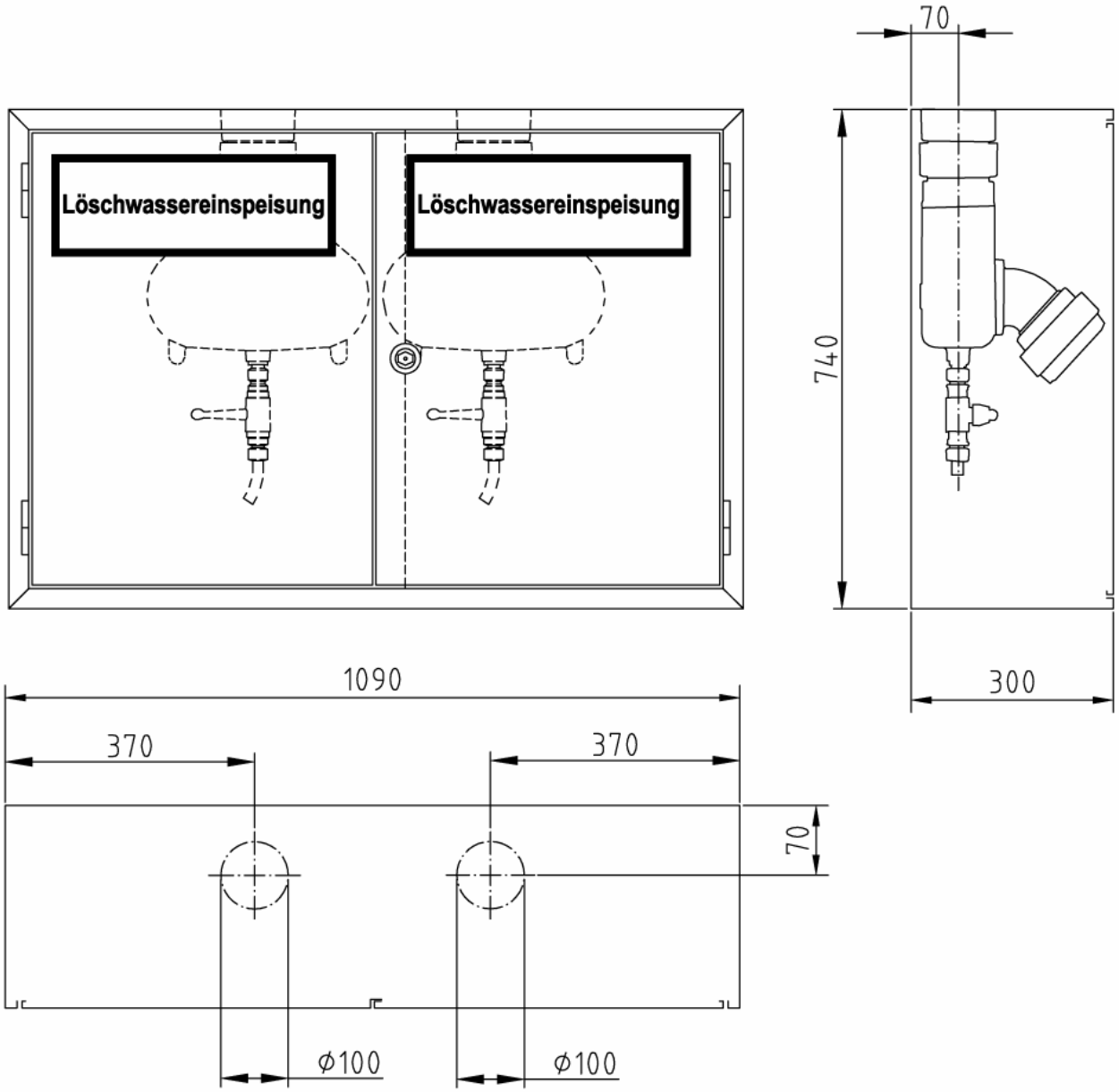

Art.-Nr.:	Oberfläche:	VA:
03 91 75	grundiert	DA/BO
03 91 76	RAL 3001	DA/BO

Sonder-Aufputzschrank (Bauart C) Typ ESP-C/N2-SO

Abmessungen: 1.090 x 740 x 300 mm (B x H x T)

Stck.	Ausschreibungstext	EUR / St.
	Löschwasser-Einspeiseeinrichtung <u>ähnlich</u> DIN 14461-2 zur Löschwasserversorgung der Feuerwehr bei Löschwasserleitung „TROCKEN“ nach DIN 14462 **Sonder-Aufputzschrank (Bauart C) Typ ESP-C/N2-SO** Abmessungen: 1.090 x 740 x 300 mm (B x H x T) Schrankgehäuse und Türen aus verzinktem Stahlblech, allseitig doppelt abgekantet. 2 gleichgroße Türen bündig in den Rahmen einschlagend, um 180° öffnend, mit Edelstahl-Scharnieren 50 mm angeschlagen. Türen auswechselbar. Korrosionsschutz: Grundierung (Pulverbeschichtung) (Lackierung nach GUV 0.7 § 11 rot bauseits) Türverschluss: Feuerwehrschloss DIN 14925, vertieftliegend mit Verriegelungsstangen 2 Anschlussbohrungen nach DIN: Ø 100 mm im Dach Schrank drehbar, daher auch für den Anschluss von unten verwendbar ! Hinweisschilder nach DIN 4066, aus Selbstklebefolie, Größe: 420 x 148 mm, 2 Schilder mit Text: „Löschwassereinspeisung“ 1 Schild mit Text: „Vor Gebrauch: Entleerungsventil schließen Nach Gebrauch: Entleerungsventil öffnen“ 1 Installationsanleitung, lose beiliegend. **Erforderliche Ausstattung (Zubehör)** 2 St. Einspeisearmatur BG-3, DIN 14461-4 bei Anschluss der Löschwasserleitung von oben Eingang: zwei 45° gekrümmte Einläufe mit STORZ-Festkupplung B und Blindkupplung B mit Kette. Ausgang: 3“ Rohr-Innengewinde (IG), drehbare Mutter (mit Entwässerungsventil und Entwässerungsrohr) <u>alternativ</u>: 2 St. Einspeisearmatur B-S-G3, DIN 14461-4, **„Stehende Bauart“** bei Anschluss der Löschwasserleitung von unten Eingang: zwei 45° gekrümmte Einläufe mit STORZ-Festkupplung B und Blindkupplung B mit Kette. Ausgang: 3“ Rohr-Innengewinde (IG), drehbare Mutter (**ohne** Entwässerungsventil und Entwässerungsrohr) 1 St. Kupplungsschlüssel B-C, DIN 14822, mit Kältehandschutz <u>optional</u>: 1 St. Revisionsschlüssel, Stahl verzinkt (Hilfsschlüssel zum Öffnen der Tür) **Mehrpreis** Endlackierung – Pulverbeschichtung signalrot RAL 3001	

Feuerlösch-Schlauchanschlusseinrichtung ähnlich DIN 14461-2
Löschwasser-Einspeiseeinrichtung

zur Löschwasserversorgung der Feuerwehr bei Löschwasserleitung « TROCKEN » nach DIN 14462

Sonderausführung Edelstahl rostfrei

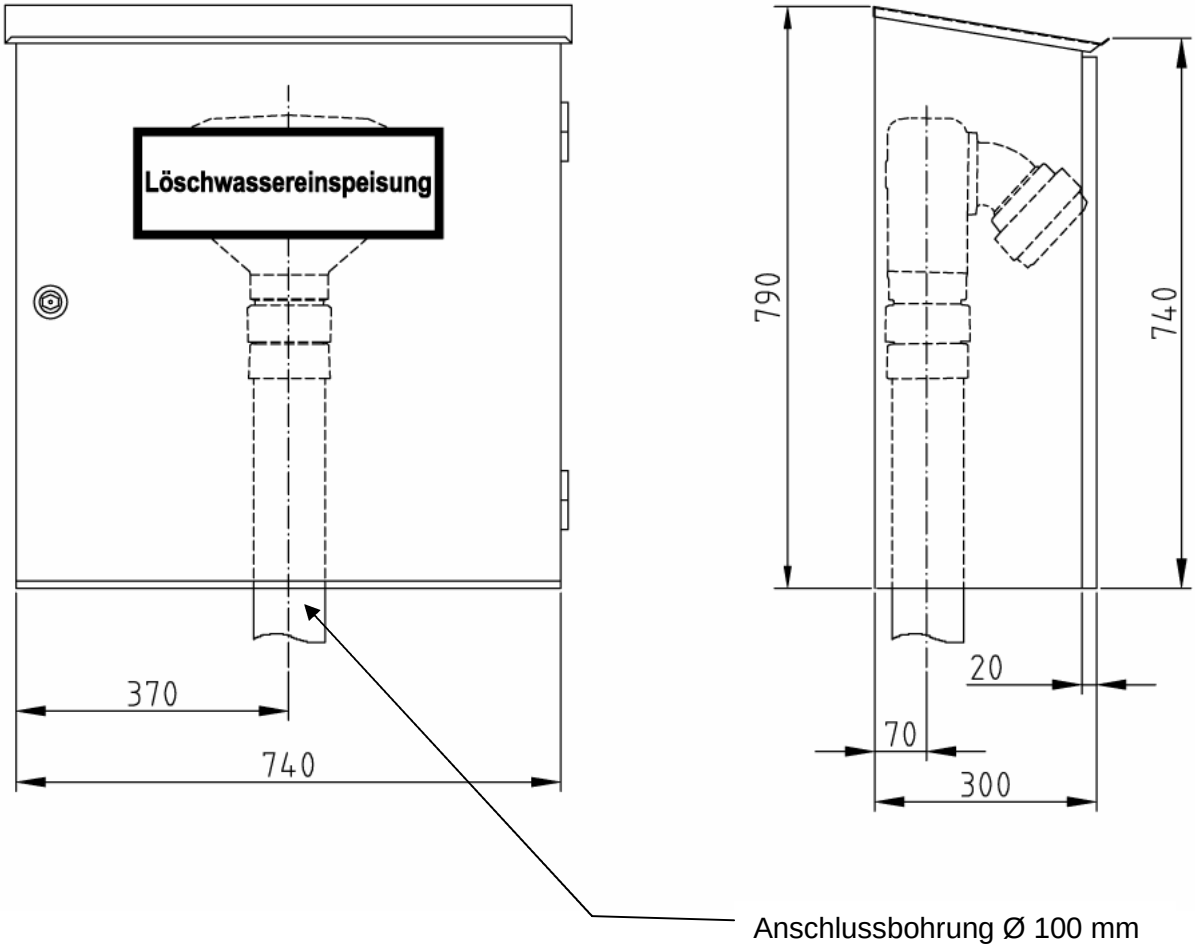

Sonder-Aufputzschrank (Bauart C) Typ ESP-C/SD-E-BS-SO

Abmessungen: 740 x 740/790 x 300 mm (B x H1/H2 x T)

Schrank aus **rostfreiem** Edelstahlblech W.-Nr. 1.4301
Sichtbare Außenflächen geschliffen Korn 240
Schräges, nach vorne abfallendes Dach
Anschluss der Löschwasserleitung von unten durch
den Schrankboden !

Art.-Nr.:	Oberfläche:	VA:
03 60 07	geschliffen	BO

Stck.	Ausschreibungstext	EUR / St.
	Löschwasser-Einspeiseeinrichtung <u>ähnlich</u> DIN 14461-2 zur Löschwasserversorgung der Feuerwehr bei Löschwasserleitung „TROCKEN“ nach DIN 14462 **Sonder-Aufputzschrank (Bauart C) Typ ESP-C/SD-E-BS-SO** Abmessungen: 740 x 740/790 x 300 mm (B x H1/H2 x T) Schrank als **Sonderausführung (-SO)** aus geschliffenem Edelstahlblech, mit nach vorne abfallendem Dach. Anschluss der Löschwasserleitung von unten durch den Schrankboden. Schrankgehäuse und Tür aus **rostfreiem** Edelstahlblech W.-Nr. 1.4301, sichtbare Außenflächen geschliffen Korn 240, allseitig doppelt abgekantet und punktgeschweißt. Tür doppelt abgekantet, bündig in den Rahmen einschlagend, um 180° öffnend, mit Edelstahl-Scharnieren 80 mm (Fitschen) angeschlagen. Tür auswechselbar. Türverschluss: Feuerwehrschloss DIN 14925, vertieftliegend Anschlussbohrung Ø 100 mm mittig im Schrankboden Hinweisschilder nach DIN 4066, aus Selbstklebefolie, Größe: 420 x 148 mm, 1 Schild mit Text: „Löschwassereinspeisung“ 1 Schild mit Text: „Vor Gebrauch: Entleerungsventil schließen Nach Gebrauch: Entleerungsventil öffnen“ 1 Installationsanleitung, lose beiliegend. **Erforderliche Ausstattung (Zubehör)** 1 St. Einspeisearmatur B-S-G3, DIN 14461-4 **„Stehende Bauart“** bei Anschluss der Löschwasserleitung von unten Eingang: zwei 45° gekrümmte Einläufe mit STORZ-Festkupplung B und Blindkupplung B mit Kette. Ausgang: 3“ Rohr-Innengewinde (IG), drehbare Mutter (**ohne** Entwässerungsventil und Entwässerungsrohr) 1 St. Kupplungsschlüssel B-C, DIN 14822, mit Kältehandschutz <u>optional</u>: 1 St. Revisionsschlüssel, Stahl verzinkt (Hilfsschlüssel zum Öffnen der Tür)	

Feuerlösch-Schlauchanschlusseinrichtung ähnlich DIN 14461-2
Löschwasser-Einspeiseeinrichtung

zur Löschwasserversorgung der Feuerwehr bei Löschwasserleitung « TROCKEN » nach DIN 14461-2

Sonderausführung

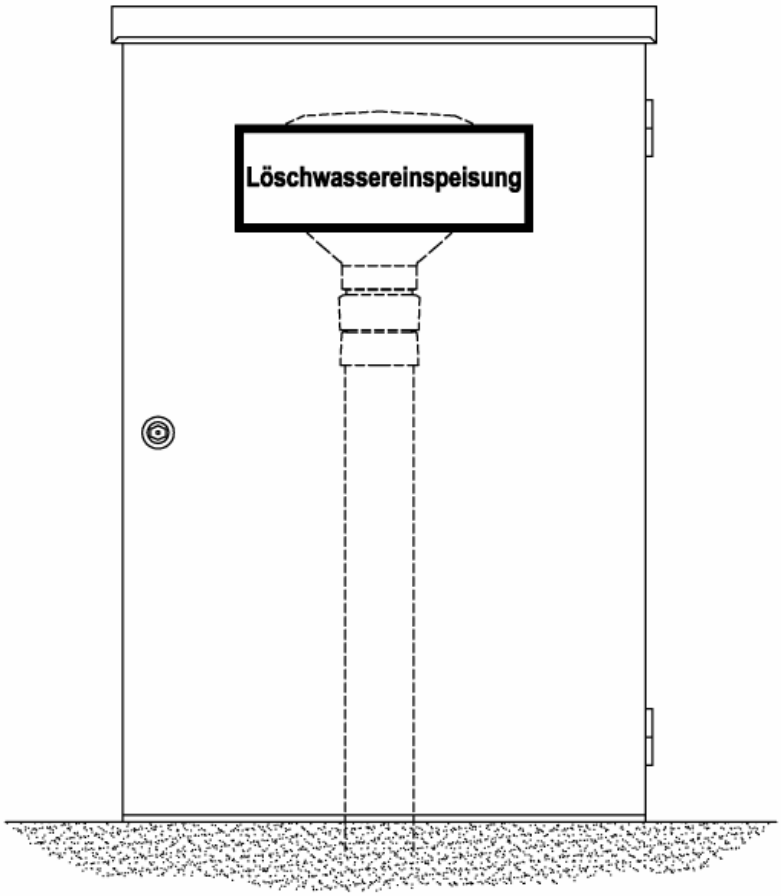

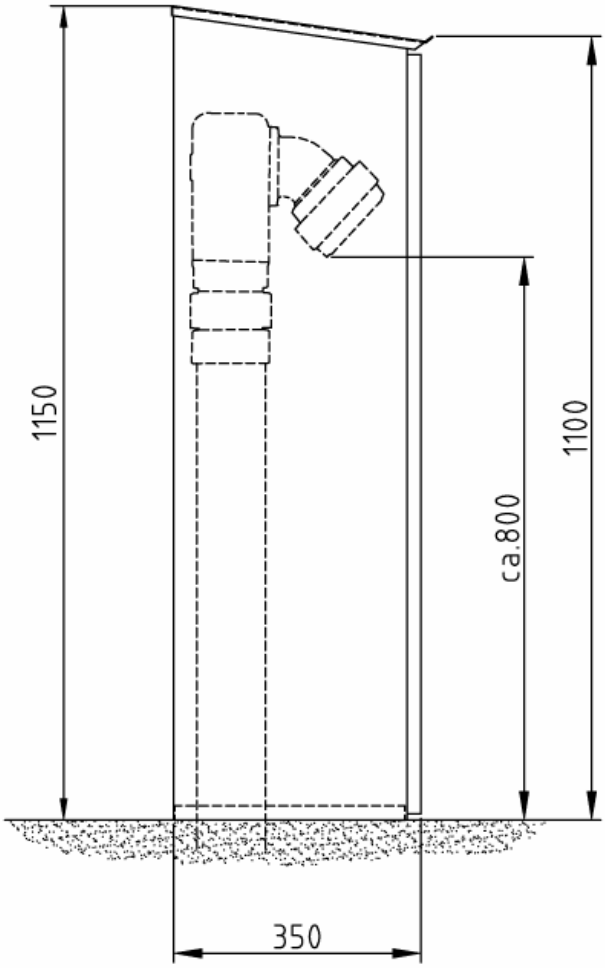

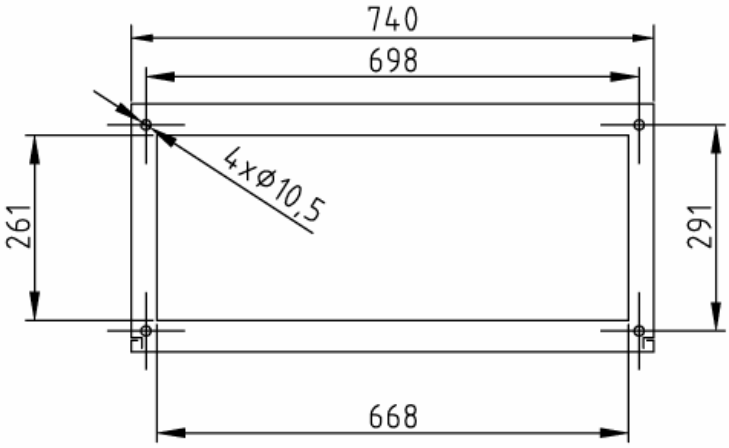

Sonder-Standschrank Typ ESP-FA/.....

Abmessungen: 740 x 1.100/1.150 x 350 mm (B x H1/H2 x T) Zur freistehenden Aufstellung auf bauseitigem Betonsockel. Schrank aus 1,5 mm verzinktem Stahlblech **oder** 1,5 mm **rostfreiem** Edelstahlblech W.-Nr. 1.4301 hergestellt. Anschluss der Löschwasserleitung durch den offenen Schrankboden !

Typ:	Art.-Nr.:	Material:	Oberfläche:
ESP-FA/SO	03 91 51	verz. Stahlblech	grundiert
ESP-FA/SO	03 92 51	verz. Stahlblech	RAL 3001
ESP-FA/E-SO	03 73 51	Edelstahlblech	RAL 3001
ESP-FA/E-BS-SO	03 80 51	Edelstahlblech	geschliffen K240

Stck.	Ausschreibungstext	EUR / St.
	Löschwasser-Einspeiseeinrichtung <u>ähnlich</u> DIN 14461-2 zur Löschwasserversorgung der Feuerwehr bei Löschwasserleitung „TROCKEN“ nach DIN 14462-2 **Sonder-Standschrank Typ ESP-FA/.....** Abmessungen: 740 x 1.100/1.150 x 350 mm (B x H1/H2 x T) Schrank als **Sonderausführung (-SO)** mit schrägem, nach vorne abfallendem Dach. Schrankboden offen, mit allseitiger Umkantung nach innen und 4 Bohrungen zur freistehenden Aufstellung auf dem Fertigfußboden oder einem bauseitigen Betonsockel. Materialausführung **Typ ESP-FA/SO:** Schrankgehäuse und Tür aus 1,5 mm **verzinktem** Stahlblech. Wahlweise grundiert o. signalrot RAL 3001 pulverbeschichtet. Schichtstärke › 80 my Materialausführung **Typ ESP-FA/E-SO:** Schrankgehäuse und Tür aus 1,5 mm **rostfreiem** Edelstahlblech W.-Nr. 1.4301. Lackierung: signalrot RAL 3001 pulverbeschichtet. Schichtstärke › 80 my Materialausführung **Typ ESP-FA/E-BS-SO:** Schrankgehäuse und Tür aus 1,5 mm **rostfreiem** Edelstahlblech W.-Nr. 1.4301. Sichtbare Außenflächen geschliffen Korn 240. Schrankgehäuse und Tür doppelt abgekantet und punktgeschweißt. Tür bündig auf den Rahmen aufschlagend, um 180° öffnend, mit Edelstahl-Scharnieren (Fitschen) 80 mm angeschlagen. Tür auswechselbar. Türverschluss: Feuerwehrschloss DIN 14925, vertieftliegend Anschluss der Löschwasserleitung erfolgt durch den offenen Schrankboden. Hinweisschilder nach DIN 4066, aus Selbstklebefolie, Größe: 420 x 148 mm, 1 Schild mit Text: „Löschwassereinspeisung“ 1 Schild mit Text: „Vor Gebrauch: Entleerungsventil schließen Nach Gebrauch: Entleerungsventil öffnen“ Installationsanleitung, lose beiliegend. **Erforderliche Ausstattung (Zubehör)** 1 St. Einspeisearmatur B-S-G3, DIN 14461-4 **„Stehende Bauart“** bei Anschluss der Löschwasserleitung von unten Eingang: zwei 45° gekrümmte Einläufe mit STORZ-Festkupplung B und Blindkupplung B mit Kette. Ausgang: 3“ Rohr-Innengewinde (IG), drehbare Mutter (**ohne** Entwässerungsventil und **ohne** Entwässerungsrohr) 1 St. Kupplungsschlüssel B-C, DIN 14822, mit Kältehandschutz <u>optional</u>: 1 St. Revisionsschlüssel, Stahl verzinkt (Hilfsschlüssel zum Öffnen der Tür)	

Feuerlösch-Schlauchanschlusseinrichtung ähnlich DIN 14461-2
Löschwasser-Einspeiseeinrichtung

zur Löschwasserversorgung der Feuerwehr bei Löschwasserleitung « TROCKEN » nach DIN 14461-2

Sonderausführung

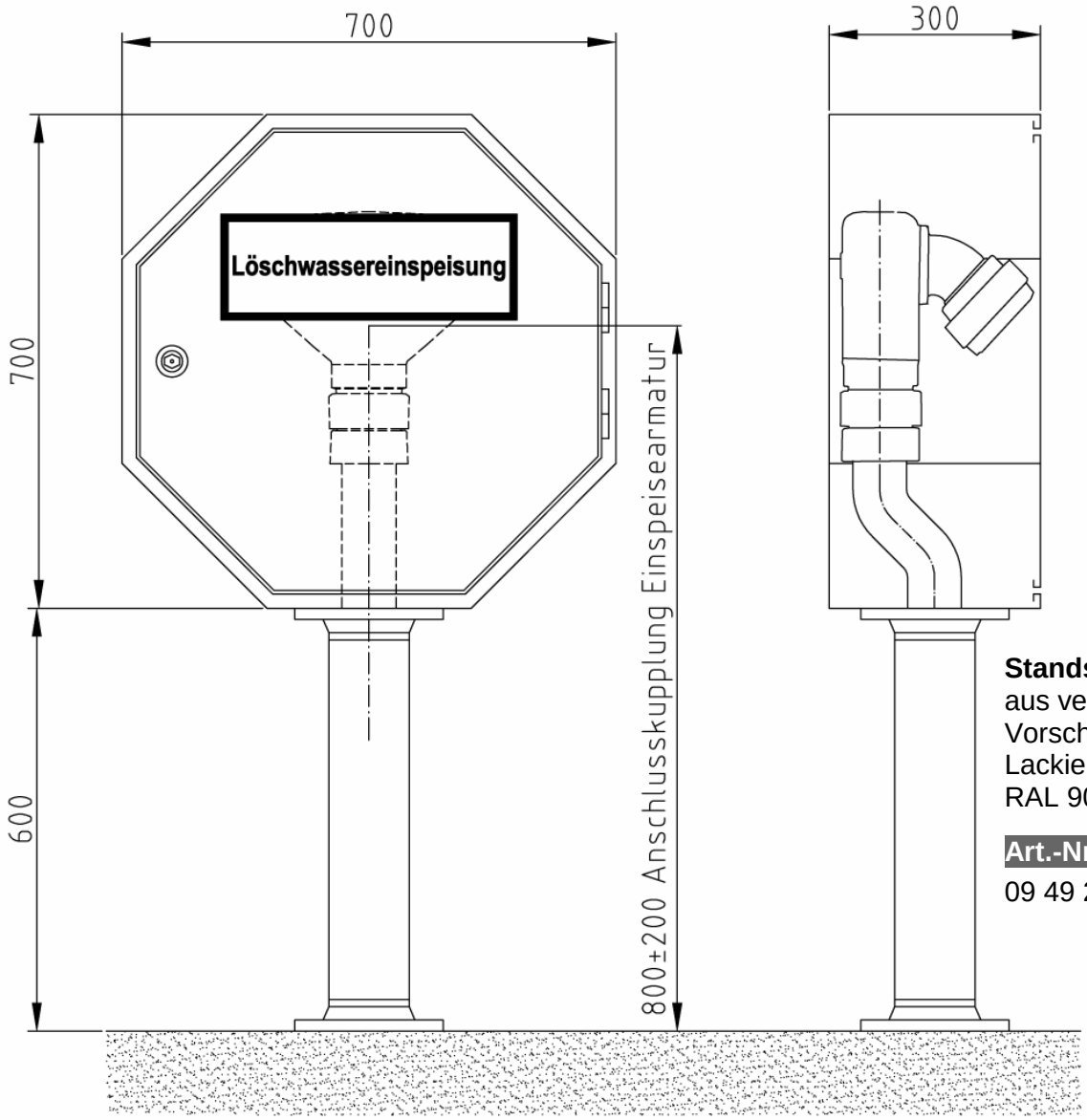

Standsäule 600 mm hoch
aus verz. Stahlrohr 4“
Vorschweißflansche DN100
Lackierung: graphitschwarz
RAL 9011 pulverbeschichtet

Art.-Nr.:	Oberfläche:
09 49 28	RAL 9011

Sonderschrank Typ ESP-C/ACHTECK-FA-SO
Abmessungen ohne Standsäule: 700 x 700 x 300 mm (B x H x T)
Abmessungen mit Standsäule: 700 x 1.300 x 300 mm (B x H x T)

Art.-Nr.:	Oberfläche:
03 22 50	RAL 3001

Sonderschrank aus verzinktem Stahlblech in achteckiger Bauform
Zur freistehenden Aufstellung
Lackierung: signalrot RAL 3001 pulverbeschichtet
Anschlussbohrung Ø 100 mm mittig im Schrankboden

Stck.	Ausschreibungstext	EUR / St.
	Löschwasser-Einspeiseeinrichtung <u>ähnlich</u> DIN 14461-2 zur Löschwasserversorgung der Feuerwehr bei Löschwasserleitung „TROCKEN“ nach DIN 14462-2 **Sonderschrank Typ ESP-C/ACHTECK-FA-SO** Abmessungen ohne Standsäule: 700 x 700 x 300 mm (B x H x T) Abmessungen mit Standsäule: 700 x 1.300 x 300 mm (B x H x T) Schrank als **Sonderausführung (-SO)** in achteckiger Bauform mit Standsäule aus verzinktem Stahlrohr zur freistehenden Aufstellung. Schrankgehäuse und Tür aus verzinktem Stahlblech 1,5 mm, allseitig doppelt abgekantet und punktgeschweißt. Türrahmen nahtlos mit dem Kasten verbunden. Tür doppelt abgekantet, bündig in den Rahmen einschlagend, um 180° öffnend, mit Edelstahl-Scharnieren 50 mm angeschlagen, Tür auswechselbar. Lackierung: signalrot RAL 3001 pulverbeschichtet. Schichtstärke › 80 my Türverschluss: Feuerwehrschloss DIN 14925, vertieftliegend Anschlussbohrung Ø 100 mm mittig im Schrankboden Hinweisschilder nach DIN 4066, aus Selbstklebefolie, Größe: 420 x 148 mm, 1 Schild mit Text: „Löschwassereinspeisung“ 1 Schild mit Text: „Vor Gebrauch: Entleerungsventil schließen Nach Gebrauch: Entleerungsventil öffnen“ Installationsanleitung, lose beiliegend. Standsäule 600 mm hoch, bestehend aus: 1 St. verz. Stahlrohr 4“, Außen-Ø 114,3 mm, Wanddicke ca. 4,5 mm, 2 St. Vorschweißflansche DN 100 (4“) DIN 2565, PN 6 Lackierung: graphitschwarz RAL 9011 pulverbeschichtet. Einschl. Befestigungsmaterial für die Montage mit dem Sonderschrank. **Erforderliche Ausstattung (Zubehör)** 1 St. Einspeisearmatur B-S-G3, DIN 14461-4 **„Stehende Bauart“** bei Anschluss der Löschwasserleitung von unten Eingang: zwei 45° gekrümmte Einläufe mit STORZ-Festkupplung B und Blindkupplung B mit Kette. Ausgang: 3“ Rohr-Innengewinde (IG), drehbare Mutter (**ohne** Entwässerungsventil und Entwässerungsrohr) 1 St. Kupplungsschlüssel B-C, DIN 14822, mit Kältehandschutz <u>optional</u>: 1 St. Revisionsschlüssel, Stahl verzinkt (Hilfsschlüssel zum Öffnen der Tür)	

Schutzschränke für Be- und Entlüftungsarmaturen

bei Löschwasserleitungen « NASS/TROCKEN » und « TROCKEN » nach DIN 14461-2

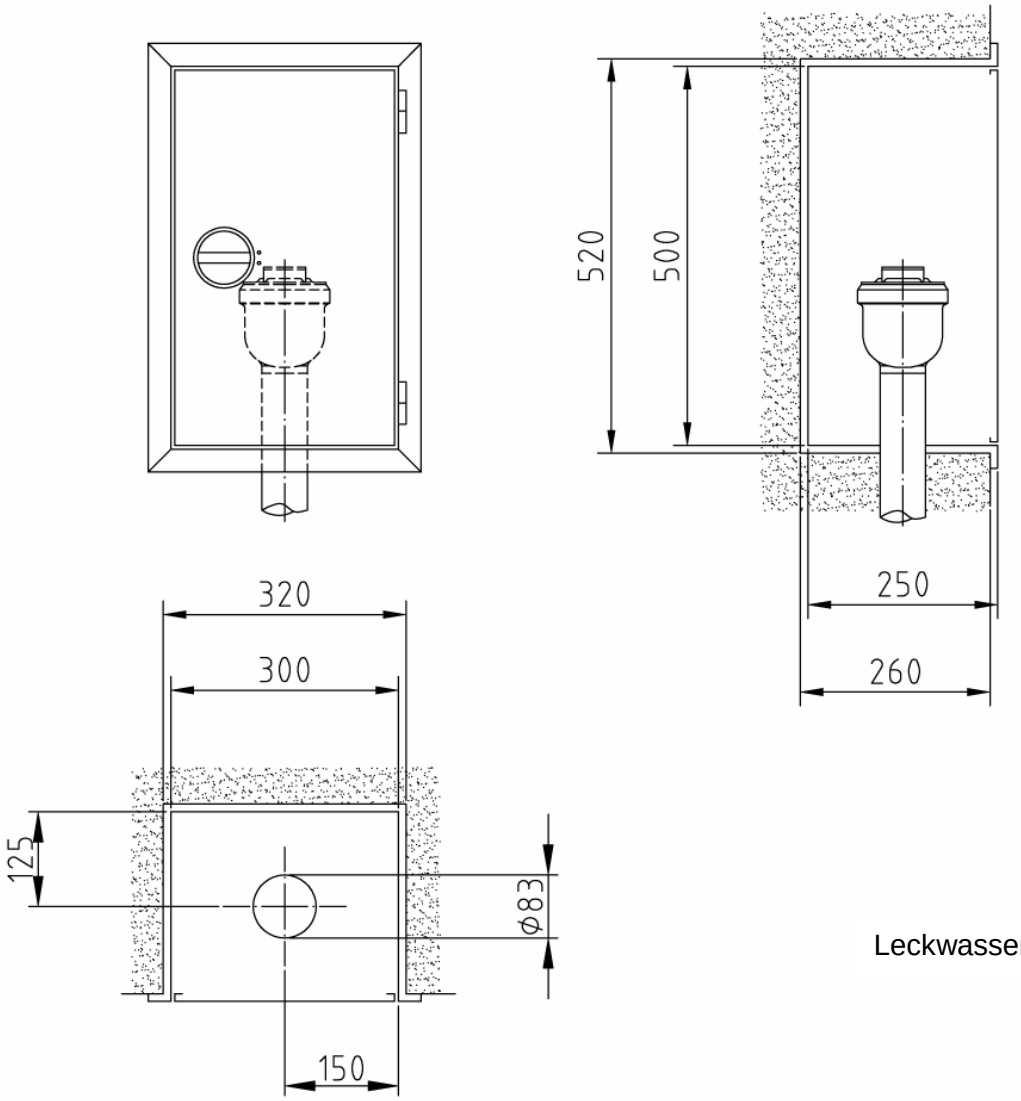

Leckwasserbohrung bauseits!

Art.-Nr.:	Oberfläche:	VA:
03 11 55	grundiert	BO
03 12 55	RAL 3001	BO

Einbauschrank (Bauart B) Typ BEV-B
(für ein Be- und Entlüftungsventil)

Abmessungen: 300 x 500 x 250 mm (B x H x T)
Erforderliches Nischenmaß: 320 x 520 x 260 mm (B x H x T)

Stck.	Ausschreibungstext	EUR / St.
	Schutzschränke für Be - und Entlüftungsarmaturen bei Löschwasserleitungen « NASS/TROCKEN » und « TROCKEN » DIN 14462-2 **Einbauschrank (Bauart B) Typ BEV-B** (für ein Be- und Entlüftungsventil) Abmessungen: 300 x 500 x 250 mm (B x H x T) Erforderliches Nischenmaß: 320 x 520 x 260 mm (B x H x T) Schrankgehäuse und Tür aus verzinktem Stahlblech, allseitig doppelt abgekantet. Türrahmen mit 30 mm breiter Putzleiste, nahtlos mit dem Schrankgehäuse verbunden. Tür bündig in den Rahmen einschlagend, um 180° öffnend, mit Edelstahl-Scharnieren 50 mm angeschlagen, Tür auswechselbar. Korrosionsschutz: Grundierung (Pulverbeschichtung) (Lackierung nach GUV 0.7 § 11 rot bauseits) Türverschluss: vertieftliegender Metall-Drehgriff, aus Aluminium Plombiervorrichtung in der Tür Anschlussbohrung Ø 83 mm mittig im Schrankboden. Leckwasserbohrung bauseits. **Erforderliche Ausstattung (Zubehör)** 1 St. Be- und Entlüftungsventil Typ BEV-1, nach DIN 14463-3 Nenngröße: DN 50 (2“), Nenndruck: PN 16 Gehäuse aus Messing, Schwimmerkugel aus POM, Schrauben aus Edelstahl Eingang: 2“ Außengewinde (G2A) Ausgang Überlauf: 1¼“ Innengewinde (G1¼“) Entlüftungsleistung: 3.000 ltr./min. (bei 1 bar) <u>alternativ</u>: 1 St. Be- und Entlüftungsventil Typ BEV-4, nach DIN 14463-3 Nenngröße: DN 50 (2“), Nenndruck: PN 16 Gehäuse aus Messing, Schwimmerkugel aus POM, Schrauben aus Edelstahl Eingang: 2“ Außengewinde (G2A) Ausgang Überlauf: 1¼“ Innengewinde (G1¼“) Entlüftungsleistung: 2.200 ltr./min. (bei 1 bar) <u>optional bei Flanschanschluss</u>: 1 St. Flansch DN 50 (2“) / PN 16 Anschlussmaße nach DIN 2501, 2“ Innengewinde Material: Rotguss (Rg5) <u>optional bei Gewindeanschluss</u>: 1 St. Montageverschraubung C-2“, DIN 14461-5 Eingang: 2“ Außengewinde Ausgang: 2“ Innengewinde, drehbar Material: Rotguss (Rg5) **Mehrpreis** Endlackierung – Pulverbeschichtung signalrot RAL 3001	

Schutzschränke für Be- und Entlüftungsarmaturen

bei Löschwasserleitungen « NASS/TROCKEN » und « TROCKEN » nach DIN 14461-2

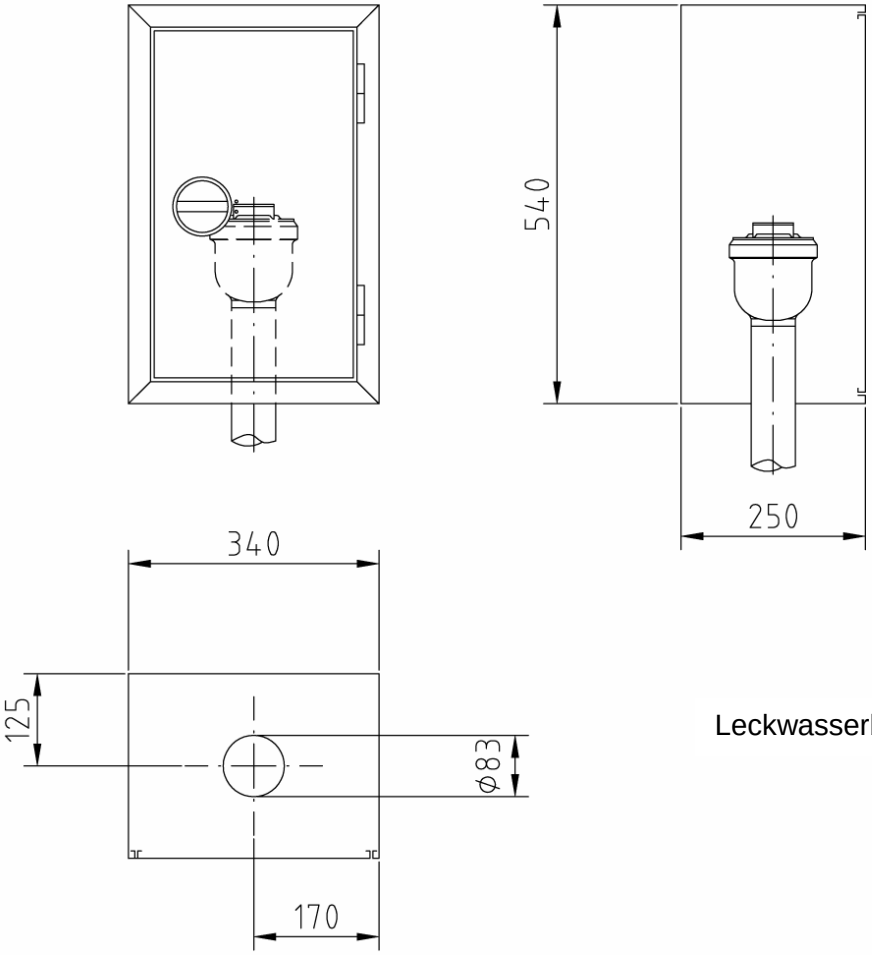

Leckwasserbohrung bauseits !

Art.-Nr.:	Oberfläche:	VA:
03 21 55	grundiert	BO
03 22 55	RAL 3001	BO

Aufputzschrank (Bauart C) Typ BEV-C (für ein Be- und Entlüftungsventil)
Abmessungen: 340 x 540 x 250 mm (B x H x T)

Stck.	Ausschreibungstext	EUR / St.
	Schutzschränke für Be - und Entlüftungsarmaturen bei Löschwasserleitungen « NASS/TROCKEN » und « TROCKEN » DIN 14462-2 **Aufputzschrank (Bauart C) Typ BEV-C** (für ein Be- und Entlüftungsventil) Abmessungen: 340 x 540 x 250 mm (B x H x T) Schrankgehäuse und Tür aus verzinktem Stahlblech, allseitig doppelt abgekantet. Tür bündig in den Rahmen einschlagend, um 180° öffnend, mit Edelstahl-Scharnieren 50 mm angeschlagen, Tür auswechselbar. Korrosionsschutz: Grundierung (Pulverbeschichtung) (Lackierung nach GUV 0.7 § 11 rot bauseits) Türverschluss: vertieftliegender Metall-Drehgriff, aus Aluminium Plombiervorrichtung in der Tür Anschlussbohrung Ø 83 mm mittig im Schrankboden. Leckwasserbohrung bauseits. **Erforderliche Ausstattung (Zubehör)** 1 St. Be- und Entlüftungsventil Typ BEV-1, nach DIN 14463-3 Nenngröße: DN 50 (2“), Nenndruck: PN 16 Gehäuse aus Messing, Schwimmerkugel aus POM, Schrauben aus Edelstahl Eingang: 2“ Außengewinde (G2A) Ausgang Überlauf: 1¼“ Innengewinde (G1¼“) Entlüftungsleistung: 3.000 ltr./min. (bei 1 bar) <u>alternativ</u>: 1 St. Be- und Entlüftungsventil Typ BEV-4, nach DIN 14463-3 Nenngröße: DN 50 (2“), Nenndruck: PN 16 Gehäuse aus Messing, Schwimmerkugel aus POM, Schrauben aus Edelstahl Eingang: 2“ Außengewinde (G2A) Ausgang Überlauf: 1¼“ Innengewinde (G1¼“) Entlüftungsleistung: 2.200 ltr./min. (bei 1 bar) <u>optional bei Flanschanschluss</u>: 1 St. Flansch DN 50 (2“) / PN 16 Anschlussmaße nach DIN 2501, 2“ Innengewinde Material: Rotguss (Rg5) <u>optional bei Gewindeanschluss</u>: 1 St. Montageverschraubung C-2“, DIN 14461-5 Eingang: 2“ Außengewinde Ausgang: 2“ Innengewinde, drehbar Material: Rotguss (Rg5) **Mehrpreis** Endlackierung – Pulverbeschichtung signalrot RAL 3001	

Schutzschränke für Be- und Entlüftungsarmaturen

bei Löschwasserleitungen « NASS/TROCKEN » und « TROCKEN » nach DIN 14461-2

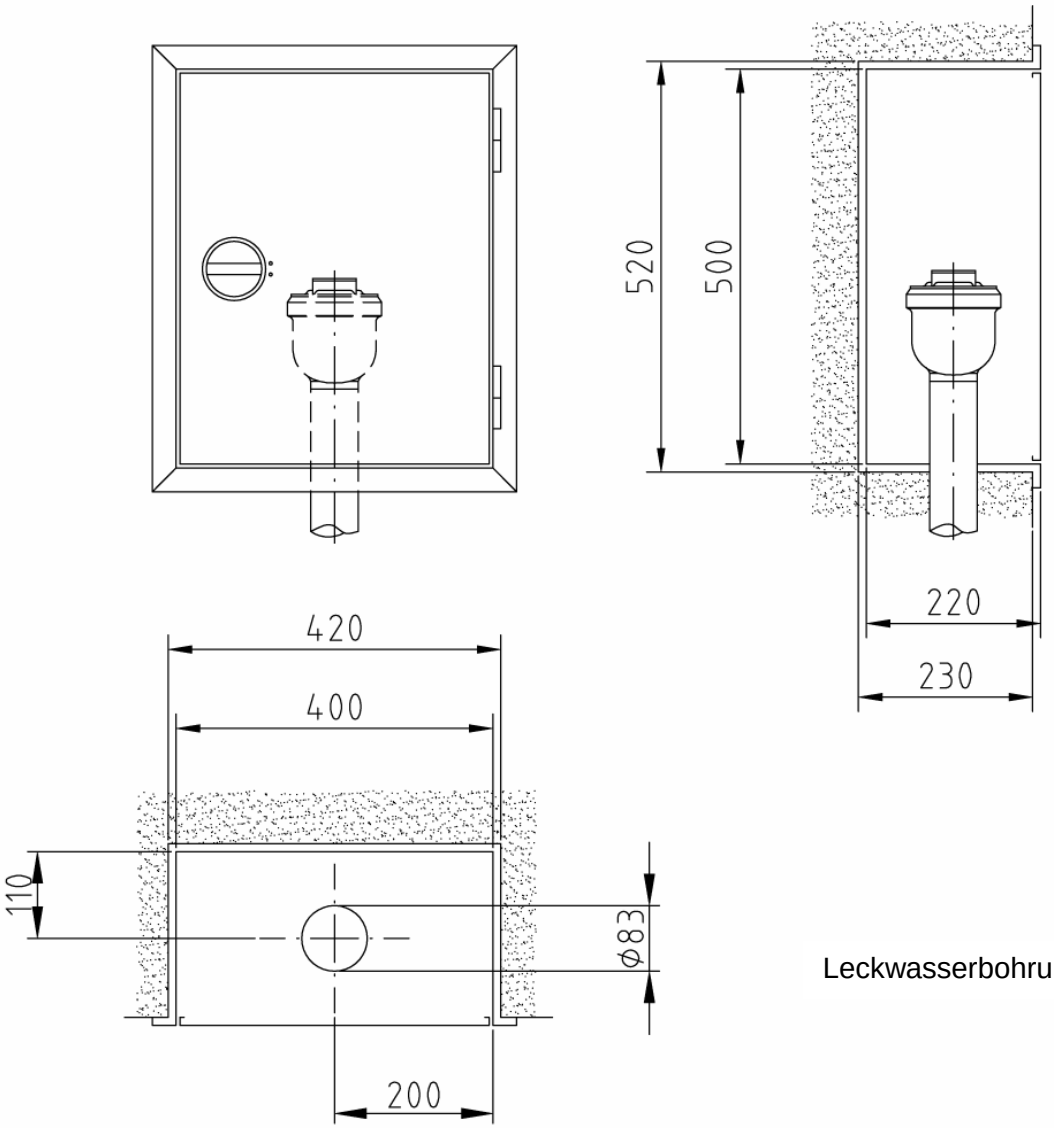

Leckwasserbohrung bauseits!

Art.-Nr.:	Oberfläche:	VA:
03 11 56	grundiert	BO
03 12 56	RAL 3001	BO

Einbauschrank (Bauart B) Typ BEV-B-1
(für ein Be- und Entlüftungsventil)

Abmessungen: 400 x 500 x 220 mm (B x H x T)
Erforderliches Nischenmaß: 420 x 520 x 230 mm (B x H x T)

Stck.	Ausschreibungstext	EUR / St.
	Schutzschränke für Be - und Entlüftungsarmaturen bei Löschwasserleitungen « NASS/TROCKEN » und « TROCKEN » DIN 14462-2 **Einbauschrank (Bauart B) Typ BEV-B-1** (für ein Be- und Entlüftungsventil) Abmessungen: 400 x 500 x 220 mm (B x H x T) Erforderliches Nischenmaß: 420 x 520 x 230 mm (B x H x T) Schrankgehäuse und Tür aus verzinktem Stahlblech, allseitig doppelt abgekantet. Türrahmen mit 30 mm breiter Putzleiste, nahtlos mit dem Schrankgehäuse verbunden. Tür bündig in den Rahmen einschlagend, um 180° öffnend, mit Edelstahl-Scharnieren 50 mm angeschlagen, Tür auswechselbar. Korrosionsschutz: Grundierung (Pulverbeschichtung) (Lackierung nach GUV 0.7 § 11 rot bauseits) Türverschluss: vertieftliegender Metall-Drehgriff, aus Aluminium Plombiervorrichtung in der Tür Anschlussbohrung Ø 83 mm mittig im Schrankboden. Leckwasserbohrung bauseits. **Erforderliche Ausstattung (Zubehör)** 1 St. Be- und Entlüftungsventil Typ BEV-1, nach DIN 14463-3 Nenngröße: DN 50 (2“), Nenndruck: PN 16 Gehäuse aus Messing, Schwimmerkugel aus POM, Schrauben aus Edelstahl Eingang: 2“ Außengewinde (G2A) Ausgang Überlauf: 1¼“ Innengewinde (G1¼“) Entlüftungsleistung: 3.000 ltr./min. (bei 1 bar) <u>alternativ</u>: 1 St. Be- und Entlüftungsventil Typ BEV-4, nach DIN 14463-3 Nenngröße: DN 50 (2“), Nenndruck: PN 16 Gehäuse aus Messing, Schwimmerkugel aus POM, Schrauben aus Edelstahl Eingang: 2“ Außengewinde (G2A) Ausgang Überlauf: 1¼“ Innengewinde (G1¼“) Entlüftungsleistung: 2.200 ltr./min. (bei 1 bar) <u>optional bei Flanschanschluss</u>: 1 St. Flansch DN 50 (2“) / PN 16 Anschlussmaße nach DIN 2501, 2“ Innengewinde Material: Rotguss (Rg5) <u>optional bei Gewindeanschluss</u>: 1 St. Montageverschraubung C-2“, DIN 14461-5 Eingang: 2“ Außengewinde Ausgang: 2“ Innengewinde, drehbar Material: Rotguss (Rg5) **Mehrpreis** Endlackierung – Pulverbeschichtung signalrot RAL 3001	

Schutzschränke für Be- und Entlüftungsarmaturen

bei Löschwasserleitungen « NASS/TROCKEN » und « TROCKEN » nach DIN 14461-2

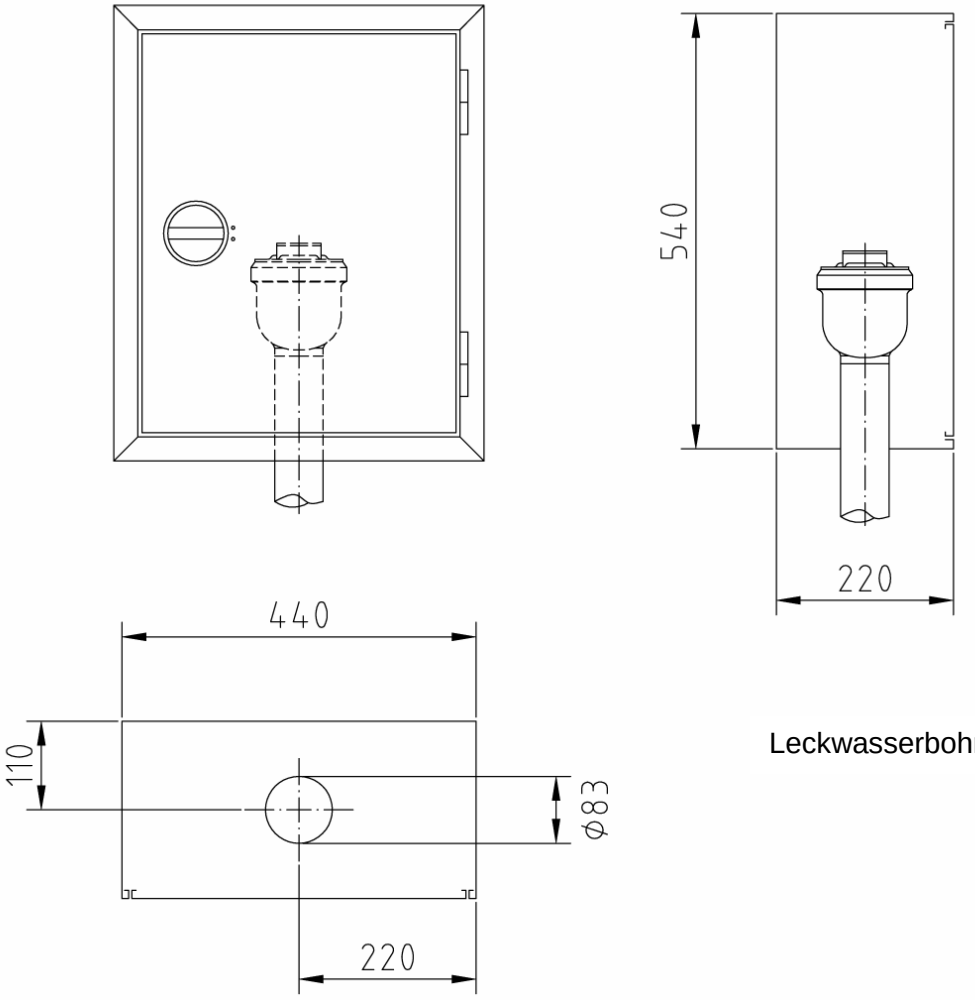

Leckwasserbohrung bauseits!

Art.-Nr.:	Oberfläche:	VA:
03 21 56	grundiert	BO
03 22 56	RAL 3001	BO

Aufputzschrank (Bauart C) Typ BEV-C-1
(für ein Be- und Entlüftungsventil)
Abmessungen: 440 x 540 x 220 mm (B x H x T)

Stck.	Ausschreibungstext	EUR / St.
	Schutzschränke für Be - und Entlüftungsarmaturen bei Löschwasserleitungen « NASS/TROCKEN » und « TROCKEN » DIN 14462-2 **Aufputzschrank (Bauart C) Typ BEV-C-1** (für ein Be- und Entlüftungsventil) Abmessungen: 440 x 540 x 220 mm (B x H x T) Schrankgehäuse und Tür aus verzinktem Stahlblech, allseitig doppelt abgekantet. Tür bündig in den Rahmen einschlagend, um 180° öffnend, mit Edelstahl-Scharnieren 50 mm angeschlagen, Tür auswechselbar. Korrosionsschutz: Grundierung (Pulverbeschichtung) (Lackierung nach GUV 0.7 § 11 rot bauseits) Türverschluss: vertieftliegender Metall-Drehgriff, aus Aluminium Plombiervorrichtung in der Tür Anschlussbohrung Ø 83 mm mittig im Schrankboden. Leckwasserbohrung bauseits. **Erforderliche Ausstattung (Zubehör)** 1 St. Be- und Entlüftungsventil Typ BEV-1, nach DIN 14463-3 Nenngröße: DN 50 (2“), Nenndruck: PN 16 Gehäuse aus Messing, Schwimmerkugel aus POM, Schrauben aus Edelstahl Eingang: 2“ Außengewinde (G2A) Ausgang Überlauf: 1¼“ Innengewinde (G1¼“) Entlüftungsleistung: 3.000 ltr./min. (bei 1 bar) <u>alternativ</u>: 1 St. Be- und Entlüftungsventil Typ BEV-4, nach DIN 14463-3 Nenngröße: DN 50 (2“), Nenndruck: PN 16 Gehäuse aus Messing, Schwimmerkugel aus POM, Schrauben aus Edelstahl Eingang: 2“ Außengewinde (G2A) Ausgang Überlauf: 1¼“ Innengewinde (G1¼“) Entlüftungsleistung: 2.200 ltr./min. (bei 1 bar) <u>optional bei Flanschanschluss</u>: 1 St. Flansch DN 50 (2“) / PN 16 Anschlussmaße nach DIN 2501, 2“ Innengewinde Material: Rotguss (Rg5) <u>optional bei Gewindeanschluss</u>: 1 St. Montageverschraubung C-2“, DIN 14461-5 Eingang: 2“ Außengewinde Ausgang: 2“ Innengewinde, drehbar Material: Rotguss (Rg5) **Mehrpreis** Endlackierung – Pulverbeschichtung signalrot RAL 3001	

Schutzschränke für Be- und Entlüftungsarmaturen

bei Löschwasserleitungen « NASS/TROCKEN » und « TROCKEN » nach DIN 14461-2

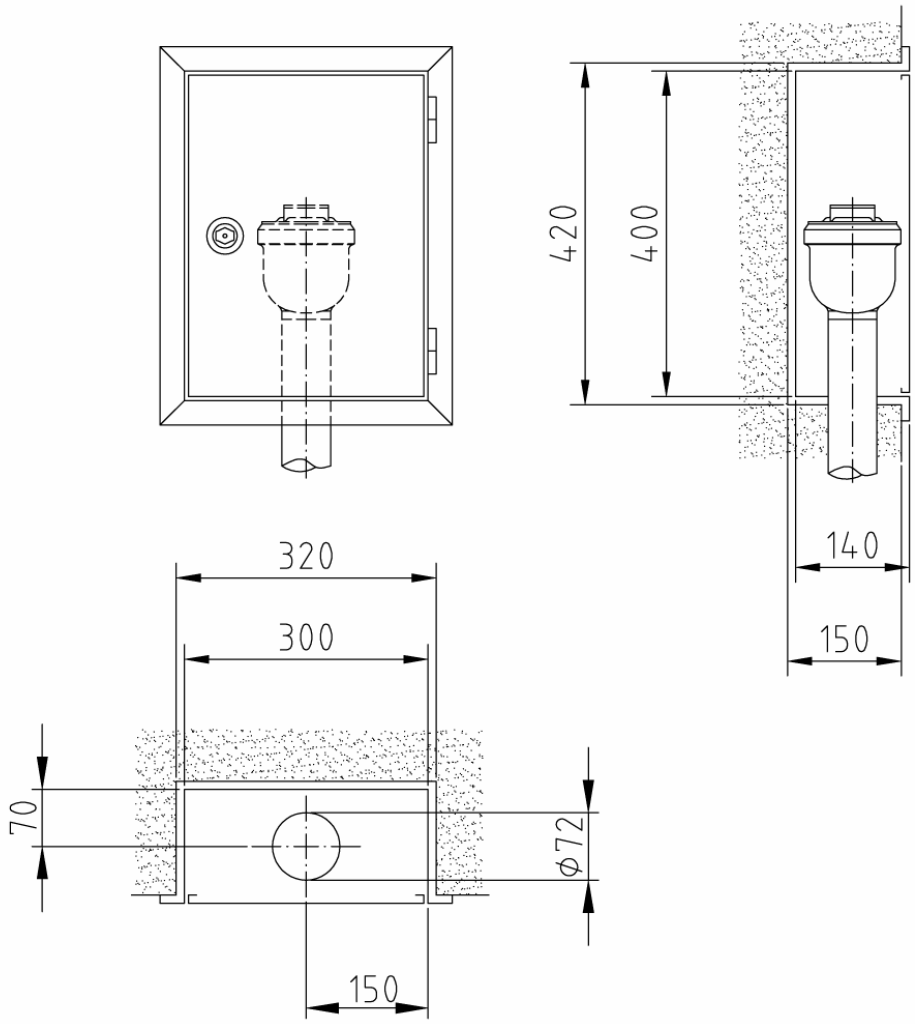

Leckwasserbohrung bauseits!

Art.-Nr.:	Oberfläche:	VA:
03 91 09	grundiert	BO
03 91 10	RAL 3001	BO

Einbauschrank (Bauart B) Typ BEV-B/140-FW-SO
(für ein Be- und Entlüftungsventil)

Abmessungen: 300 x 400 x 140 mm (B x H x T)
Erforderliches Nischenmaß: 320 x 420 x 150 mm (B x H x T)

Stck.	Ausschreibungstext	EUR / St.
	Schutzschränke für Be - und Entlüftungsarmaturen bei Löschwasserleitungen « NASS/TROCKEN » und « TROCKEN » DIN 14462-2 **Einbauschrank (Bauart B) Typ BEV-B/140-FW-SO** (für ein Be- und Entlüftungsventil) Abmessungen: 300 x 400 x 140 mm (B x H x T) Erforderliches Nischenmaß: 320 x 420 x 150 mm (B x H x T) Schrankgehäuse und Tür aus verzinktem Stahlblech, allseitig doppelt abgekantet. Türrahmen mit 30 mm breiter Putzleiste, nahtlos mit dem Schrankgehäuse verbunden. Tür bündig in den Rahmen einschlagend, um 180° öffnend, mit Edelstahl-Scharnieren 50 mm angeschlagen, Tür auswechselbar. Korrosionsschutz: Grundierung (Pulverbeschichtung) (Lackierung nach GUV 0.7 § 11 rot bauseits) Türverschluss: Feuerwehrschloss DIN 14925, vertieftliegend Anschlussbohrung Ø 72 mm mittig im Schrankboden. Leckwasserbohrung bauseits. **Erforderliche Ausstattung (Zubehör)** 1 St. Be- und Entlüftungsventil Typ BEV-1, nach DIN 14463-3 Nenngröße: DN 50 (2“), Nenndruck: PN 16 Gehäuse aus Messing, Schwimmerkugel aus POM, Schrauben aus Edelstahl Eingang: 2“ Außengewinde (G2A) Ausgang Überlauf: 1¼“ Innengewinde (G1¼“) Entlüftungsleistung: 3.000 ltr./min. (bei 1 bar) <u>alternativ</u>: 1 St. Be- und Entlüftungsventil Typ BEV-4, nach DIN 14463-3 Nenngröße: DN 50 (2“), Nenndruck: PN 16 Gehäuse aus Messing, Schwimmerkugel aus POM, Schrauben aus Edelstahl Eingang: 2“ Außengewinde (G2A) Ausgang Überlauf: 1¼“ Innengewinde (G1¼“) Entlüftungsleistung: 2.200 ltr./min. (bei 1 bar) <u>optional bei Flanschanschluss</u>: 1 St. Flansch DN 50 (2“) / PN 16 Anschlussmaße nach DIN 2501, 2“ Innengewinde Material: Rotguss (Rg5) <u>optional bei Gewindeanschluss</u>: 1 St. Montageverschraubung C-2“, DIN 14461-5 Eingang: 2“ Außengewinde Ausgang: 2“ Innengewinde, drehbar Material: Rotguss (Rg5) **Mehrpreis** Endlackierung – Pulverbeschichtung signalrot RAL 3001	

Schutzschränke für Be- und Entlüftungsarmaturen

bei Löschwasserleitungen « NASS/TROCKEN » und « TROCKEN » nach DIN 14461-2

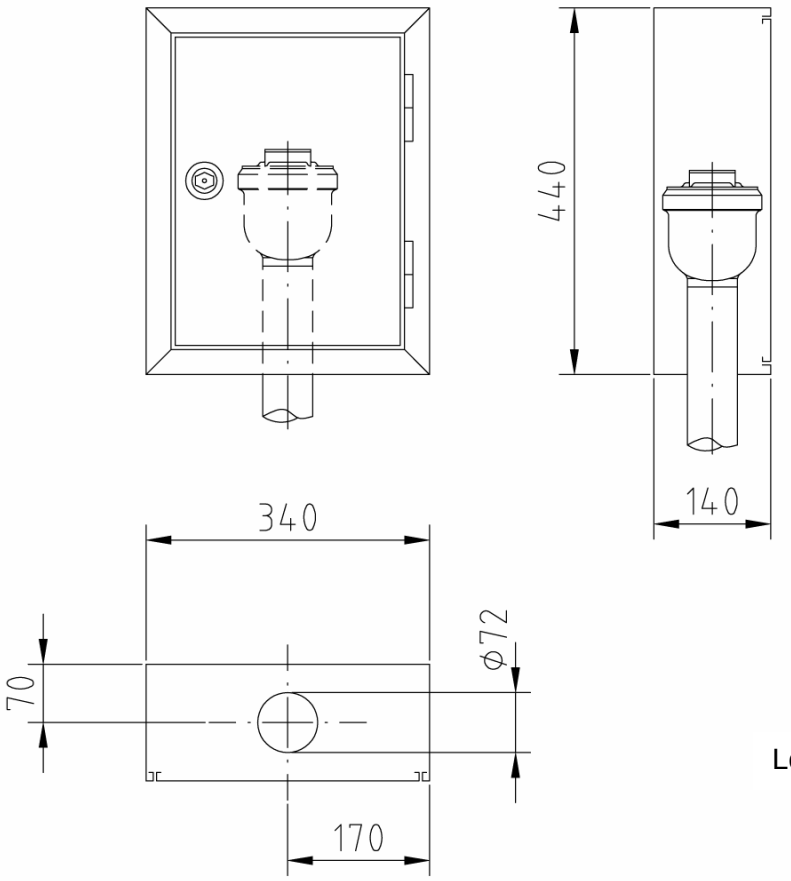

Leckwasserbohrung bauseits!

Art.-Nr.:	Oberfläche:	VA:
03 21 60	grundiert	BO
03 22 60	RAL 3001	BO

Aufputzschrank (Bauart C) Typ BEV-C/140-FW-SO
(für ein Be- und Entlüftungsventil)
Abmessungen: 340 x 440 x 140 mm (B x H x T)

Stck.	Ausschreibungstext	EUR / St.
	Schutzschränke für Be - und Entlüftungsarmaturen bei Löschwasserleitungen « NASS/TROCKEN » und « TROCKEN » DIN 14462-2 **Aufputzschrank (Bauart C) Typ BEV-C/140-FW-SO** (für ein Be- und Entlüftungsventil) Abmessungen: 340 x 440 x 250 mm (B x H x T) Schrankgehäuse und Tür aus verzinktem Stahlblech, allseitig doppelt abgekantet. Tür bündig in den Rahmen einschlagend, um 180° öffnend, mit Edelstahl-Scharnieren 50 mm angeschlagen, Tür auswechselbar. Korrosionsschutz: Grundierung (Pulverbeschichtung) (Lackierung nach GUV 0.7 § 11 rot bauseits) Türverschluss: Feuerwehrschloss DIN 14925, vertieftliegend Anschlussbohrung Ø 72 mm mittig im Schrankboden. Leckwasserbohrung bauseits. **Erforderliche Ausstattung (Zubehör)** 1 St. Be- und Entlüftungsventil Typ BEV-1, nach DIN 14463-3 Nenngröße: DN 50 (2“), Nenndruck: PN 16 Gehäuse aus Messing, Schwimmerkugel aus POM, Schrauben aus Edelstahl Eingang: 2“ Außengewinde (G2A) Ausgang Überlauf: 1¼“ Innengewinde (G1¼“) Entlüftungsleistung: 3.000 ltr./min. (bei 1 bar) <u>alternativ</u>: 1 St. Be- und Entlüftungsventil Typ BEV-4, nach DIN 14463-3 Nenngröße: DN 50 (2“), Nenndruck: PN 16 Gehäuse aus Messing, Schwimmerkugel aus POM, Schrauben aus Edelstahl Eingang: 2“ Außengewinde (G2A) Ausgang Überlauf: 1¼“ Innengewinde (G1¼“) Entlüftungsleistung: 2.200 ltr./min. (bei 1 bar) <u>optional bei Flanschanschluss</u>: 1 St. Flansch DN 50 (2“) / PN 16 Anschlussmaße nach DIN 2501, 2“ Innengewinde Material: Rotguss (Rg5) <u>optional bei Gewindeanschluss</u>: 1 St. Montageverschraubung C-2“, DIN 14461-5 Eingang: 2“ Außengewinde Ausgang: 2“ Innengewinde, drehbar Material: Rotguss (Rg5) **Mehrpreis** Endlackierung – Pulverbeschichtung signalrot RAL 3001	

Schutzschränke für Be- und Entlüftungsarmaturen

bei Löschwasserleitungen « NASS/TROCKEN » und « TROCKEN » nach DIN 14461-2

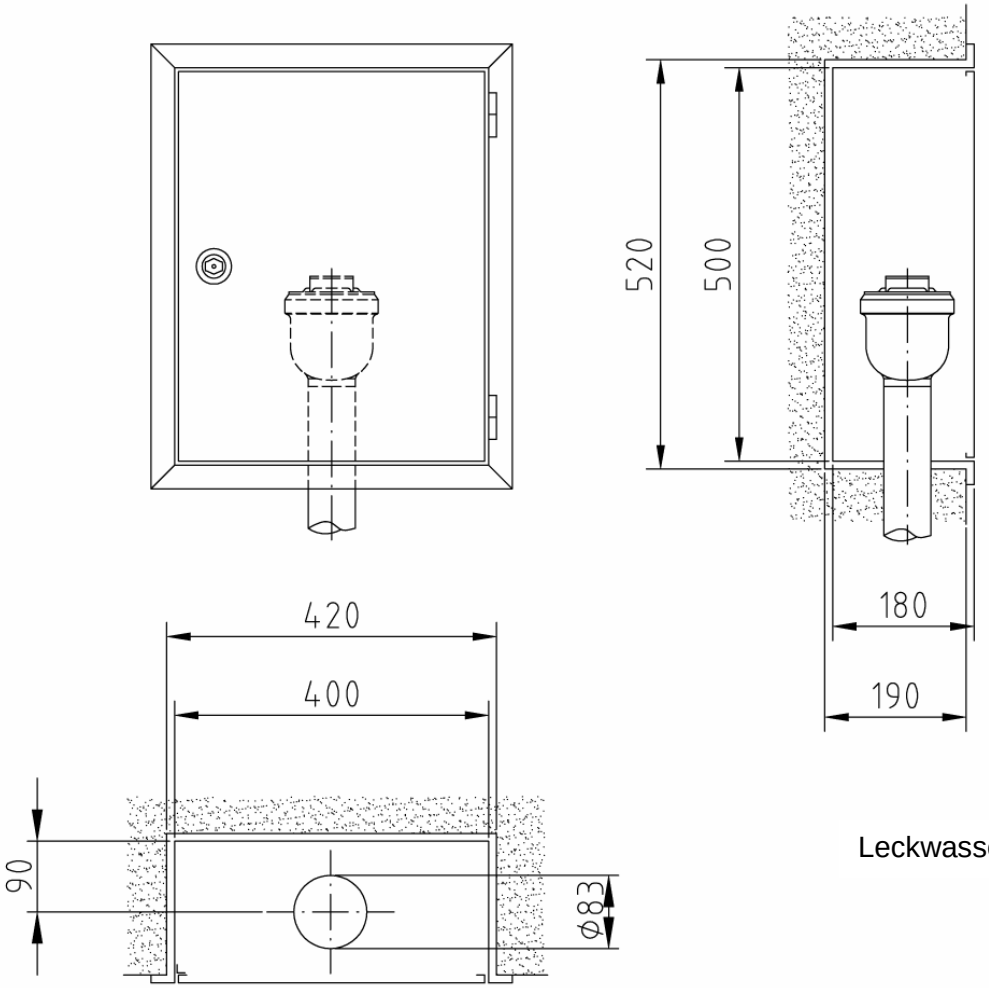

Leckwasserbohrung bauseits!

Art.-Nr.:	Oberfläche:	VA:
03 11 59	grundiert	BO
03 12 59	RAL 3001	BO

Einbauschrank (Bauart B) Typ BEV-B/180-FW-SO
(für ein Be- und Entlüftungsventil)

Abmessungen: 400 x 500 x 180 mm (B x H x T)
Erforderliches Nischenmaß: 420 x 520 x 190 mm (B x H x T)

Stck.	Ausschreibungstext	EUR / St.
	Schutzschränke für Be - und Entlüftungsarmaturen bei Löschwasserleitungen « NASS/TROCKEN » und « TROCKEN » DIN 14462-2 **Einbauschrank (Bauart B) Typ BEV-B/180-FW-SO** (für ein Be- und Entlüftungsventil) Abmessungen: 400 x 500 x 180 mm (B x H x T) Erforderliches Nischenmaß: 420 x 520 x 190 mm (B x H x T) Schrankgehäuse und Tür aus verzinktem Stahlblech, allseitig doppelt abgekantet. Türrahmen mit 30 mm breiter Putzleiste, nahtlos mit dem Schrankgehäuse verbunden. Tür bündig in den Rahmen einschlagend, um 180° öffnend, mit Edelstahl-Scharnieren 50 mm angeschlagen, Tür auswechselbar. Korrosionsschutz: Grundierung (Pulverbeschichtung) (Lackierung nach GUV 0.7 § 11 rot bauseits) Türverschluss: Feuerwehrschloss DIN 14925, vertieftliegend Anschlussbohrung Ø 83 mm mittig im Schrankboden. Leckwasserbohrung bauseits. **Erforderliche Ausstattung (Zubehör)** 1 St. Be- und Entlüftungsventil Typ BEV-1, nach DIN 14463-3 Nenngröße: DN 50 (2“), Nenndruck: PN 16 Gehäuse aus Messing, Schwimmerkugel aus POM, Schrauben aus Edelstahl Eingang: 2“ Außengewinde (G2A) Ausgang Überlauf: 1¼“ Innengewinde (G1¼“) Entlüftungsleistung: 3.000 ltr./min. (bei 1 bar) <u>alternativ</u>: 1 St. Be- und Entlüftungsventil Typ BEV-4, nach DIN 14463-3 Nenngröße: DN 50 (2“), Nenndruck: PN 16 Gehäuse aus Messing, Schwimmerkugel aus POM, Schrauben aus Edelstahl Eingang: 2“ Außengewinde (G2A) Ausgang Überlauf: 1¼“ Innengewinde (G1¼“) Entlüftungsleistung: 2.200 ltr./min. (bei 1 bar) <u>optional bei Flanschanschluss</u>: 1 St. Flansch DN 50 (2“) / PN 16 Anschlussmaße nach DIN 2501, 2“ Innengewinde Material: Rotguss (Rg5) <u>optional bei Gewindeanschluss</u>: 1 St. Montageverschraubung C-2“, DIN 14461-5 Eingang: 2“ Außengewinde Ausgang: 2“ Innengewinde, drehbar Material: Rotguss (Rg5) **Mehrpreis** Endlackierung – Pulverbeschichtung signalrot RAL 3001	

Schutzschränke für Be- und Entlüftungsarmaturen

bei Löschwasserleitungen « NASS/TROCKEN » und « TROCKEN » nach DIN 14461-2

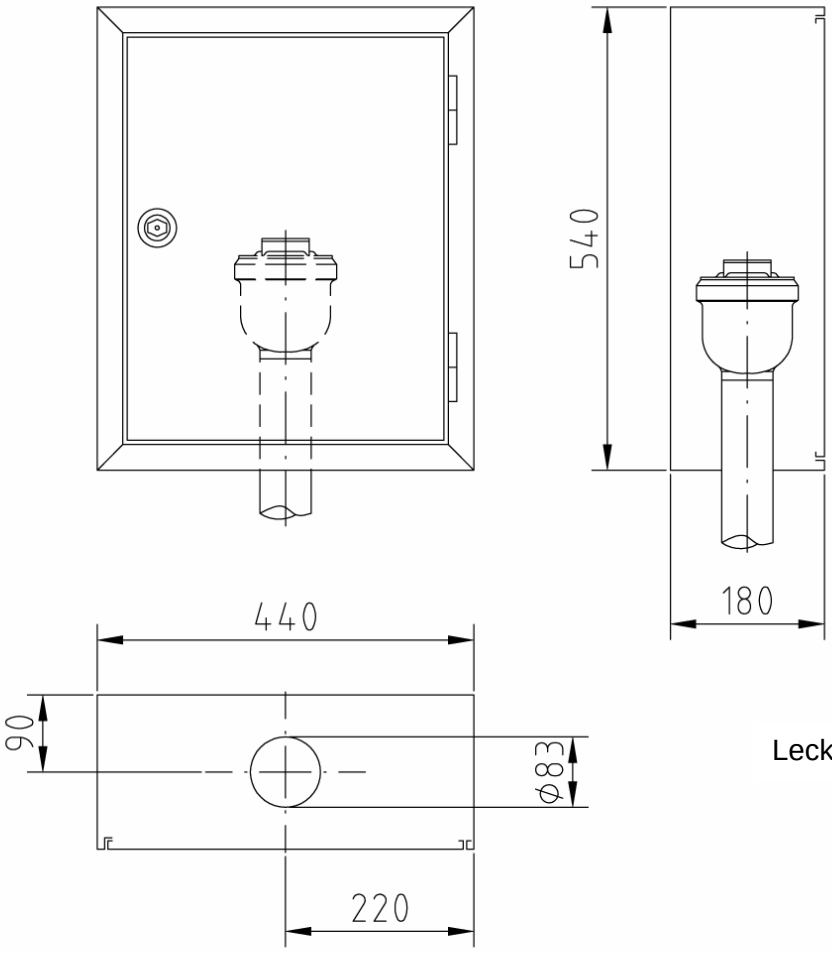

Leckwasserbohrung bauseits!

Art.-Nr.:	Oberfläche:	VA:
03 21 59	grundiert	BO
03 22 59	RAL 3001	BO

Aufputzschrank (Bauart C) Typ BEV-C/180-FW-SO
(für ein Be- und Entlüftungsventil)
Abmessungen: 440 x 540 x 180 mm (B x H x T)

Stck.	Ausschreibungstext	EUR / St.
	Schutzschränke für Be - und Entlüftungsarmaturen bei Löschwasserleitungen « NASS/TROCKEN » und « TROCKEN » DIN 14462-2 **Aufputzschrank (Bauart C) Typ BEV-C/180-FW-SO** (für ein Be- und Entlüftungsventil) Abmessungen: 440 x 540 x 180 mm (B x H x T) Schrankgehäuse und Tür aus verzinktem Stahlblech, allseitig doppelt abgekantet. Tür bündig in den Rahmen einschlagend, um 180° öffnend, mit Edelstahl-Scharnieren 50 mm angeschlagen, Tür auswechselbar. Korrosionsschutz: Grundierung (Pulverbeschichtung) (Lackierung nach GUV 0.7 § 11 rot bauseits) Türverschluss: Feuerwehrschloss DIN 14925, vertieftliegend Anschlussbohrung Ø 83 mm mittig im Schrankboden. Leckwasserbohrung bauseits. **Erforderliche Ausstattung (Zubehör)** 1 St. Be- und Entlüftungsventil Typ BEV-1, nach DIN 14463-3 Nenngröße: DN 50 (2“), Nenndruck: PN 16 Gehäuse aus Messing, Schwimmerkugel aus POM, Schrauben aus Edelstahl Eingang: 2“ Außengewinde (G2A) Ausgang Überlauf: 1¼“ Innengewinde (G1¼“) Entlüftungsleistung: 3.000 ltr./min. (bei 1 bar) <u>alternativ</u>: 1 St. Be- und Entlüftungsventil Typ BEV-4, nach DIN 14463-3 Nenngröße: DN 50 (2“), Nenndruck: PN 16 Gehäuse aus Messing, Schwimmerkugel aus POM, Schrauben aus Edelstahl Eingang: 2“ Außengewinde (G2A) Ausgang Überlauf: 1¼“ Innengewinde (G1¼“) Entlüftungsleistung: 2.200 ltr./min. (bei 1 bar) <u>optional bei Flanschanschluss</u>: 1 St. Flansch DN 50 (2“) / PN 16 Anschlussmaße nach DIN 2501, 2“ Innengewinde Material: Rotguss (Rg5) <u>optional bei Gewindeanschluss</u>: 1 St. Montageverschraubung C-2“, DIN 14461-5 Eingang: 2“ Außengewinde Ausgang: 2“ Innengewinde, drehbar Material: Rotguss (Rg5) **Mehrpreis** Endlackierung – Pulverbeschichtung signalrot RAL 3001	