Schlauch- und Geräteschränke

4

SALMEN *components*

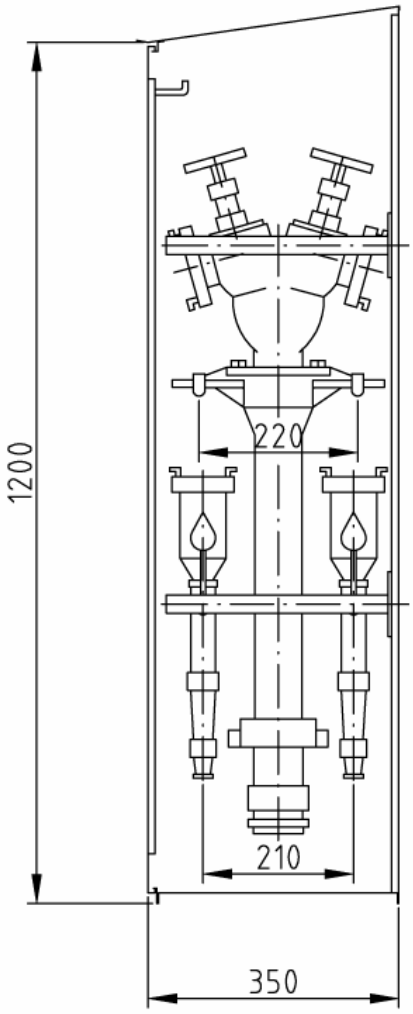

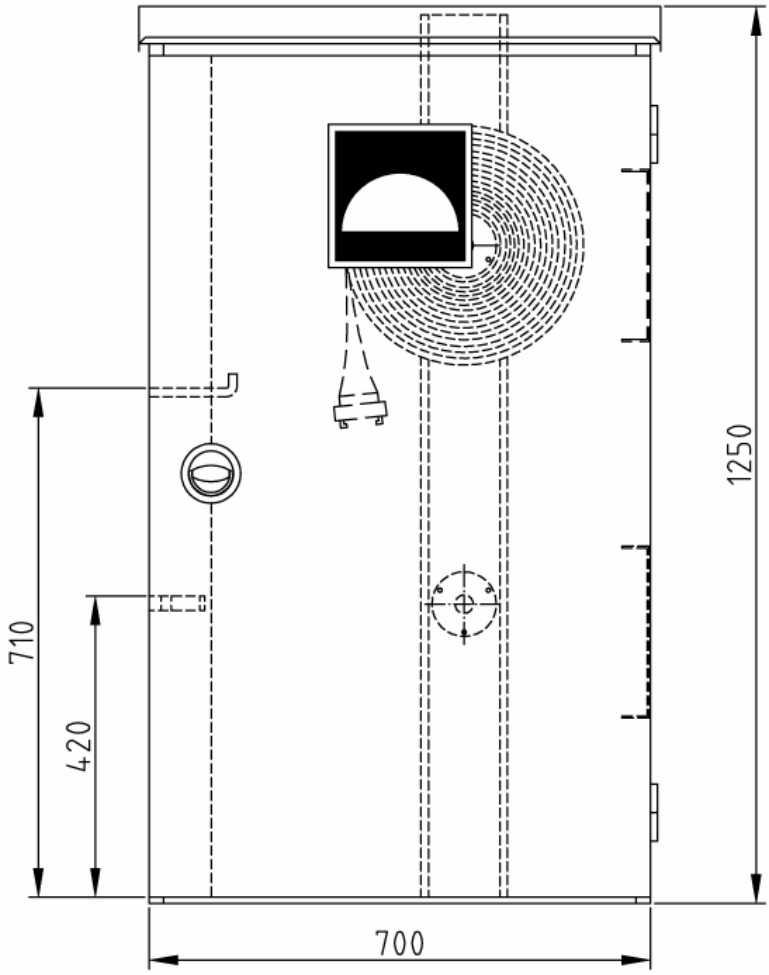

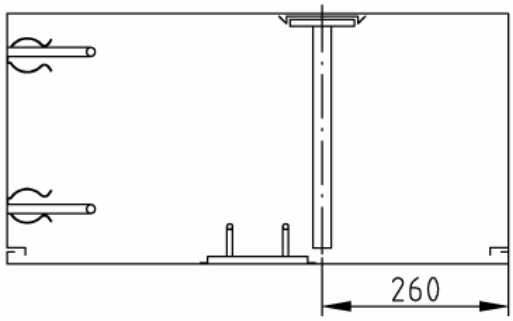

Art.-Nr.:	Oberfläche:
04 11 01	grundiert
04 12 01	RAL 3001

Schlauch- und Geräteschrank Typ TG/A-DO

Abmessungen: 700 x 1.200/1.250 x 350 mm (B x H x T)

Stck.	Ausschreibungstext	EUR / St.
	Schlauch- und Geräteschränke zur Aufbewahrung von Feuerwehr-Faltschläuchen und Feuerlöschgeräten **Schlauch-und Geräteschrank Typ TG/A-DO** Abmessungen: 700 x 1.200/1.250 x 350 mm (B x H1/H2 x T) Schrankgehäuse und Tür aus verzinktem Stahlblech 1,5 mm, allseitig doppelt abgekantet. Nach vorne abgeschrägtes, an 3-Seiten überstehendes Schrankdach. Rückwand mit Befestigungsbohrungen zur Montage auf die Wand. Tür bündig auf den Rahmen aufschlagend, um 180° öffnend, mit stabilen Anschweißbändern 80 mm angeschlagen. Mit Verstärkungsblech auf der Türinnenseite. Tür bei Beschädigung auswechselbar. Korrosionsschutz: Grundierung (Pulverbeschichtung) (Lackierung nach GUV 0.7 § 11 rot bauseits) Türverschluss: vertieftliegender, verchromter Klapp-Drehgriff mit Verriegelungs-stangen, plombierbar. 2 Schlauchdorne 320 mm lang, an der Schrankrückwand montiert, zur Aufbewahrung von je 3 Flachschläuchen C-42 (C-52) DIN EN 14540 (bzw. DIN 14811) **oder** von je 2 Flachschläuchen B-75 DIN EN 14540 (bzw. DIN 14881) 1 Haltevorrichtung zur Aufbewahrung von 1 Hydrantenstandrohr DN 80 DIN 14375 1 Haltevorrichtung zur Aufbewahrung von 1 Unterflurhydrantenschlüssel Gr. C 2 Strahlrohrhalter zur Aufbewahrung von je 1 Mehrzweckstrahlrohr CM DIN 14365 Hinweisschild nach EU-Richtlinie 92/58/EWG bzw. BGV A8, 1 Piktogramm „Material/Einrichtung zur Brandbekämpfung“ aus Selbstklebefolie, 200 x 200 mm, nicht nachleuchtend. **Ausstattung** ..... St. ..... m Flachschlauch C-42 (C-52) DIN EN 14540 ..... oder DIN 14811 ..... Standardausf. Kette 2-fach gezwirnt, naturfarben, lose beigestellt ..... St. ..... m Flachschlauch B-75 DIN 14811 Standardausf. Kette 2-fach gezwirnt, naturfarben, lose beigestellt 2 St. Mehrzweckstrahlrohr CM DIN 14365, Ø Düse 12 mm, Ø Mundstück 9 mm 1 St. Hydrantenstandrohr DN 80 DIN 14375 für Unterflurhydranten DIN 3221 Eingang: DN 80, Ausgang: 2 x STORZ Festkupplung B (Al) 1 St. Unterflurhydrantenschlüssel Gr. C DIN 3223 Eingang: Innenvierkant 32 mm, schwarz lackiert **Mehrpreis** Endlackierung signalrot RAL 3001 (Pulverbeschichtung)	

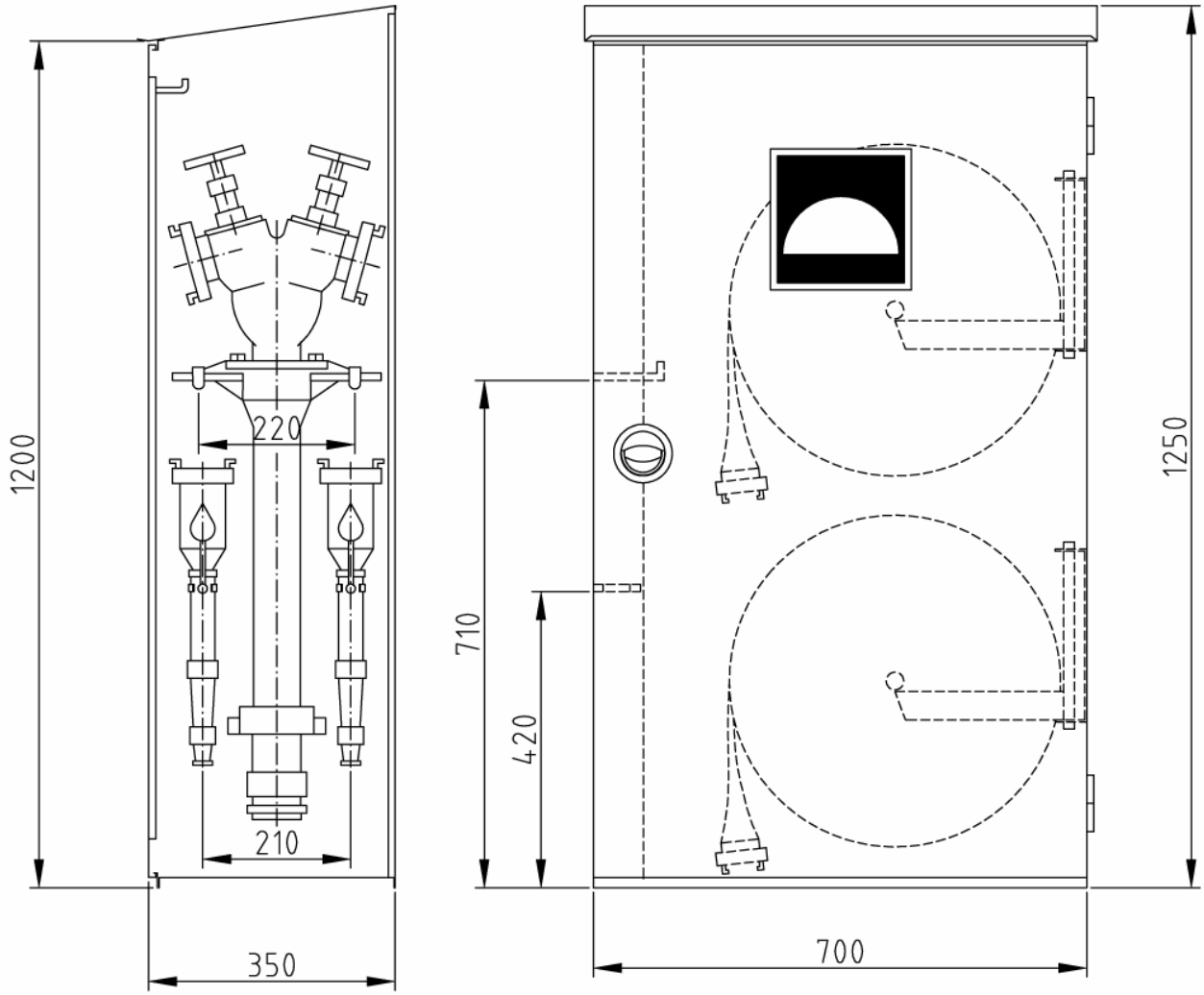

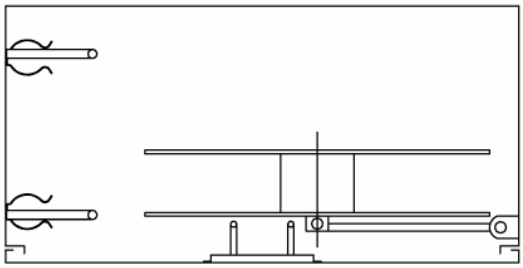

Art.-Nr.:	Oberfläche:
04 11 02	grundiert
04 12 02	RAL 3001

Schlauch- und Geräteschrank Typ TG/A-C2

Abmessungen: 700 x 1.200/1.250 x 350 mm (B x H x T)

Stck.	Ausschreibungstext	EUR / St.
	Schlauch- und Geräteschränke zur Aufbewahrung von Feuerwehr-Faltschläuchen und Feuerlöschgeräten **Schlauch-und Geräteschrank Typ TG/A-C2** Abmessungen: 700 x 1.200/1.250 x 350 mm (B x H1/H2 x T) Schrankgehäuse und Tür aus verzinktem Stahlblech 1,5 mm, allseitig doppelt abgekantet. Nach vorne abgeschrägtes, an 3-Seiten überstehendes Schrankdach. Rückwand mit Befestigungsbohrungen zur Montage auf die Wand. Tür bündig auf den Rahmen aufschlagend, um 180° öffnend, mit stabilen Anschweißbändern 80 mm angeschlagen. Mit Verstärkungsblech auf der Türinnenseite. Türen bei Beschädigung auswechselbar. Korrosionsschutz: Grundierung (Pulverbeschichtung) (Lackierung nach GUV 0.7 § 11 rot bauseits) Türverschluss: vertieftliegender, verchromter Klapp-Drehgriff mit Verriegelungs-stangen, plombierbar. 2 Flachschlauch-Haspeln Ø 470 mm, mit Schwingarm, in Anlehnung an DIN EN 671-2, Schlauchhaspeln rot RAL 3000 pulverbeschichtet, schwingbar um 270°, geeignet zur Aufbewahrung von je 1 Länge max. « 30 m » Flachschlauch C-42 (C-52) nach DIN EN 14540 oder DIN 14811 1 Haltevorrichtung zur Aufbewahrung von 1 Hydrantenstandrohr DN 80 DIN 14375 1 Haltevorrichtung zur Aufbewahrung von 1 Unterflurhydrantenschlüssel Gr. C 2 Strahlrohrhalter zur Aufbewahrung von je 1 Mehrzweckstrahlrohr CM DIN 14365 Hinweisschild nach EU-Richtlinie 92/58/EWG bzw. BGV A8, 1 Piktogramm „Material/Einrichtung zur Brandbekämpfung“ aus Selbstklebefolie, 200 x 200 mm, nicht nachleuchtend. **Ausstattung** 2 St. ..... m Flachschlauch C-42 (C-52) DIN EN 14540 ..... oder DIN 14811 ..... Standardausf. Kette 2-fach gezwirnt, naturfarben, lose beigestellt 2 St. Mehrzweckstrahlrohr CM DIN 14365, Ø Düse 12 mm, Ø Mundstück 9 mm 1 St. Hydrantenstandrohr DN 80 DIN 14375 für Unterflurhydranten DIN 3221 Eingang: DN 80, Ausgang: 2 x STORZ Festkupplung B (Al) 1 St. Unterflurhydrantenschlüssel Gr. C DIN 3223 Eingang: Innenvierkant 32 mm, schwarz lackiert **Mehrpreis** Endlackierung signalrot RAL 3001 (Pulverbeschichtung)	

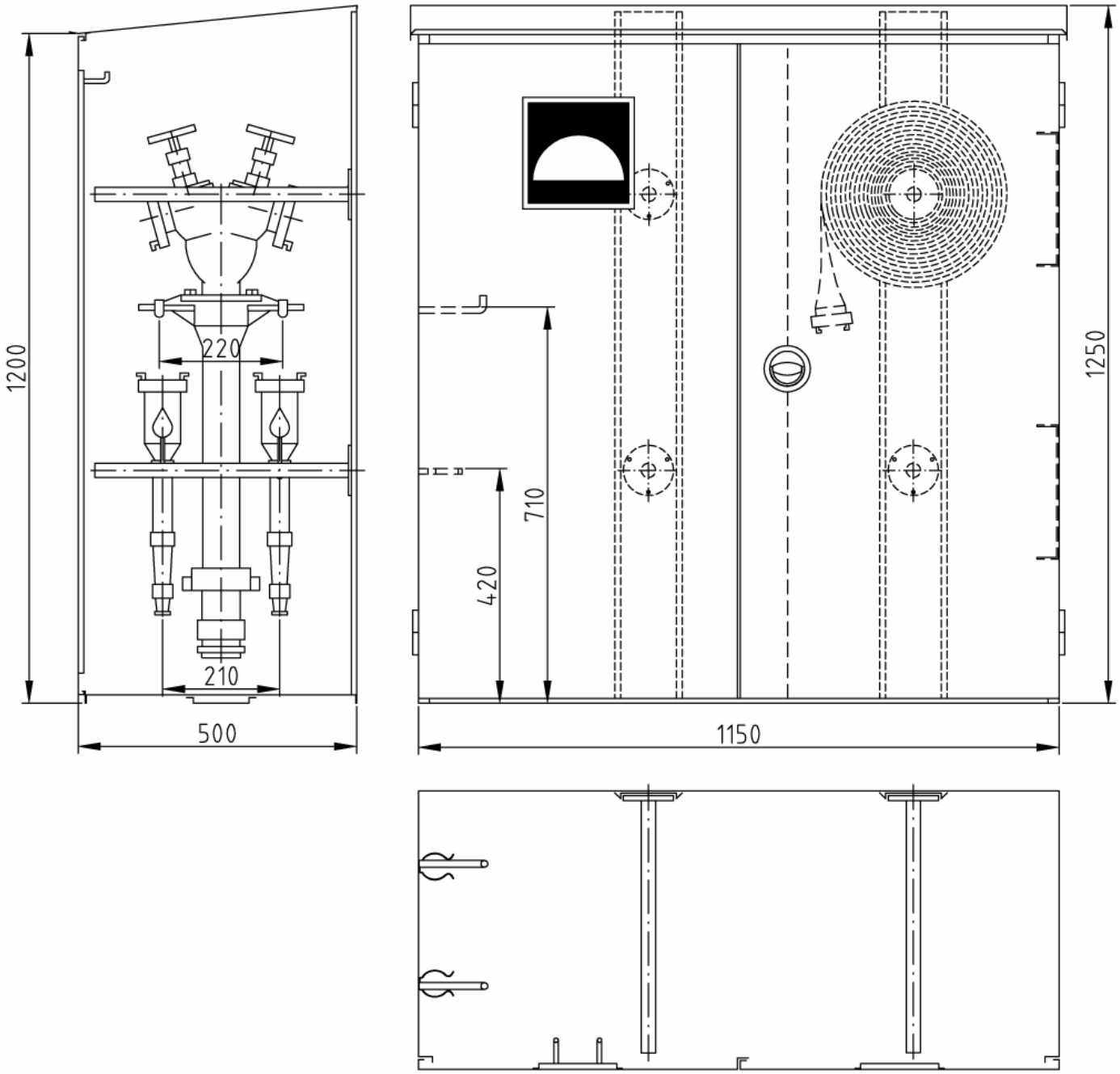

Art.-Nr.:	Oberfläche:
04 11 11	grundiert
04 12 11	RAL 3001

Schlauch- und Geräteschrank Typ TG/B-DO

Abmessungen: 1.150 x 1.200/1.250 x 500 mm (B x H x T)

Stck.	Ausschreibungstext	EUR / St.
	Schlauch- und Geräteschränke zur Aufbewahrung von Feuerwehr-Faltschläuchen und Feuerlöschgeräten **Schlauch-und Geräteschrank Typ TG/B-DO** Abmessungen: 1.150 x 1.200/1.250 x 500 mm (B x H1/H2 x T) Schrankgehäuse und Türen aus verzinktem Stahlblech 1,5 mm, allseitig doppelt abgekantet. Nach vorne abgeschrägtes, an 3-Seiten überstehendes Schrankdach. Rückwand mit Befestigungsbohrungen zur Montage auf die Wand. 2 gleichgroße Türen bündig auf den Rahmen aufschlagend, um 180° öffnend, mit stabilen Anschweißbändern 80 mm angeschlagen. Mit Verstärkungsblechen auf den Türinnenseiten. Türen bei Beschädigung auswechselbar. Korrosionsschutz: Grundierung (Pulverbeschichtung) (Lackierung nach GUV 0.7 § 11 rot bauseits) Türverschluss: vertieftliegender, verchromter Klapp-Drehgriff mit Verriegelungs-stangen, plombierbar. 4 Schlauchdorne 470 mm lang, an der Schrankrückwand montiert, zur Aufbewahrung von je 4 Flachschläuchen C-42 (C-52) DIN EN 14540 (bzw. DIN 14811) **oder** von je 3 Flachschläuchen B-75 DIN EN 14540 (bzw. DIN 14881) 1 Haltevorrichtung zur Aufbewahrung von 1 Hydrantenstandrohr DN 80 DIN 14375 1 Haltevorrichtung zur Aufbewahrung von 1 Unterflurhydrantenschlüssel Gr. C 2 Strahlrohrhalter zur Aufbewahrung von je 1 Mehrzweckstrahlrohr CM DIN 14365 Hinweisschild nach EU-Richtlinie 92/58/EWG bzw. BGV A8, 1 Piktogramm „Material/Einrichtung zur Brandbekämpfung“ aus Selbstklebefolie, 200 x 200 mm, nicht nachleuchtend. **Ausstattung** ..... St. ..... m Flachschlauch C-42 (C-52) DIN EN 14540 ..... oder DIN 14811 ..... Standardausf. Kette 2-fach gezwirnt, naturfarben, lose beigestellt ..... St. ..... m Flachschlauch B-75 DIN 14811 Standardausf. Kette 2-fach gezwirnt, naturfarben, lose beigestellt 2 St. Mehrzweckstrahlrohr CM DIN 14365, Ø Düse 12 mm, Ø Mundstück 9 mm 1 St. Hydrantenstandrohr DN 80 DIN 14375 für Unterflurhydranten DIN 3221 Eingang: DN 80, Ausgang: 2 x STORZ Festkupplung B (Al) 1 St. Unterflurhydrantenschlüssel Gr. C DIN 3223 Eingang: Innenvierkant 32 mm, schwarz lackiert **Mehrpreis** Endlackierung signalrot RAL 3001 (Pulverbeschichtung)	