Feuerlöscher-Schutzschränke, -Schutzboxen, -Halterungen sonstiges Zubehör

5

SALMEN components

Feuerlöscher-Aufputzschrank • für 1 Handfeuerlöscher bis 12 kg • mit Kunststoff-Griffmuschel

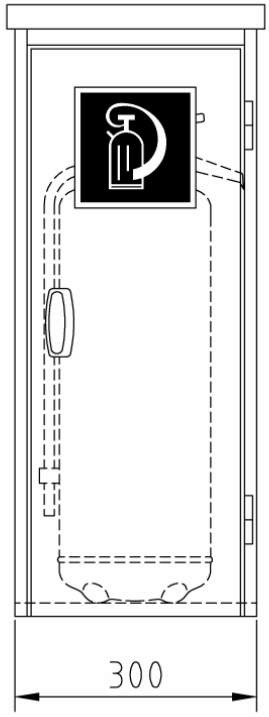

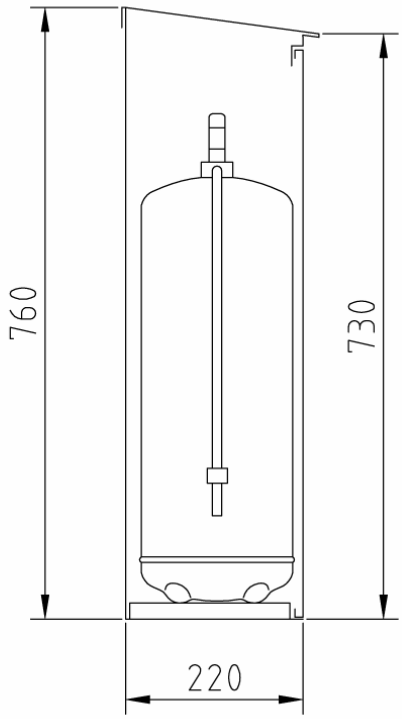

Art.-Nr.:	Oberfläche:
05 43 06	RAL 3001
05 42 06	RAL 9010

Ausschreibungstext:

- Schrankgehäuse und Tür aus verz. Stahlblech, allseitig doppelt abgekantet. Schräges, nach vorne abfallendes Schrankdach.
- Oberflächenausführungen: signalrot RAL 3001 oder reinweiß RAL 9010 pulverbeschichtet
- Türverschluss: Vertieftliegende, schwarze Kunststoff-Griffmuschel mit Federschnäpper. Tür mit Plombiermöglichkeit.
- Hinweisschild nach EU-Richtlinie 92/58/EWG und BGV A8, Piktogramm „Feuerlöschgerät“, aus Selbstklebefolie, Größe: 148 x 148 mm, nicht nachleuchtend, lose beiliegend.
- Verpackung im Einzelkarton
- Gewicht: ca. 8,0 kg

Feuerlöscher-Aufputzschrank Typ FL-A/12-G

Abmessungen: 300 x 730/760 x 220 mm (B x H1/H2 x T)

Feuerlöscher-Aufputzschrank • für 2 Handfeuerlöscher bis 12 kg • mit Kunststoff-Griffmuschel

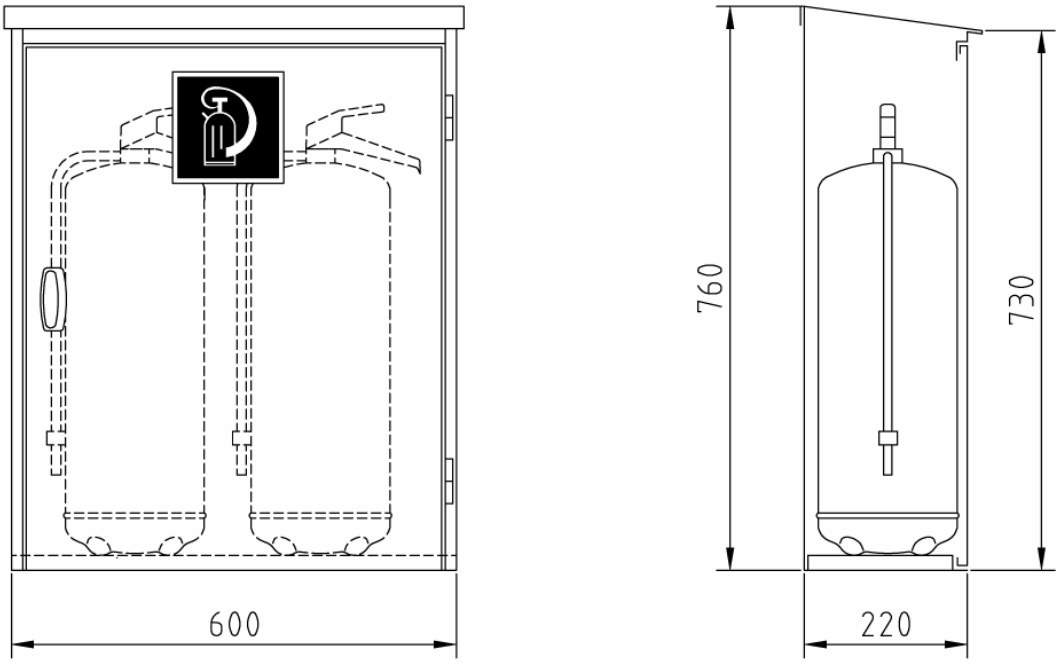

Art.-Nr.:	Oberfläche:
05 43 11	RAL 3001
05 42 11	RAL 9010

Ausschreibungstext:

- Schrankgehäuse und Tür aus verz. Stahlblech, allseitig doppelt abgekantet. Schräges, nach vorne abfallendes Schrankdach.
- Oberflächenausführungen: signalrot RAL 3001 oder reinweiß RAL 9010 pulverbeschichtet
- Türverschluss: Vertieftliegende, schwarze Kunststoff-Griffmuschel mit Federschnäpper. Tür mit Plombiermöglichkeit.
- Hinweisschild nach EU-Richtlinie 92/58/EWG und BGV A8, Piktogramm „Feuerlöschgerät“ aus Selbstklebefolie, Größe: 148 x 148 mm, nicht nachleuchtend, lose beiliegend.
- Verpackung im Einzelkarton
- Gewicht: ca. 13,0 kg

Feuerlöscher-Aufputzschrank Typ FL-A/D-12-G

Abmessungen: 600 x 730/760 x 220 mm (B x H1/H2 x T)

Feuerlöscher-Aufputzschrank • für 1 Kohlendioxid-Feuerlöscher • mit Kunststoff-Griffmuschel

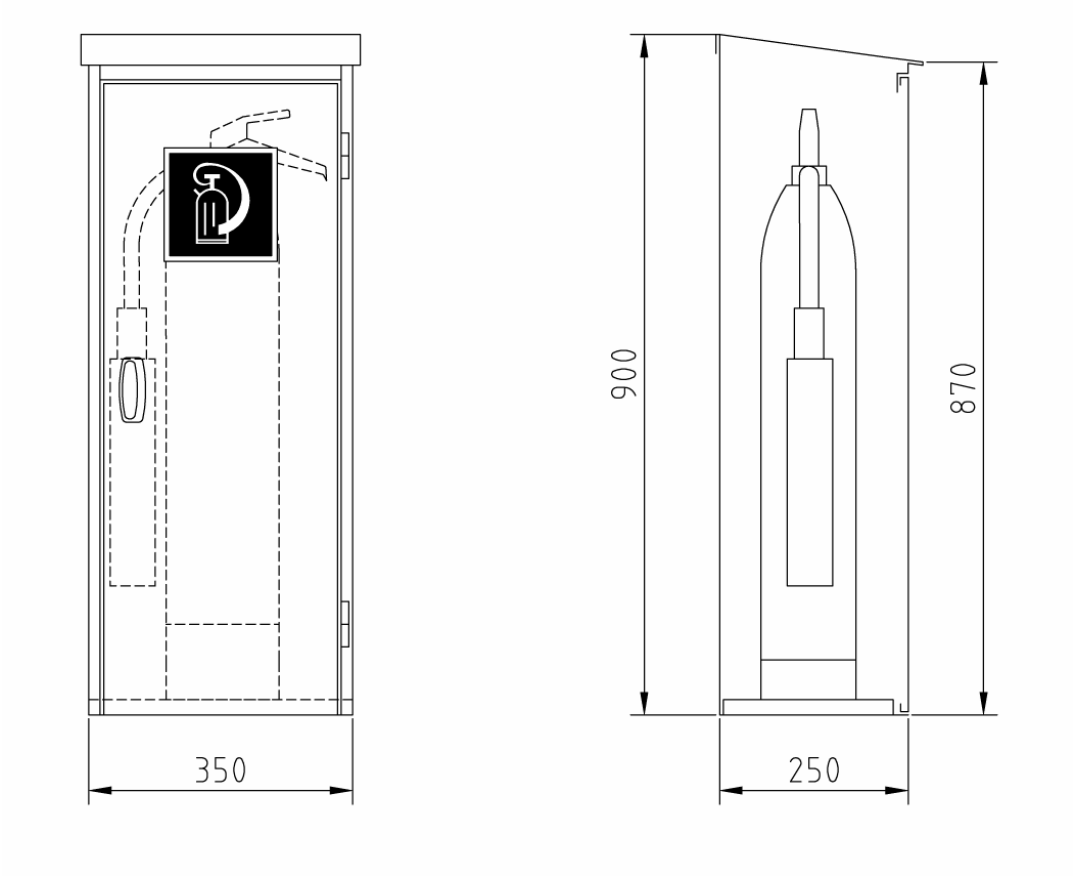

Art.-Nr.:	Oberfläche:
05 43 16	RAL 3001
05 42 16	RAL 9010

Ausschreibungstext:

- Schrankgehäuse und Tür aus verz. Stahlblech, allseitig doppelt abgekantet. Schräges, nach vorne abfallendes Schrankdach.
- Oberflächenausführungen: signalrot RAL 3001 oder reinweiß RAL 9010 pulverbeschichtet
- Türverschluss: Vertieftliegende, schwarze Kunststoff-Griffmuschel mit Federschnäpper. Tür mit Plombiermöglichkeit.
- Hinweisschild nach EU-Richtlinie 92/58/EWG und BGV A8, Piktogramm „Feuerlöschgerät“ aus Selbstklebefolie, Größe: 148 x 148 mm, nicht nachleuchtend, lose beiliegend.
- Verpackung im Einzelkarton
- Gewicht: ca. 10,5 kg

Feuerlöscher-Aufputzschrank Typ FL-A/KS-G

Abmessungen: 350 x 870/900 x 250 mm (B x H1/H2 x T)

Feuerlöscher-Aufputzschrank • für 1 Handfeuerlöscher bis 12 kg • mit Metall-Drehgriff

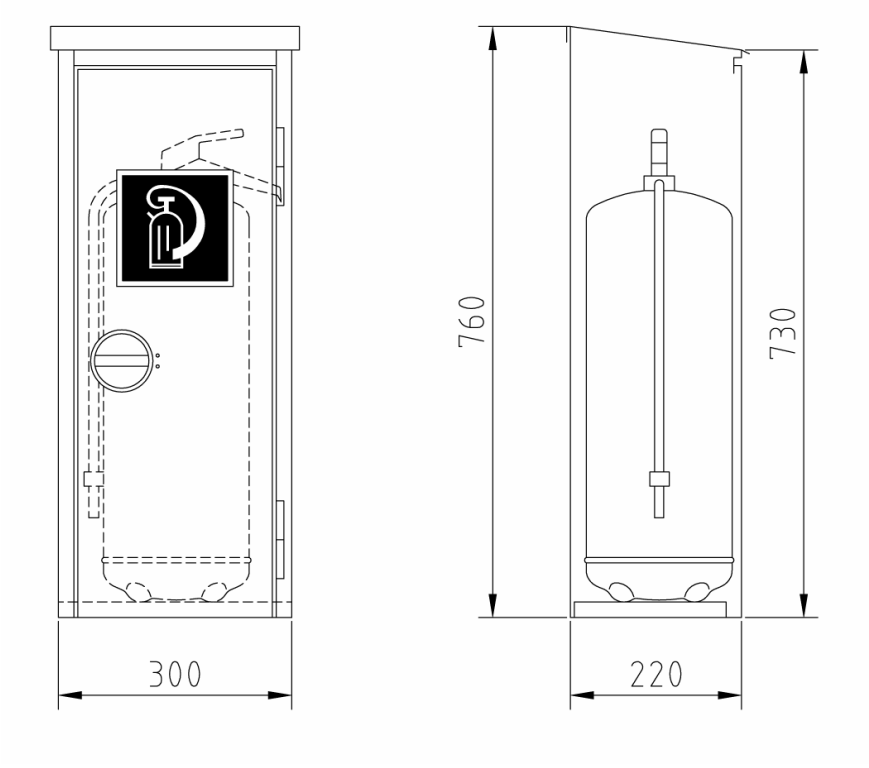

Art.-Nr.:	Oberfläche:
05 43 09	RAL 3001
05 42 09	RAL 9010

Ausschreibungstext:

- Schrankgehäuse und Tür aus verz. Stahlblech, allseitig doppelt abgekantet. Schräges, nach vorne abfallendes Schrankdach.
- Oberflächenausführungen: signalrot RAL 3001 oder reinweiß RAL 9010 pulverbeschichtet
- Türverschluss: Vertieftliegender Metall-Drehgriff aus Aluminium (Leichtmetall) Tür mit Plombiermöglichkeit.
- Hinweisschild nach EU-Richtlinie 92/58/EWG und BGV A8, Piktogramm „Feuerlöschgerät“, aus Selbstklebefolie, Größe: 148 x 148 mm, nicht nachleuchtend, lose beiliegend.
- Verpackung im Einzelkarton
- Gewicht: ca. 8,0 kg

Feuerlöscher-Aufputzschrank Typ FL-A/12-MD

Abmessungen: 300 x 730/760 x 220 mm (B x H1/H2 x T)

Feuerlöscher-Aufputzschrank • für 2 Handfeuerlöscher bis 12 kg • mit Metall-Drehgriff

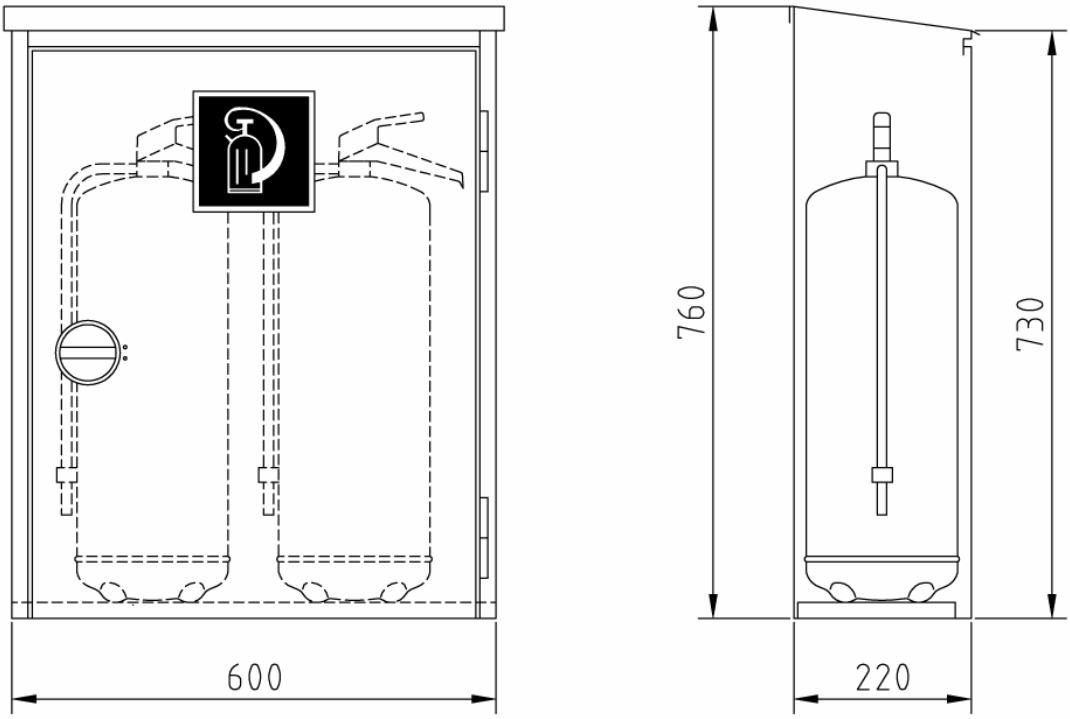

Art.-Nr.:	Oberfläche:
05 43 14	RAL 3001
05 42 14	RAL 9010

Ausschreibungstext:

- Schrankgehäuse und Tür aus verz. Stahlblech, allseitig doppelt abgekantet. Schräges, nach vorne abfallendes Schrankdach.
- Oberflächenausführungen: signalrot RAL 3001 oder reinweiß RAL 9010 pulverbeschichtet
- Türverschluss: Vertieftliegender Metall-Drehgriff aus Aluminium (Leichtmetall) Tür mit Plombiermöglichkeit.
- Hinweisschild nach EU-Richtlinie 92/58/EWG und BGV A8, Piktogramm „Feuerlöschgerät“ aus Selbstklebefolie, Größe: 148 x 148 mm, nicht nachleuchtend, lose beiliegend.
- Verpackung im Einzelkarton
- Gewicht: ca. 13,0 kg

Feuerlöscher-Aufputzschrank Typ FL-A/D-12-MD

Abmessungen: 600 x 730/760 x 220 mm (B x H1/H2 x T)

Feuerlöscher-Aufputzschrank • für 1 Kohlendioxid-Feuerlöscher • mit Metall-Drehgriff

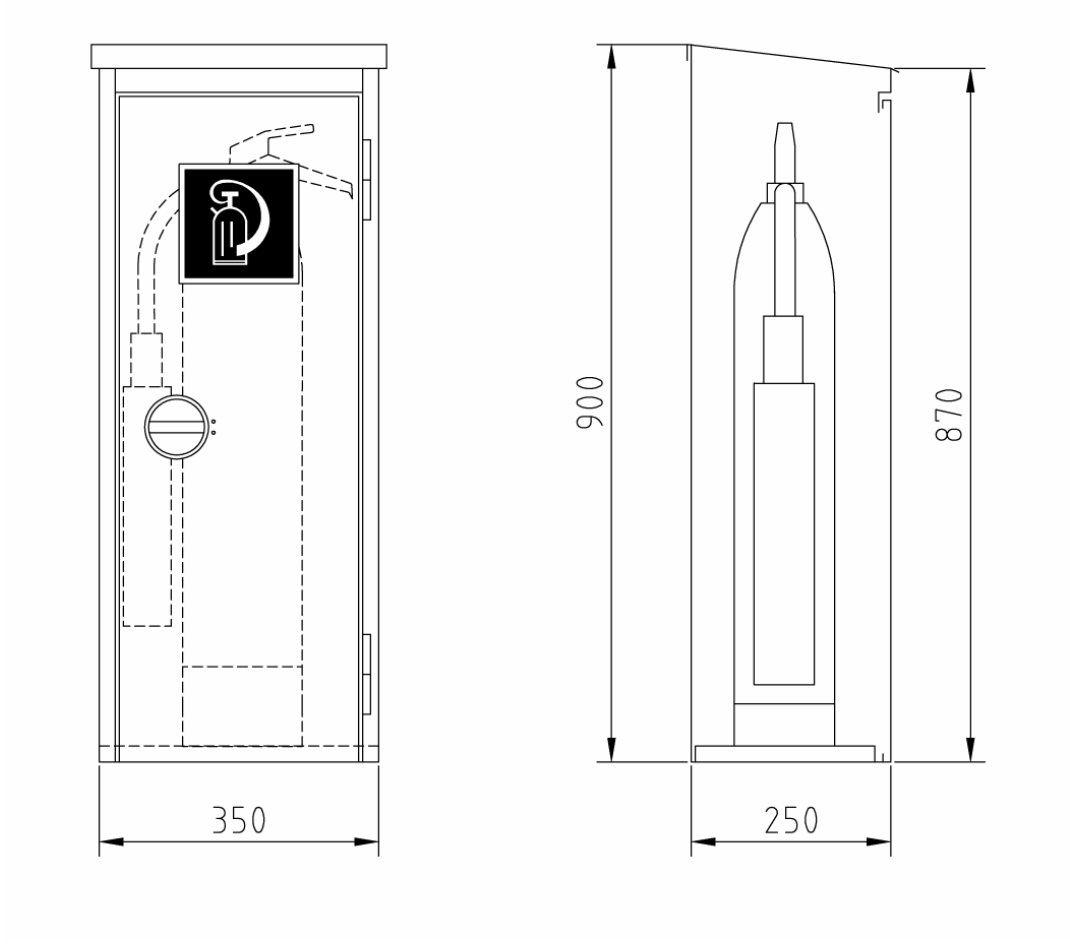

Art.-Nr.:	Oberfläche:
05 43 19	RAL 3001
05 42 19	RAL 9010

Ausschreibungstext:

- Schrankgehäuse und Tür aus verz. Stahlblech, allseitig doppelt abgekantet. Schräges, nach vorne abfallendes Schrankdach.
- Oberflächenausführungen: signalrot RAL 3001 oder reinweiß RAL 9010 pulverbeschichtet
- Türverschluss: Vertieftliegender Metall-Drehgriff aus Aluminium (Leichtmetall) Tür mit Plombiermöglichkeit.
- Hinweisschild nach EU-Richtlinie 92/58/EWG und BGV A8, Piktogramm „Feuerlöschgerät“ aus Selbstklebefolie, Größe: 148 x 148 mm, nicht nachleuchtend, lose beiliegend.
- Verpackung im Einzelkarton
- Gewicht: ca. 10,5 kg

Feuerlöscher-Aufputzschrank Typ FL-A/KS-MD

Abmessungen: 350 x 870/900 x 250 mm (B x H1/H2 x T)

Feuerlöscher-Aufputzschrank • für 1 Handfeuerlöscher bis 12 kg • mit Zylinderschloss

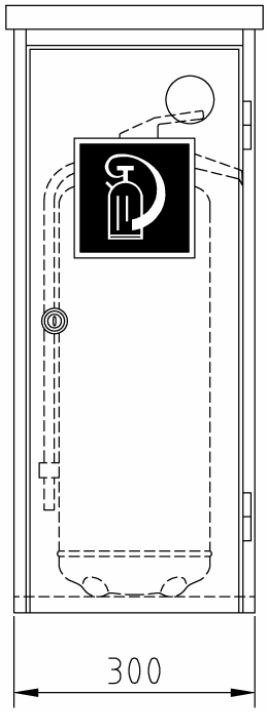

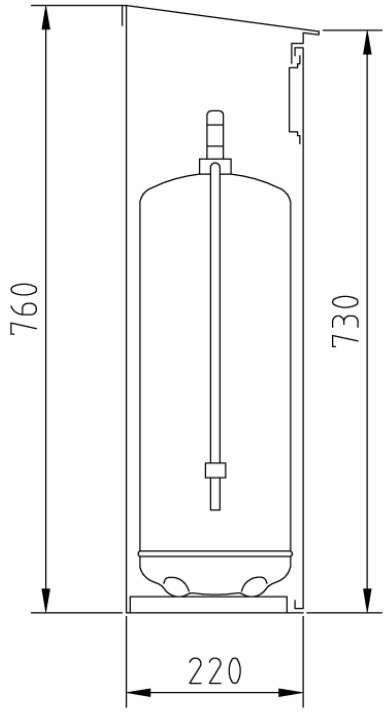

Art.-Nr.:	Oberfläche:
05 43 07	RAL 3001
05 42 07	RAL 9010

Ausschreibungstext:

- Schrankgehäuse und Tür aus verz. Stahlblech, allseitig doppelt abgekantet. Schräges, nach vorne abfallendes Schrankdach.
- Türblatt mit Schlüsselmulde und Dünnglasscheibe, zur Aufbewahrung der Schlüssel
- Oberflächenausführungen: signalrot RAL 3001 oder reinweiß RAL 9010 pulverbeschichtet
- Türverschluss: Abschließbares Zylinder-schloss mit 2 Schlüsseln. Schließung 1D1
- Hinweisschild nach EU-Richtlinie 92/58/EWG und BGV A8, Piktogramm „Feuerlöschgerät“ aus Selbstklebefolie, Größe: 148 x 148 mm, nicht nachleuchtend, lose beiliegend.
- Verpackung im Einzelkarton
- Gewicht: ca. 8,0 kg

Feuerlöscher-Aufputzschrank Typ FL-A/12-Z

Abmessungen: 300 x 730/760 x 220 mm (B x H1/H2 x T)

Feuerlöscher-Aufputzschrank • für 2 Handfeuerlöscher bis 12 kg. • mit Zylinderschloss

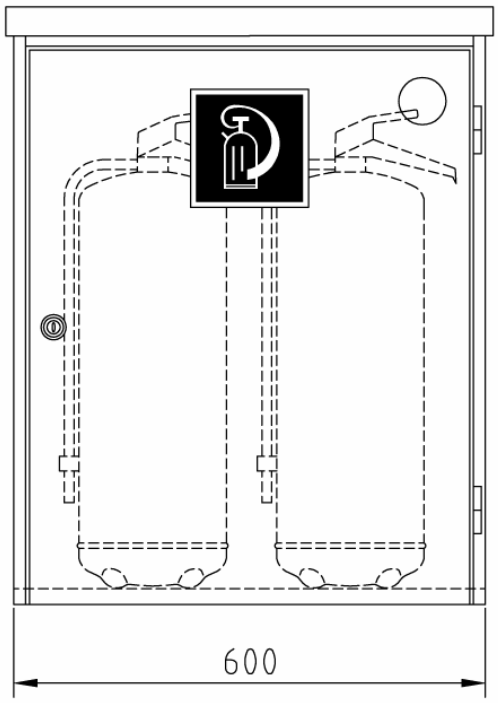

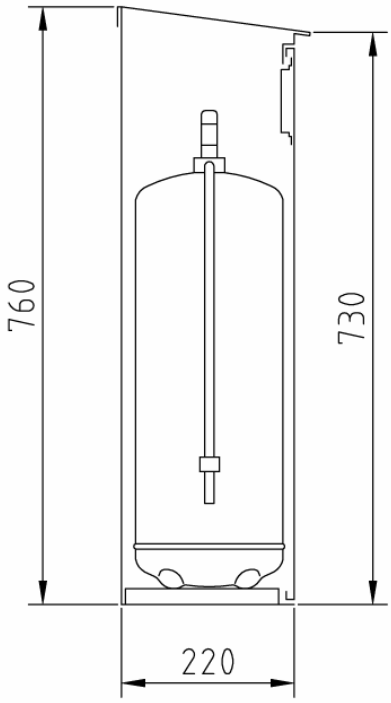

Art.-Nr.:	Oberfläche:
05 43 12	RAL 3001
05 42 12	RAL 9010

Ausschreibungstext:

- Schrankgehäuse und Tür aus verz. Stahlblech, allseitig doppelt abgekantet. Schräges, nach vorne abfallendes Schrankdach.
- Türblatt mit Schlüsselmulde und Dünnglasscheibe, zur Aufbewahrung der Schlüssel
- Oberflächenausführungen: signalrot RAL 3001 <u>oder</u> reinweiß RAL 9010 pulverbeschichtet
- Türverschluss: Abschließbares Zylinder-schloss mit 2 Schlüsseln. Schließung 1D1
- Hinweisschild nach EU-Richtlinie 92/58/EWG und BGV A8, Piktogramm „Feuerlöschgerät“ aus Selbstklebefolie, Größe: 148 x 148 mm, nicht nachleuchtend, lose beiliegend.
- Verpackung im Einzelkarton
- Gewicht: ca. 13,0 kg

Feuerlöscher-Aufputzschrank Typ FL-A/D-12-Z

Abmessungen: 600 x 730/760 x 220 mm (B x H1/H2 x T)

Feuerlöscher-Aufputzschrank • für 1 Kohlendioxid-Feuerlöscher • mit Zylinderschloss

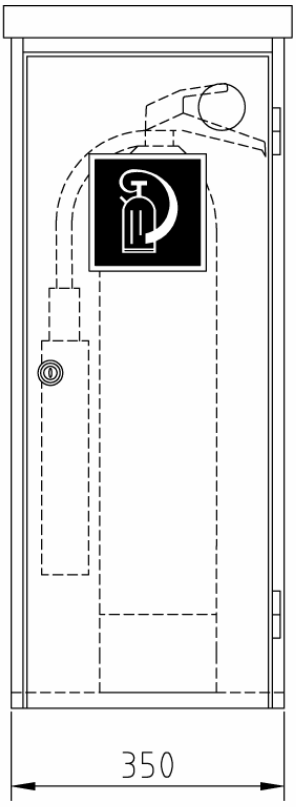

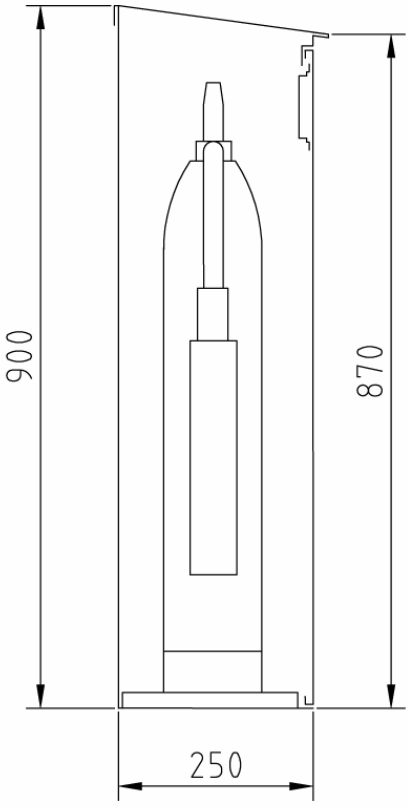

Art.-Nr.:	Oberfläche:
05 43 17	RAL 3001
05 42 17	RAL 9010

Ausschreibungstext:

- Schrankgehäuse und Tür aus verz. Stahlblech, allseitig doppelt abgekantet. Schräges, nach vorne abfallendes Schrankdach.
- Türblatt mit Schlüsselmulde und Dünnglasscheibe, zur Aufbewahrung der Schlüssel
- Oberflächenausführungen: signalrot RAL 3001 oder reinweiß RAL 9010 pulverbeschichtet
- Türverschluss: Abschließbares Zylinder-schloss mit 2 Schlüsseln. Schließung 1D1
- Hinweisschild nach EU-Richtlinie 92/58/EWG und BGV A8, Piktogramm „Feuerlöschgerät“ aus Selbstklebefolie, Größe: 148 x 148 mm, nicht nachleuchtend, lose beiliegend.
- Verpackung im Einzelkarton
- Gewicht: ca. 10,5 kg

Feuerlöscher-Aufputzschrank Typ FL-A/KS-Z

Abmessungen: 350 x 870/900 x 250 mm (B x H1/H2 x T)

Feuerlöscher-Einbauschrank • für 1 Handfeuerlöscher 6 kg • mit Kunststoff-Griffmuschel

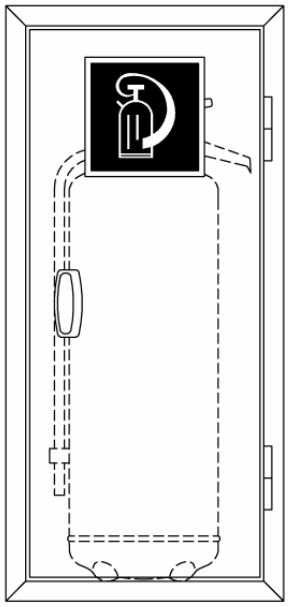

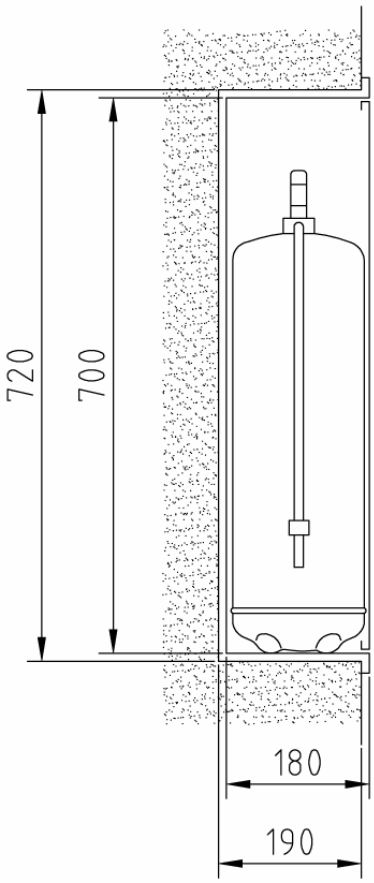

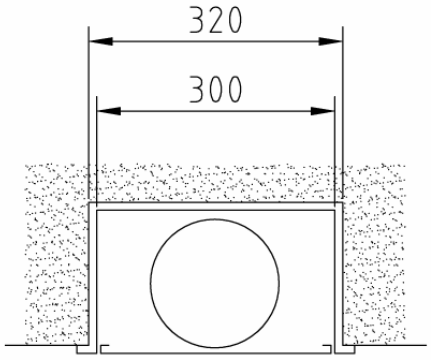

Ausschreibungstext:

- Schrankgehäuse und Tür aus verzinktem Stahlblech, allseitig doppelt abgekantet. Türrahmen mit 25 mm breiter Putzleiste, nahtlos mit dem Schrankgehäuse verbunden.
- Oberflächenausführungen: grundiert, signalrot RAL 3001 oder reinweiß RAL 9010 pulverbeschichtet
- Türverschluss: Vertieftliegende, schwarze Kunststoff-Griffmuschel mit Federschnäpper. Tür mit Plombiermöglichkeit.
- Hinweisschild n. EU-Richtlinie 92/58/EWG und BGV A8, Piktogramm „Feuerlöschgerät“, aus Selbstklebefolie, Größe: 148 x 148 mm, nicht nachleuchtend, lose beiliegend.
- Gewicht: ca. 6,6 kg

Art.-Nr.:	Oberfläche:
05 31 01	grundiert
05 32 01	RAL 3001
05 33 01	RAL 9010

Feuerlöscher-Einbauschrank Typ FL-E/6-G

Abmessungen: 300 x 700 x 180 mm (B x H1/H2 x T)
Erforderliches Nischenmaß: 320 x 720 x 190 mm (B x H x T)

Feuerlöscher-Einbauschrank • für 1 Handfeuerlöscher 12 kg • mit Kunststoff-Griffmuschel

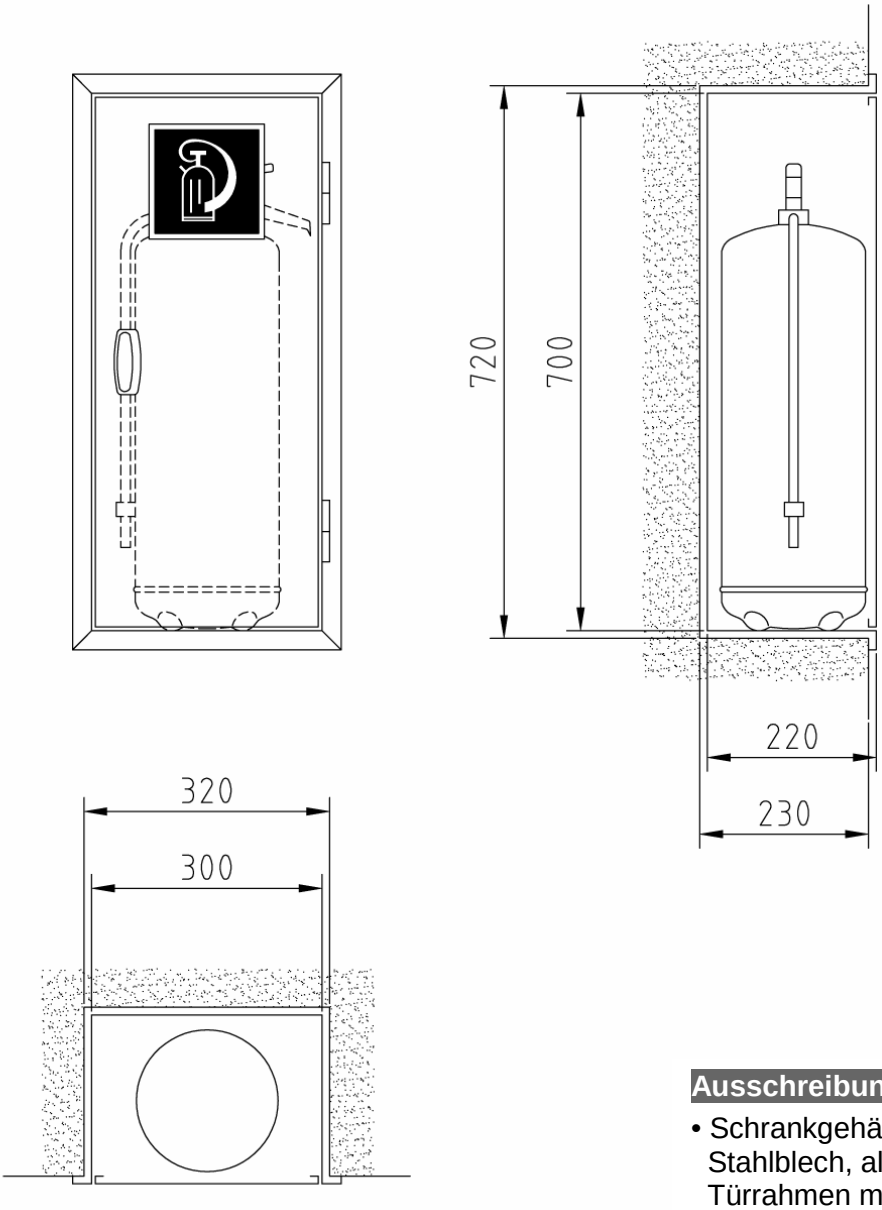

Art.-Nr.:	Oberfläche:
05 31 06	grundiert
05 32 06	RAL 3001
05 33 06	RAL 9010

Feuerlöscher-Einbauschrank Typ FL-E/12-G

Abmessungen: 300 x 700 x 220 mm (B x H1/H2 x T)
Erforderliches Nischenmaß: 320 x 720 x 230 mm (B x H x T)

Ausschreibungstext:

- Schrankgehäuse und Tür aus verzinktem Stahlblech, allseitig doppelt abgekantet. Türrahmen mit 25 mm breiter Putzleiste, nahtlos mit dem Schrankgehäuse verbunden.
- Oberflächenausführungen: grundiert, signalrot RAL 3001 oder reinweiß RAL 9010 pulverbeschichtet
- Türverschluss: Vertieftliegende, schwarze Kunststoff-Griffmuschel mit Federschnäpper. Tür mit Plombiermöglichkeit.
- Hinweisschild n. EU-Richtlinie 92/58/EWG und BGV A8, Piktogramm „Feuerlöschgerät“, aus Selbstklebefolie, Größe: 148 x 148 mm, nicht nachleuchtend, lose beiliegend.
- Gewicht: ca. 6,9 kg

Feuerlöscher-Einbauschrank • für 2 Handfeuerlöscher 12 kg • mit Kunststoff-Griffmuschel

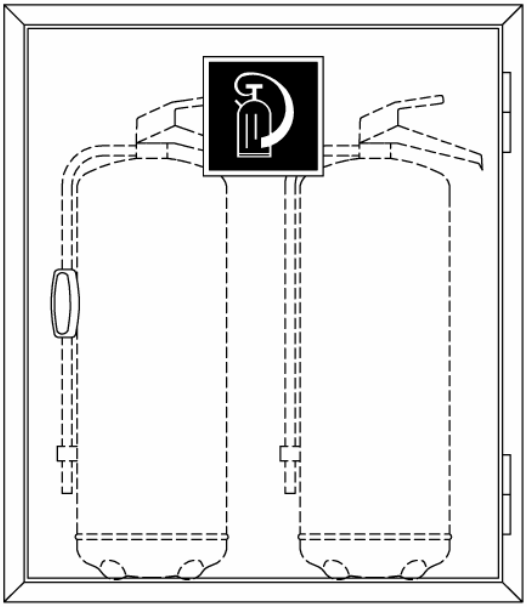

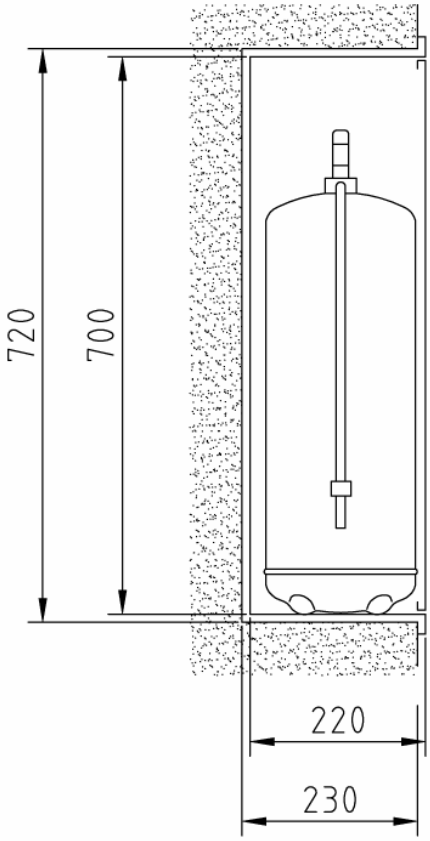

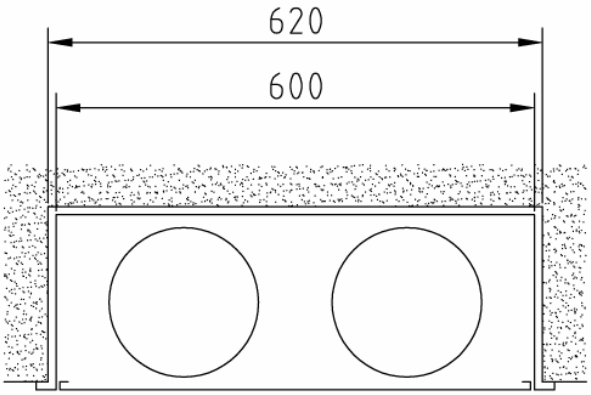

Ausschreibungstext:

- Schrankgehäuse und Tür aus verzinktem Stahlblech, allseitig doppelt abgekantet. Türrahmen mit 25 mm breiter Putzleiste, nahtlos mit dem Schrankgehäuse verbunden.
- Oberflächenausführungen: grundiert, signalrot RAL 3001 oder reinweiß RAL 9010 pulverbeschichtet
- Türverschluss: Vertieftliegende, schwarze Kunststoff-Griffmuschel mit Federschnäpper. Tür mit Plombiermöglichkeit.
- Hinweisschild n. EU-Richtlinie 92/58/EWG und BGV A8, Piktogramm „Feuerlöschgerät“, aus Selbstklebefolie, Größe: 148 x 148 mm, nicht nachleuchtend, lose beiliegend.
- Gewicht: ca. 11,8 kg

Art.-Nr.:	Oberfläche:
05 31 11	grundiert
05 32 11	RAL 3001
05 33 11	RAL 9010

Feuerlöscher-Einbauschrank Typ FL-E/D-12-G

Abmessungen: 600 x 700 x 220 mm (B x H1/H2 x T)
Erforderliches Nischenmaß: 620 x 720 x 230 mm (B x H x T)

Feuerlöscher-Einbauschrank • für 1 Kohlendioxid-Feuerlöscher • mit Kunststoff-Griffmuschel

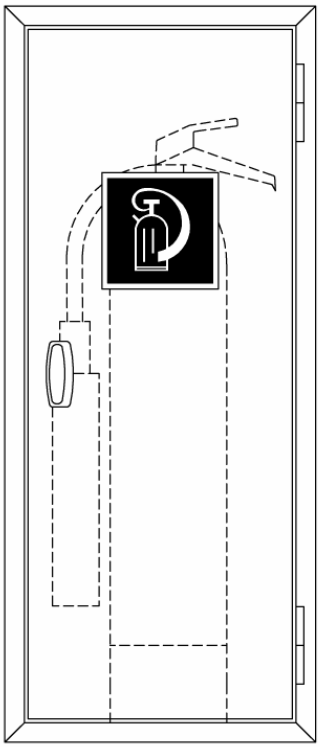

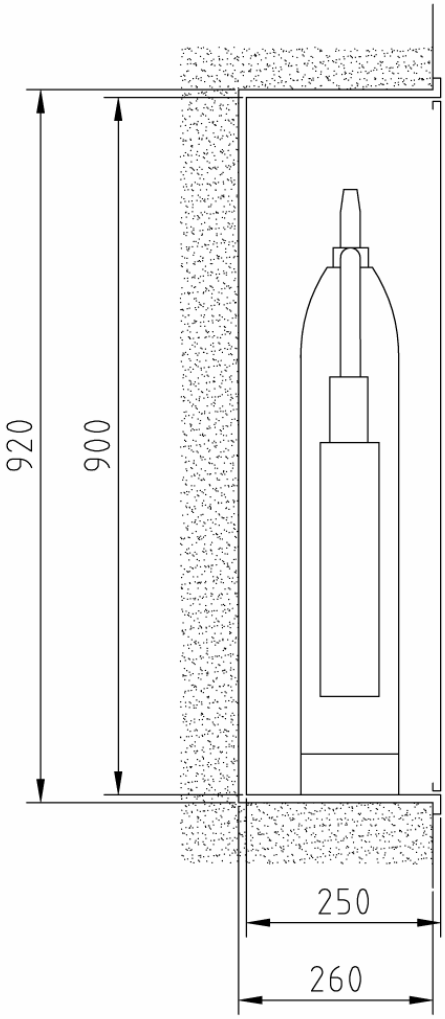

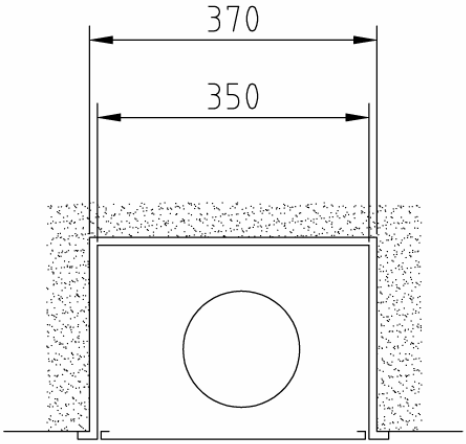

Ausschreibungstext:

- Schrankgehäuse und Tür aus verzinktem Stahlblech, allseitig doppelt abgekantet. Türrahmen mit 25 mm breiter Putzleiste, nahtlos mit dem Schrankgehäuse verbunden.
- Oberflächenausführungen: grundiert, signalrot RAL 3001 oder reinweiß RAL 9010 pulverbeschichtet
- Türverschluss: Vertieftliegende, schwarze Kunststoff-Griffmuschel mit Federschnäpper. Tür mit Plombiermöglichkeit.
- Hinweisschild n. EU-Richtlinie 92/58/EWG und BGV A8, Piktogramm „Feuerlöschgerät“, aus Selbstklebefolie, Größe: 148 x 148 mm, nicht nachleuchtend, lose beiliegend.
- Gewicht: ca. 10,5 kg

Art.-Nr.:	Oberfläche:
05 31 16	grundiert
05 32 16	RAL 3001
05 33 16	RAL 9010

Feuerlöscher-Einbauschrank Typ FL-E/KS-G

Abmessungen: 350 x 900 x 250 mm (B x H1/H2 x T)
Erforderliches Nischenmaß: 370 x 920 x 260 mm (B x H x T)

Feuerlöscher-Einbauschrank • für 1 Handfeuerlöscher 6 kg • mit Metall-Drehgriff

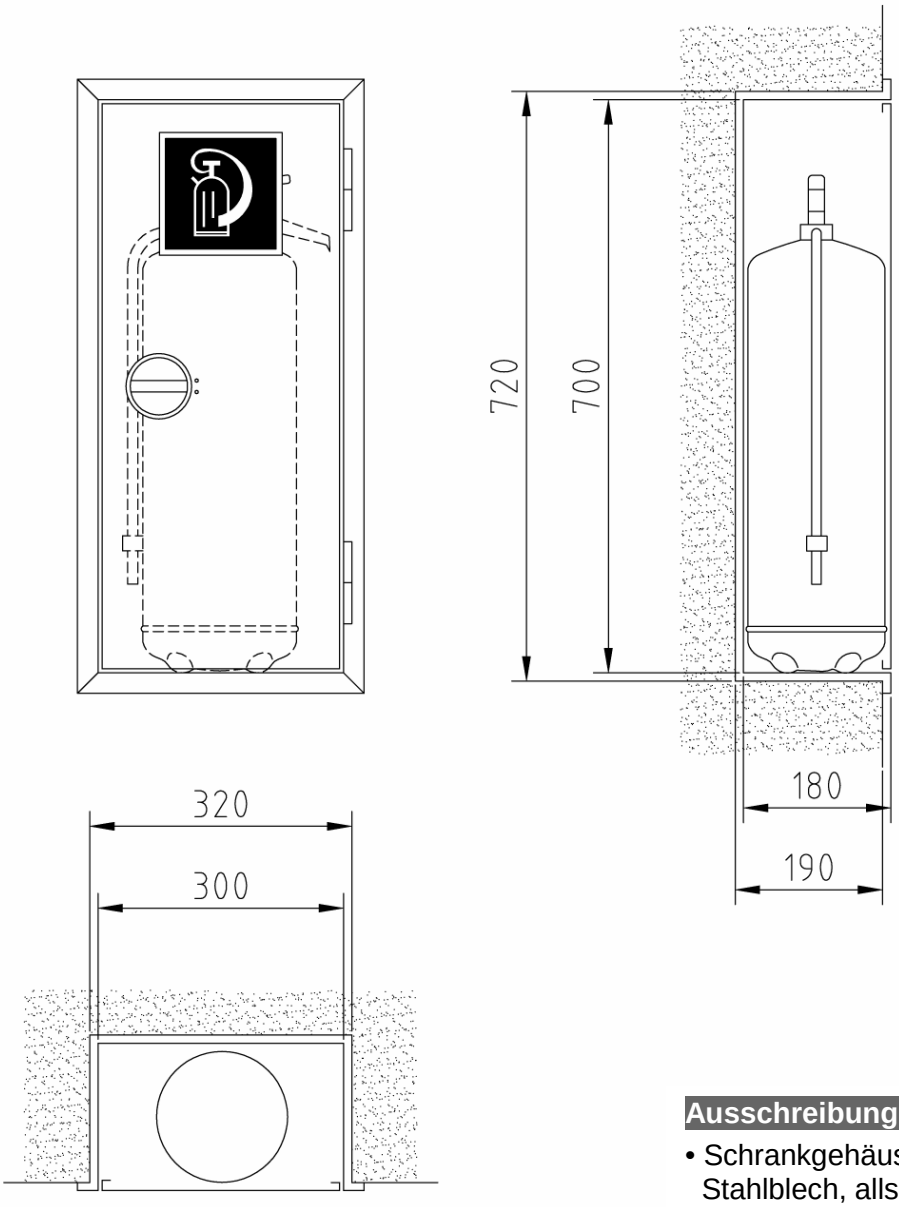

Ausschreibungstext:

- Schrankgehäuse und Tür aus verzinktem Stahlblech, allseitig doppelt abgekantet. Türrahmen mit 25 mm breiter Putzleiste, nahtlos mit dem Schrankgehäuse verbunden.
- Oberflächenausführungen: grundiert, signalrot RAL 3001 oder reinweiß RAL 9010 pulverbeschichtet
- Türverschluss: Vertieftliegender Metall-Drehgriff aus Aluminium (Leichtmetall) Tür mit Plombiermöglichkeit.
- Hinweisschild n. EU-Richtlinie 92/58/EWG und BGV A8, Piktogramm „Feuerlöschgerät“, aus Selbstklebefolie, Größe: 148 x 148 mm, nicht nachleuchtend, lose beiliegend.
- Gewicht: ca. 6,6 kg

Art.-Nr.:	Oberfläche:
05 31 04	grundiert
05 32 04	RAL 3001
05 33 04	RAL 9010

Feuerlöscher-Einbauschrank Typ FL-E/6-MD

Abmessungen: 300 x 700 x 180 mm (B x H1/H2 x T)
Erforderliches Nischenmaß: 320 x 720 x 190 mm (B x H x T)

Feuerlöscher-Einbauschrank • für 1 Handfeuerlöscher 12 kg • mit Metall-Drehgriff

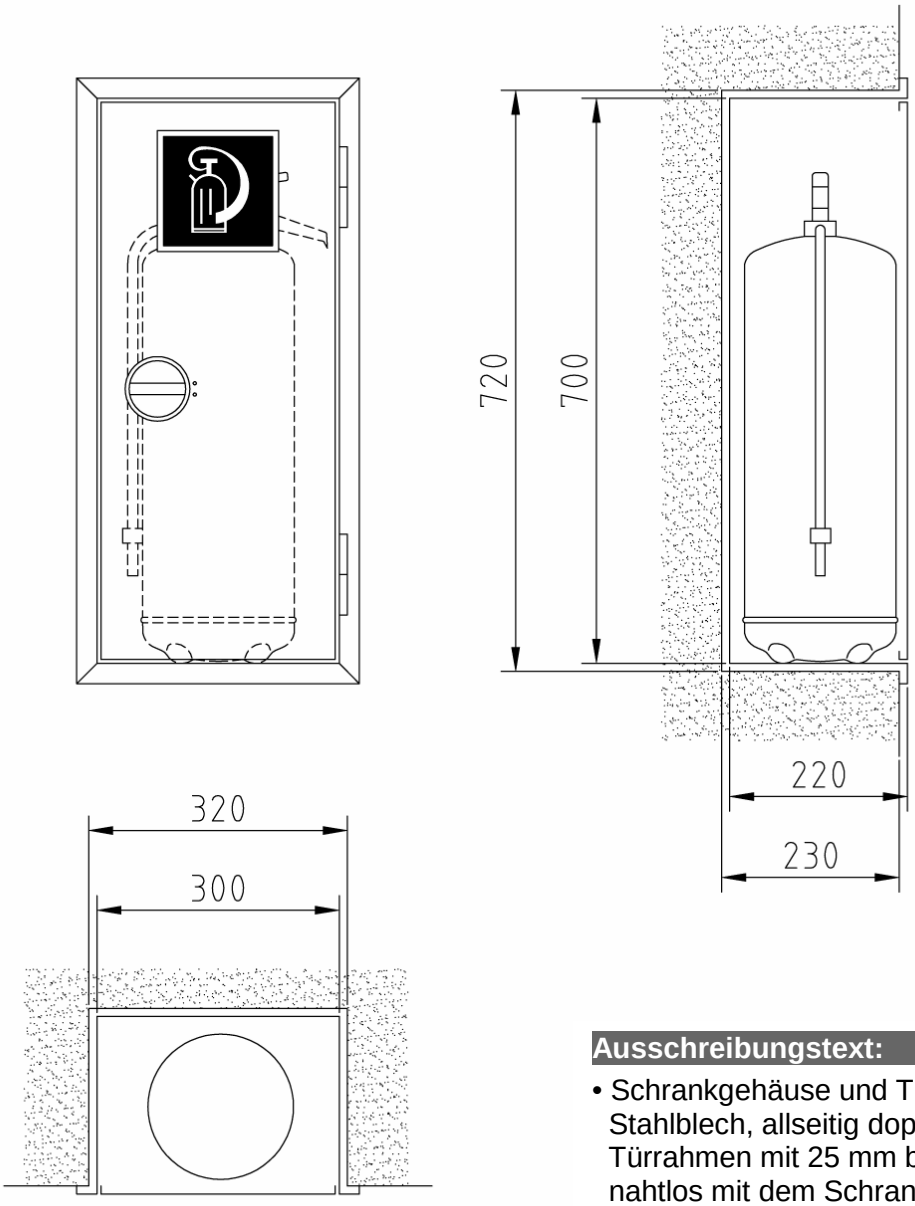

Ausschreibungstext:

- Schrankgehäuse und Tür aus verzinktem Stahlblech, allseitig doppelt abgekantet. Türrahmen mit 25 mm breiter Putzleiste, nahtlos mit dem Schrankgehäuse verbunden.
- Oberflächenausführungen: grundiert, signalrot RAL 3001 oder reinweiß RAL 9010 pulverbeschichtet
- Türverschluss: Vertieftliegender Metall-Drehgriff aus Aluminium (Leichtmetall) Tür mit Plombiermöglichkeit.
- Hinweisschild n. EU-Richtlinie 92/58/EWG und BGV A8, Piktogramm „Feuerlöschgerät“, aus Selbstklebefolie, Größe: 148 x 148 mm, nicht nachleuchtend, lose beiliegend.
- Gewicht: ca. 6,9 kg

Art.-Nr.:	Oberfläche:
05 31 29	grundiert
05 32 29	RAL 3001
05 33 29	RAL 9010

Feuerlöscher-Einbauschrank Typ FL-E/12-MD

Abmessungen: 300 x 700 x 220 mm (B x H1/H2 x T)
Erforderliches Nischenmaß: 320 x 720 x 230 mm (B x H x T)

Feuerlöscher-Einbauschrank • für 2 Handfeuerlöscher 12 kg • mit Metall-Drehgriff

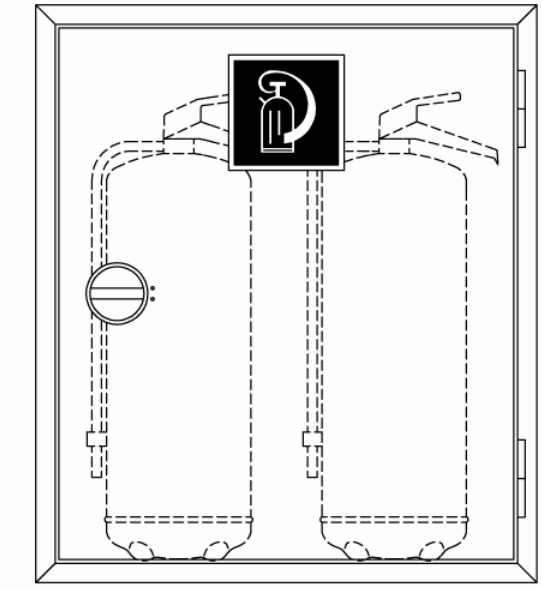

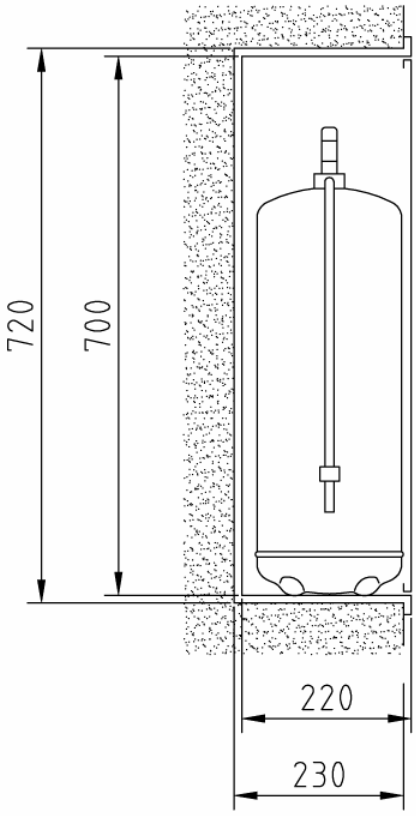

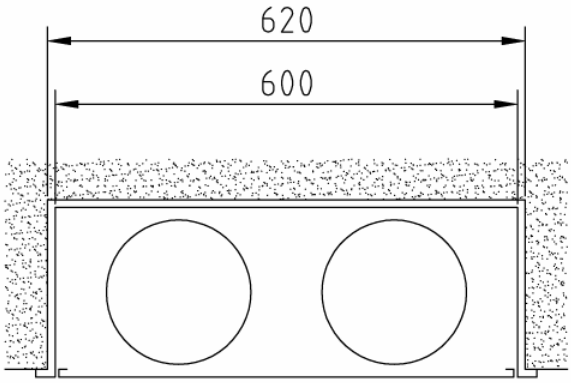

Ausschreibungstext:

- Schrankgehäuse und Tür aus verzinktem Stahlblech, allseitig doppelt abgekantet. Türrahmen mit 25 mm breiter Putzleiste, nahtlos mit dem Schrankgehäuse verbunden.
- Oberflächenausführungen: grundiert, signalrot RAL 3001 oder reinweiß RAL 9010 pulverbeschichtet
- Türverschluss: Vertieftliegender Metall-Drehgriff aus Aluminium (Leichtmetall) Tür mit Plombiermöglichkeit.
- Hinweisschild n. EU-Richtlinie 92/58/EWG und BGV A8, Piktogramm „Feuerlöschgerät“, aus Selbstklebefolie, Größe: 148 x 148 mm, nicht nachleuchtend, lose beiliegend.
- Gewicht: ca. 11,8 kg

Art.-Nr.:	Oberfläche:
05 31 14	grundiert
05 32 14	RAL 3001
05 33 14	RAL 9010

Feuerlöscher-Einbauschrank Typ FL-E/D-12-MD

Abmessungen: 600 x 700 x 220 mm (B x H1/H2 x T)
Erforderliches Nischenmaß: 620 x 720 x 230 mm (B x H x T)

Feuerlöscher-Einbauschrank • für 1 Kohlendioxid-Feuerlöscher • mit Metall-Drehgriff

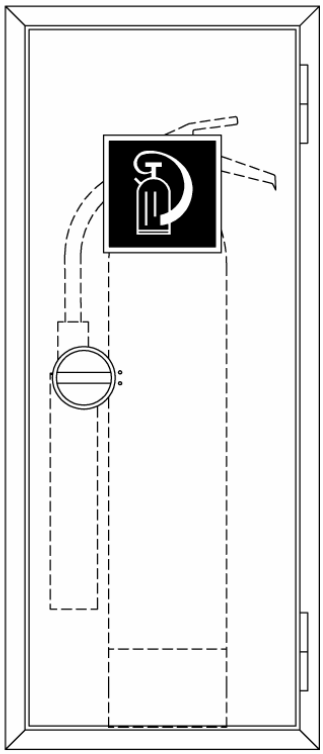

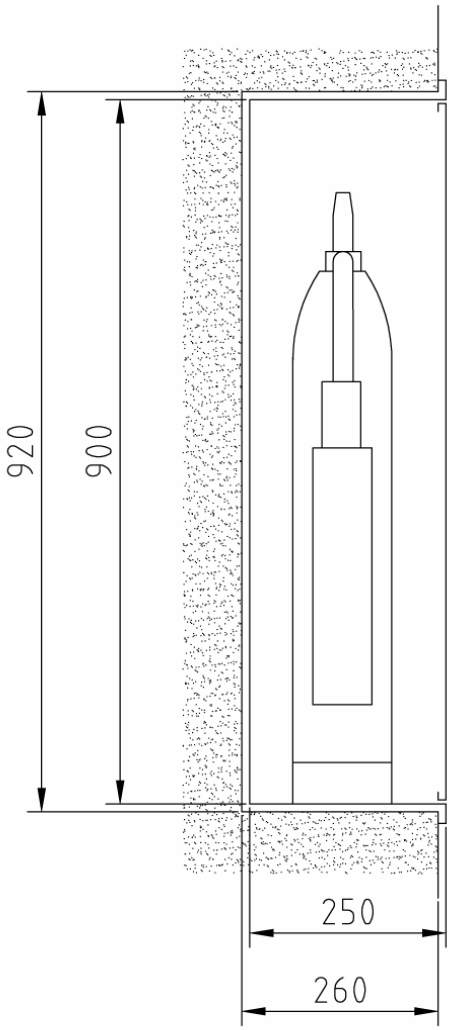

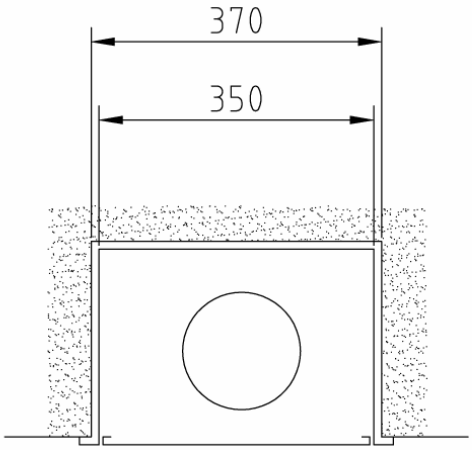

Ausschreibungstext:

- Schrankgehäuse und Tür aus verzinktem Stahlblech, allseitig doppelt abgekantet. Türrahmen mit 25 mm breiter Putzleiste, nahtlos mit dem Schrankgehäuse verbunden.
- Oberflächenausführungen: grundiert, signalrot RAL 3001 oder reinweiß RAL 9010 pulverbeschichtet
- Türverschluss: Vertieftliegender Metall-Drehgriff aus Aluminium (Leichtmetall) Tür mit Plombiermöglichkeit.
- Hinweisschild n. EU-Richtlinie 92/58/EWG und BGV A8, Piktogramm „Feuerlöschgerät“, aus Selbstklebefolie, Größe: 148 x 148 mm, nicht nachleuchtend, lose beiliegend.
- Gewicht: ca. 10,5 kg

Art.-Nr.:	Oberfläche:
05 31 19	grundiert
05 32 19	RAL 3001
05 33 19	RAL 9010

Feuerlöscher-Einbauschrank Typ FL-E/KS-MD

Abmessungen: 350 x 900 x 250 mm (B x H1/H2 x T)
Erforderliches Nischenmaß: 370 x 920 x 260 mm (B x H x T)

Feuerlöscher-Einbauschrank • für 1 Handfeuerlöscher 6 kg • mit Zylinderschloss

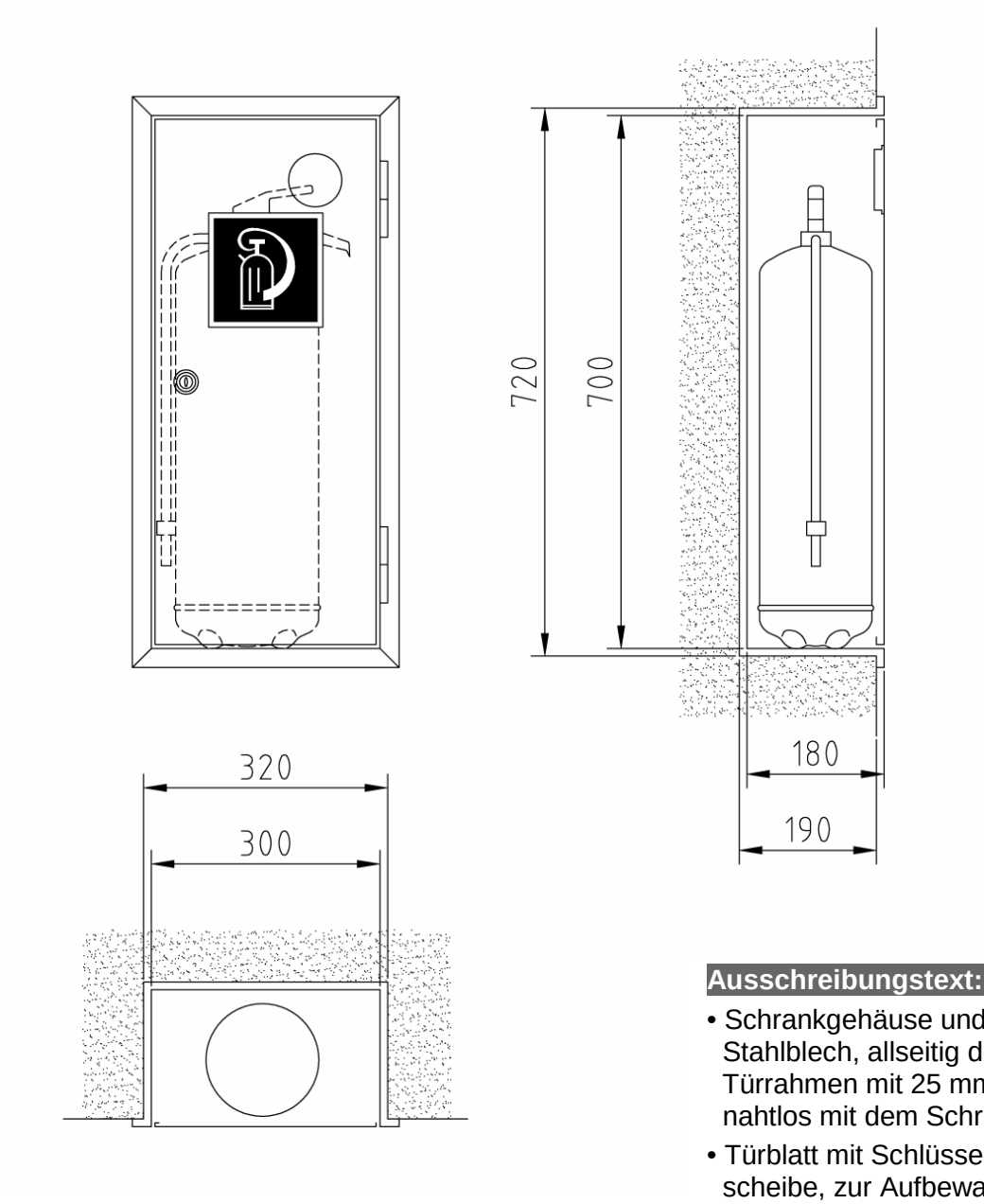

Ausschreibungstext:

- Schrankgehäuse und Tür aus verzinktem Stahlblech, allseitig doppelt abgekantet. Türrahmen mit 25 mm breiter Putzleiste, nahtlos mit dem Schrankgehäuse verbunden.
- Türblatt mit Schlüsselmulde und Dünnglas-scheibe, zur Aufbewahrung der Schlüssel
- Oberflächenausführungen: grundiert, signalrot RAL 3001 oder rein weiß RAL 9010 pulverbeschichtet
- Türverschluss: Abschließbares Zylinder-schloss mit 2 Schlüsseln. Schließung 1D1
- Hinweisschild n. EU-Richtlinie 92/58/EWG und BGV A8, Piktogramm „Feuerlöschgerät“, aus Selbstklebefolie, Größe: 148 x 148 mm, nicht nachleuchtend, lose beiliegend.
- Gewicht: ca. 7,2 kg

Art.-Nr.:	Oberfläche:
05 31 02	grundiert
05 32 02	RAL 3001
05 33 02	RAL 9010

Feuerlöscher-Einbauschrank Typ FL-E/6-Z

Abmessungen: 300 x 700 x 180 mm (B x H1/H2 x T)
Erforderliches Nischenmaß: 320 x 720 x 190 mm (B x H x T)

Feuerlöscher-Einbauschrank • für 1 Handfeuerlöscher 12 kg • mit Zylinderschloss

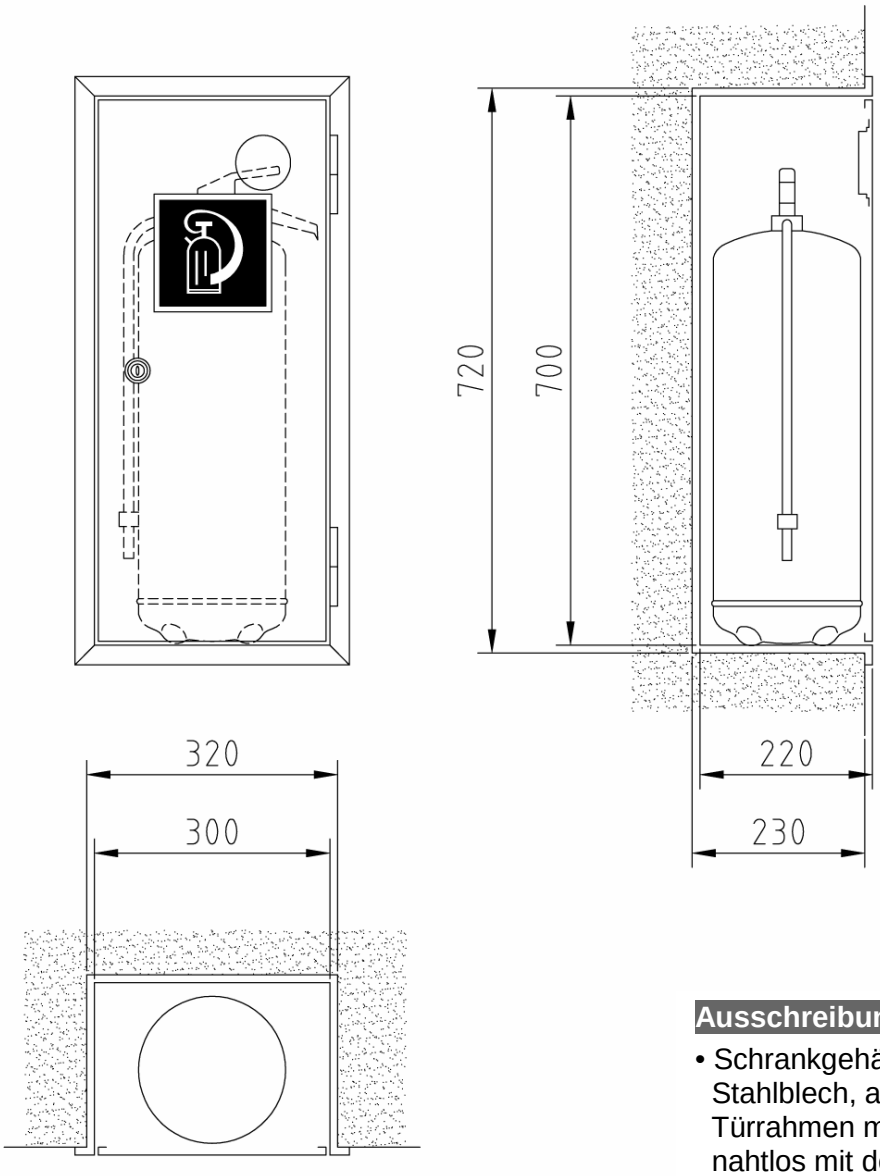

Ausschreibungstext:

- Schrankgehäuse und Tür aus verzinktem Stahlblech, allseitig doppelt abgekantet. Türrahmen mit 25 mm breiter Putzleiste, nahtlos mit dem Schrankgehäuse verbunden.
- Türblatt mit Schlüsselmulde und Dünnglas-scheibe, zur Aufbewahrung der Schlüssel
- Oberflächenausführungen: grundiert, signalrot RAL 3001 oder reinweiß RAL 9010 pulverbeschichtet
- Türverschluss: Abschließbares Zylinder-schloss mit 2 Schlüsseln. Schließung 1D1
- Hinweisschild n. EU-Richtlinie 92/58/EWG und BGV A8, Piktogramm „Feuerlöschgerät“, aus Selbstklebefolie, Größe: 148 x 148 mm, nicht nachleuchtend, lose beiliegend.
- Gewicht: ca. 7,5 kg

Art.-Nr.:	Oberfläche:
05 31 07	grundiert
05 32 07	RAL 3001
05 33 07	RAL 9010

Feuerlöscher-Einbauschrank Typ FL-E/12-Z

Abmessungen: 300 x 700 x 220 mm (B x H1/H2 x T)
Erforderliches Nischenmaß: 320 x 720 x 230 mm (B x H x T)

Feuerlöscher-Einbauschrank • für 2 Handfeuerlöscher 12 kg • mit Zylinderschloss

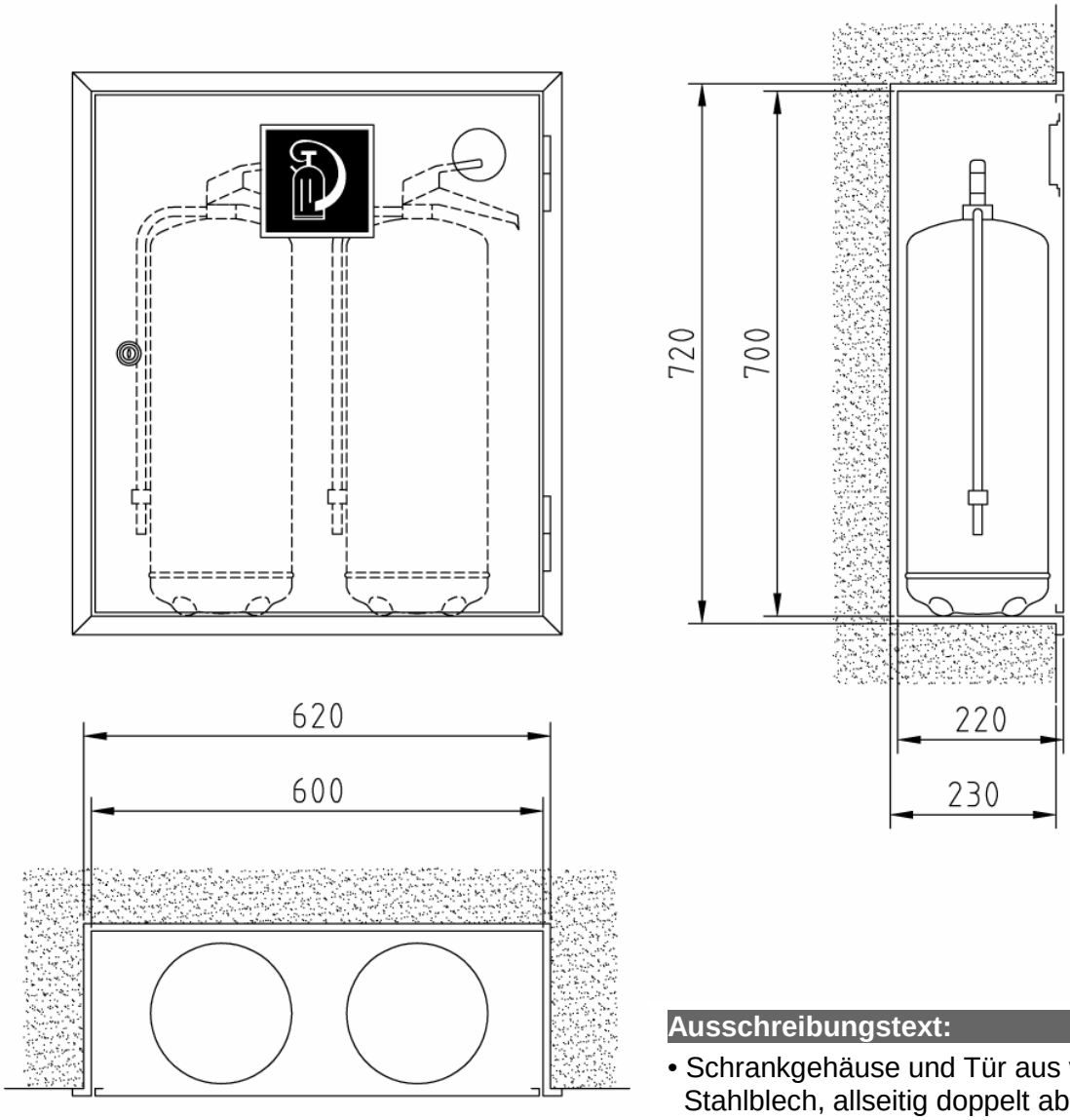

Ausschreibungstext:

- Schrankgehäuse und Tür aus verzinktem Stahlblech, allseitig doppelt abgekantet. Türrahmen mit 25 mm breiter Putzleiste, nahtlos mit dem Schrankgehäuse verbunden.
- Türblatt mit Schlüsselmulde und Dünnglas-scheibe, zur Aufbewahrung der Schlüssel
- Oberflächenausführungen: grundiert, signalrot RAL 3000 oder reinweiß RAL 9010 pulverbeschichtet
- Türverschluss: Abschließbares Zylinder-schloss mit 2 Schlüsseln. Schließung 1D1
- Hinweisschild n. EU-Richtlinie 92/58/EWG und BGV A8, Piktogramm „Feuerlöschgerät“, aus Selbstklebefolie, Größe: 148 x 148 mm, nicht nachleuchtend, lose beiliegend.
- Gewicht: ca. 12,0 kg

Art.-Nr.:	Oberfläche:
05 31 12	grundiert
05 32 12	RAL 3001
05 33 12	RAL 9010

Feuerlöscher-Einbauschrank Typ FL-E/D-12-Z

Abmessungen: 600 x 700 x 220 mm (B x H1/H2 x T)
Erforderliches Nischenmaß: 620 x 720 x 230 mm (B x H x T)

Feuerlöscher-Einbauschrank • für 1 Kohlendioxid-Feuerlöscher • mit Zylinderschloss

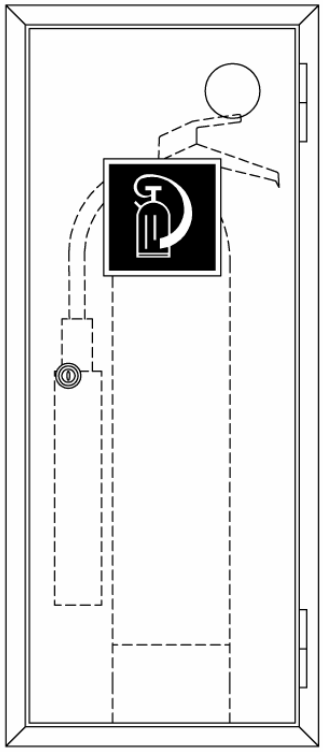

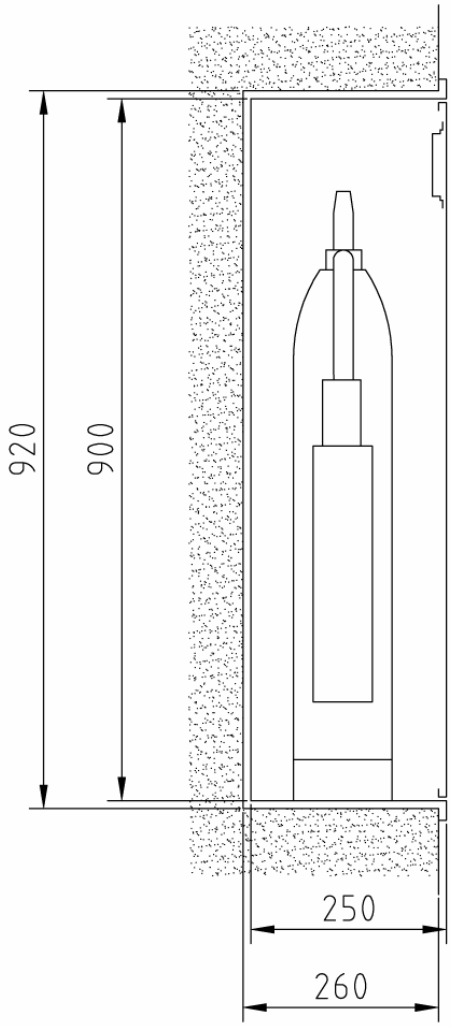

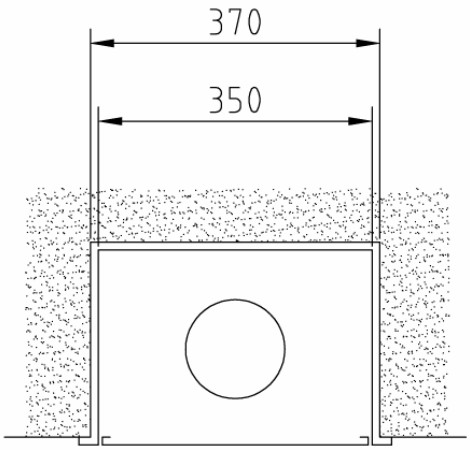

Ausschreibungstext:

- Schrankgehäuse und Tür aus verzinktem Stahlblech, allseitig doppelt abgekantet. Türrahmen mit 25 mm breiter Putzleiste, nahtlos mit dem Schrankgehäuse verbunden.
- Türblatt mit Schlüsselmulde und Dünnglas-scheibe, zur Aufbewahrung der Schlüssel
- Oberflächenausführungen: grundiert, signalrot RAL 3001 oder reinweiß RAL 9010 pulverbeschichtet
- Türverschluss: Abschließbares Zylinder-schloss mit 2 Schlüsseln. Schließung 1D1
- Hinweisschild n. EU-Richtlinie 92/58/EWG und BGV A8, Piktogramm „Feuerlöschgerät“, aus Selbstklebefolie, Größe: 148 x 148 mm, nicht nachleuchtend, lose beiliegend.
- Gewicht: ca. 11,0 kg

Art.-Nr.:	Oberfläche:
05 31 17	grundiert
05 32 17	RAL 3001
05 33 17	RAL 9010

Feuerlöscher-Einbauschrank Typ FL-E/KS-Z

Abmessungen: 350 x 900 x 250 mm (B x H1/H2 x T)
Erforderliches Nischenmaß: 370 x 920 x 260 mm (B x H x T)

Feuerlöscher-Einbauschrank • für 1 Handfeuerlöscher bis 6 kg • mit Meldereinbauvorrichtung

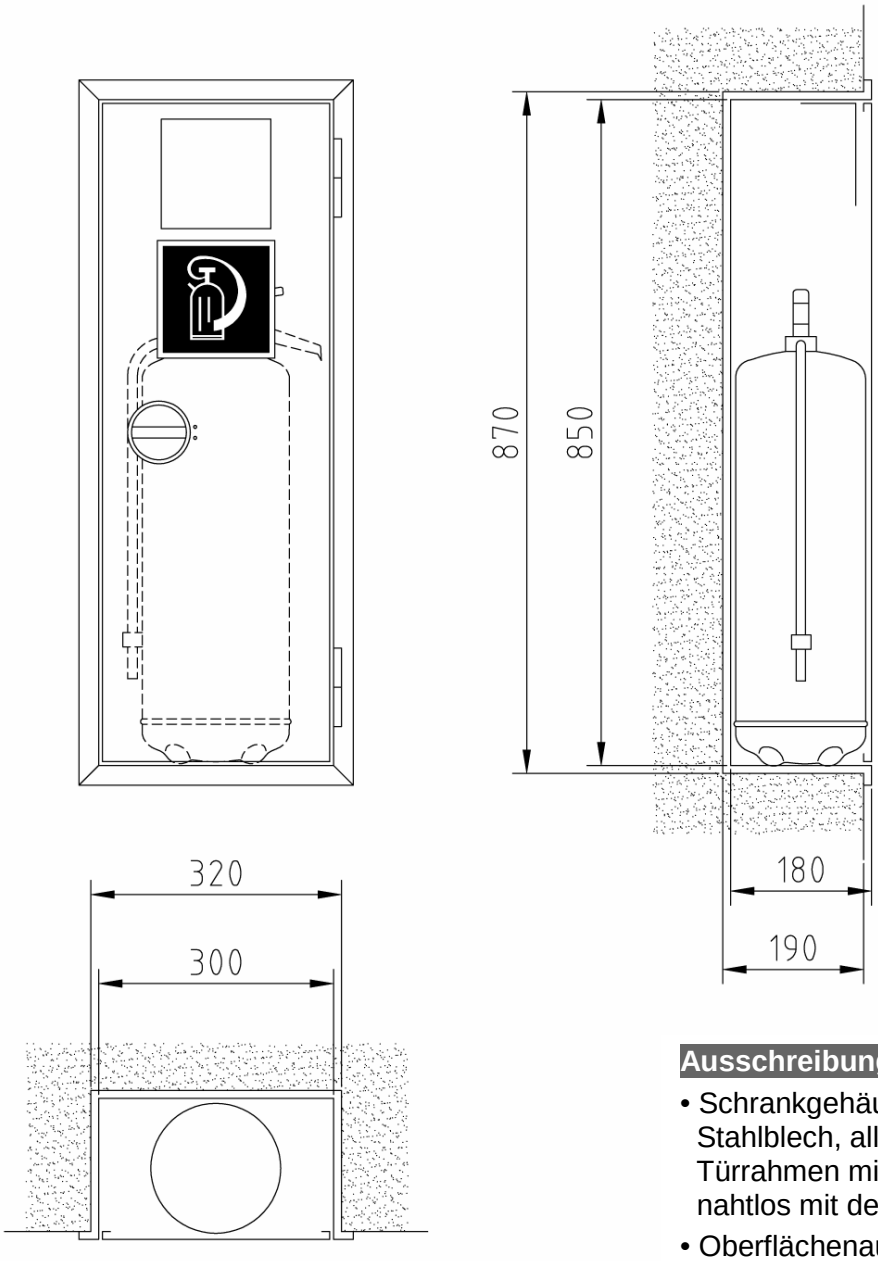

Ausschreibungstext:

- Schrankgehäuse und Tür aus verzinktem Stahlblech, allseitig doppelt abgekantet. Türrahmen mit 25 mm breiter Putzleiste, nahtlos mit dem Schrankgehäuse verbunden.
- Oberflächenausführungen: grundiert, signalrot RAL 3001 oder reinweiß RAL 9010 pulverbeschichtet
- Türverschluss: Vertieftliegender Metall-Drehgriff aus Aluminium (Leichtmetall) Tür mit Plombiermöglichkeit.
- Hinweisschild n. EU-Richtlinie 92/58/EWG und BGV A8, Piktogramm „Feuerlöschgerät“, aus Selbstklebefolie, Größe: 148 x 148 mm, nicht nachleuchtend, lose beiliegend.
- Gewicht: ca. 10,3 kg

Art.-Nr.:	Oberfläche:
05 31 25	grundiert
05 32 25	RAL 3001
05 33 25	RAL 9010

Feuerlöscher-Einbauschrank Typ FL-E/6-M-MD

Abmessungen: 300 x 850 x 180 mm (B x H x T)
Erforderliches Nischenmaß: 320 x 870 x 190 mm (B x H x T)

Feuerlöscher-Einbauschrank • für 1 Handfeuerlöscher bis 12 kg • mit Meldereinbauvorrichtung

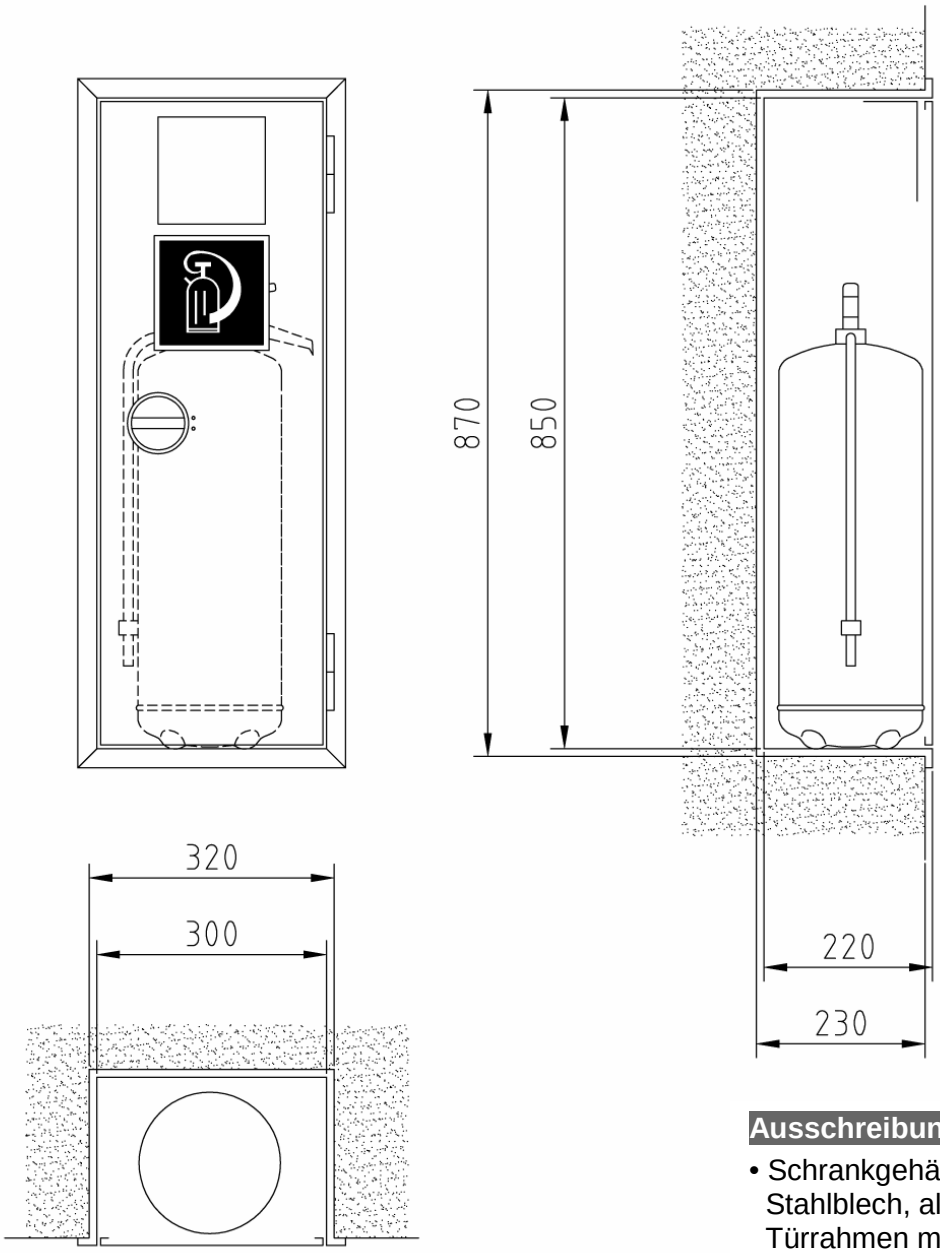

Ausschreibungstext:

- Schrankgehäuse und Tür aus verzinktem Stahlblech, allseitig doppelt abgekantet. Türrahmen mit 25 mm breiter Putzleiste, nahtlos mit dem Schrankgehäuse verbunden.
- Oberflächenausführungen: grundiert, signalrot RAL 3001 oder reinweiß RAL 9010 pulverbeschichtet
- Türverschluss: Vertieftliegender Metall-Drehgriff aus Aluminium (Leichtmetall) Tür mit Plombiermöglichkeit.
- Hinweisschild n. EU-Richtlinie 92/58/EWG und BGV A8, Piktogramm „Feuerlöschgerät“, aus Selbstklebefolie, Größe: 148 x 148 mm, nicht nachleuchtend, lose beiliegend.
- Gewicht: ca. 12,0 kg

Art.-Nr.:	Oberfläche:
05 31 27	grundiert
05 32 27	RAL 3001
05 33 27	RAL 9010

Feuerlöscher-Einbauschrank Typ FL-E/12-M-MD

Abmessungen: 300 x 850 x 220 mm (B x H x T)
Erforderliches Nischenmaß: 320 x 870 x 230 mm (B x H x T)

Feuerlöscher-Aufputzschrank • für 1 Handfeuerlöscher bis 6 kg • mit Meldereinbauvorrichtung

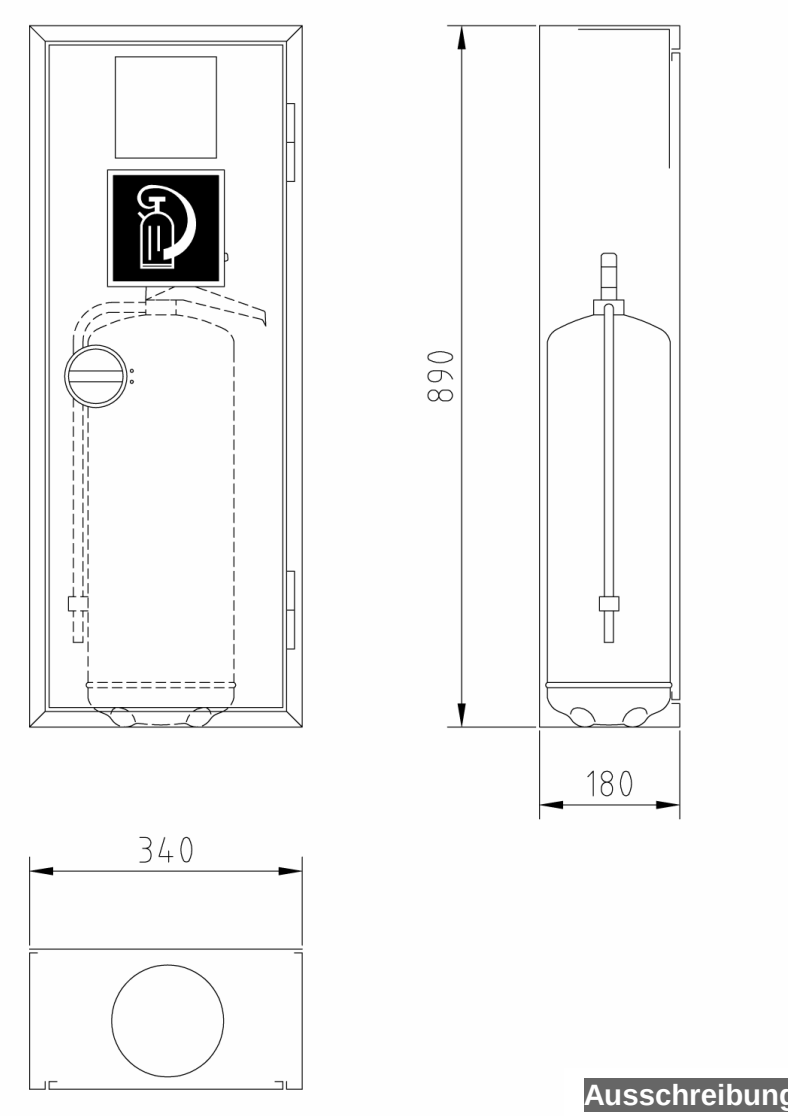

Ausschreibungstext:

- Schrankgehäuse und Tür aus verz. Stahlblech, allseitig doppelt abgekantet. **Gerades Dach**.
- Oberflächenausführungen: grundiert, signalrot RAL 3001 oder reinweiß RAL 9010 pulverbeschichtet
- Türverschluss: Vertieftliegender Metall-Drehgriff aus Aluminium (Leichtmetall) Tür mit Plombiermöglichkeit.
- Hinweisschild nach EU-Richtlinie 92/58/EWG und BGV A8, Piktogramm „Feuerlöschgerät“, aus Selbstklebefolie, Größe: 148 x 148 mm, nicht nachleuchtend, lose beiliegend.
- Gewicht: ca. 10,8 kg

Art.-Nr.:	Oberfläche:
05 41 25	grundiert
05 42 25	RAL 3001
05 43 25	RAL 9010

Feuerlöscher-Aufputzschrank Typ FL-A/6-M-MD

Abmessungen: 340 x 890 x 180 mm (B x H1/H2 x T)

Feuerlöscher-Aufputzschrank • für 1 Handfeuerlöscher bis 12 kg • mit Meldereinbauvorrichtung

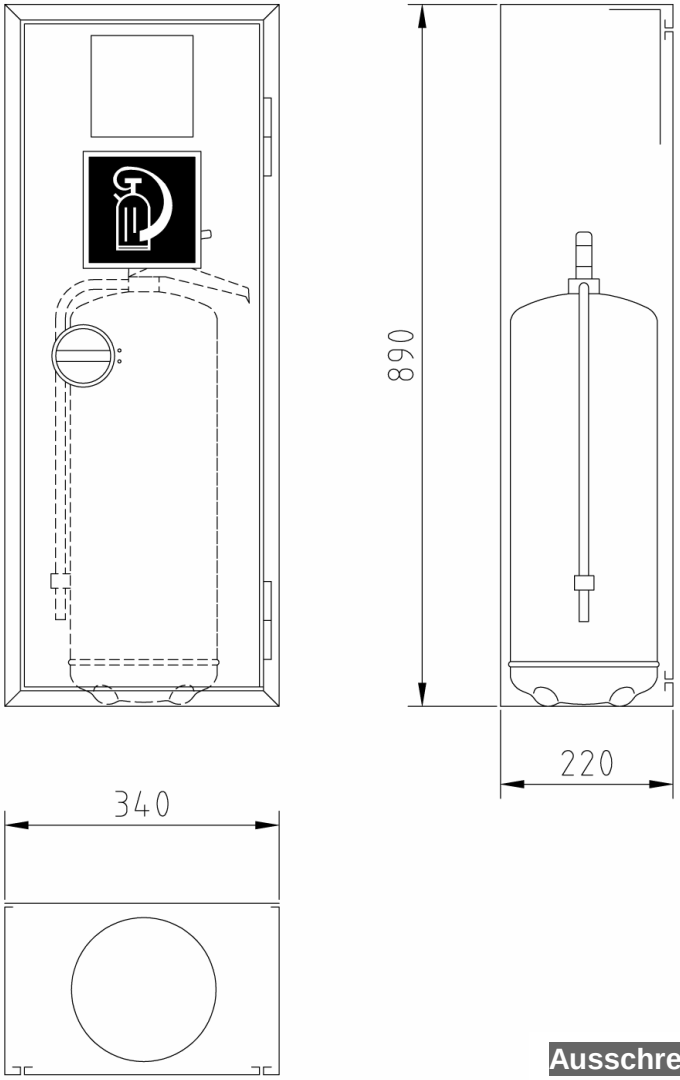

Ausschreibungstext:

- Schrankgehäuse und Tür aus verz. Stahlblech, allseitig doppelt abgekantet. **Gerades Dach**.
- Oberflächenausführungen: grundiert, signalrot RAL 3001 oder reinweiß RAL 9010 pulverbeschichtet
- Türverschluss: Vertieftliegender Metall-Drehgriff aus Aluminium (Leichtmetall) Tür mit Plombiermöglichkeit.
- Hinweisschild nach EU-Richtlinie 92/58/EWG und BGV A8, Piktogramm „Feuerlöschgerät“, aus Selbstklebefolie, Größe: 148 x 148 mm, nicht nachleuchtend, lose beiliegend.
- Gewicht: ca. 12,5 kg

Art.-Nr.:	Oberfläche:
05 41 27	grundiert
05 42 27	RAL 3001
05 43 27	RAL 9010

Feuerlöscher-Aufputzschrank Typ FL-A/12-M-MD

Abmessungen: 340 x 890 x 220 mm (B x H1/H2 x T)

Feuerlöscher-Schutzschrank • schräges Dach • für 1 fahrbares Feuerlöschgerät

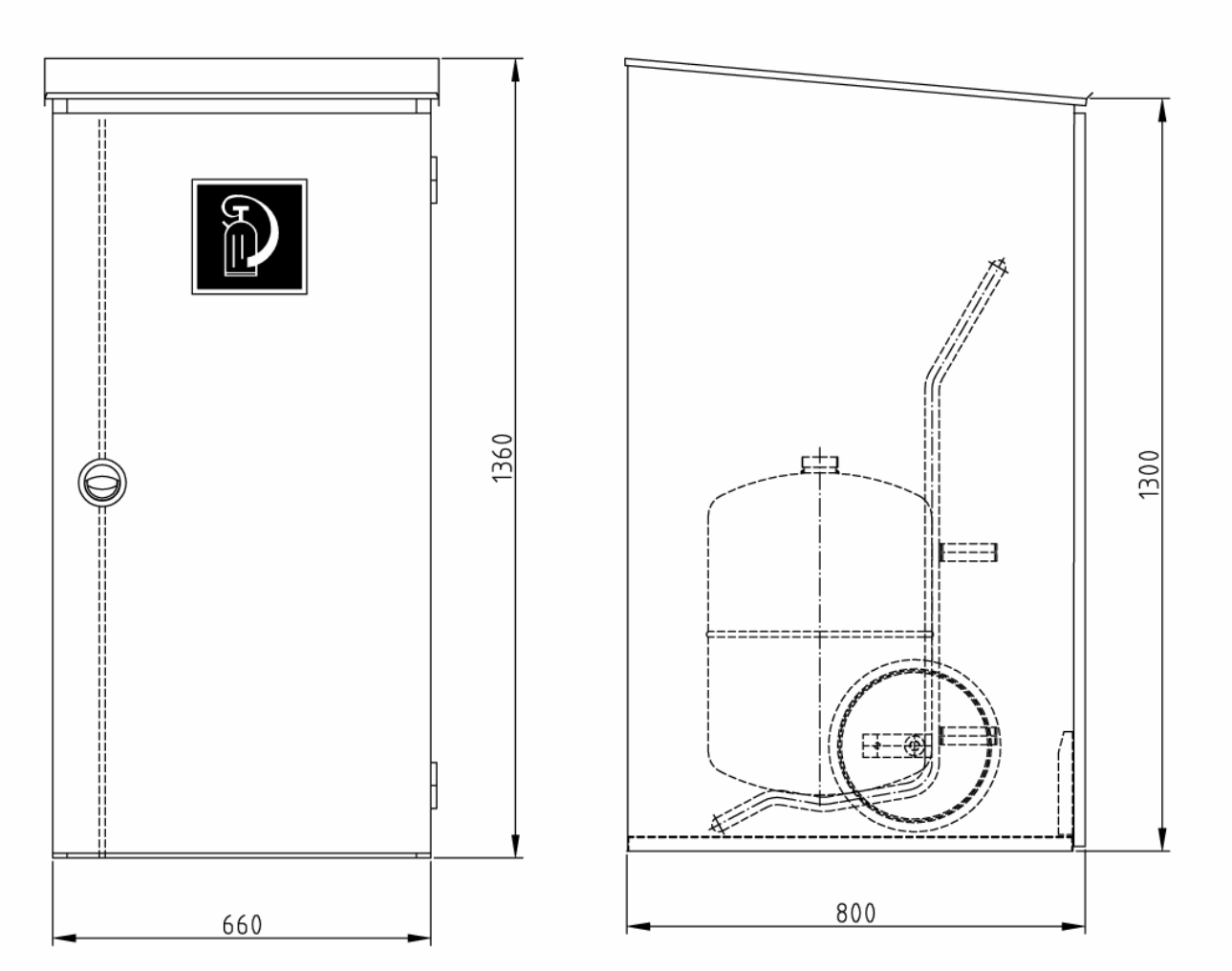

Ausschreibungstext:

- Schrankgehäuse und Tür aus verz. Stahlblech, 1,5 mm, allseitig doppelt abgekantet. Schräges, nach vorne abfallendes Schrankdach.
- Ausklappbare Auffahrrampe
- Oberflächenausführungen: grundiert oder signalrot RAL 3001 pulverbesch.
- Türverschluss: Vertieftliegender, verchromter Klapp-Drehgriff mit Verriegelungsstangen.
- Hinweisschild nach EU-Richtlinie 92/58/EWG und BGV A8, Piktogramm „Feuerlöschgerät“, aus Selbstklebefolie, Größe: 200 x 200 mm, nicht nachleuchtend, lose beiliegend.
- Gewicht: ca. 65,0 kg

Art.-Nr.:	Oberfläche:
05 41 51	grundiert
05 42 51	RAL 3001

Feuerlöscher-Schutzschrank Typ FL-A/P-50

Abmessungen: 660 x 1.300/1.360 x 800 mm (B x H1/H2 x T)

Feuerlöscher-Aufputzschränke • Normalstahlblech • gerades Dach • für 1 Feuerlöscher bis 12 kg.

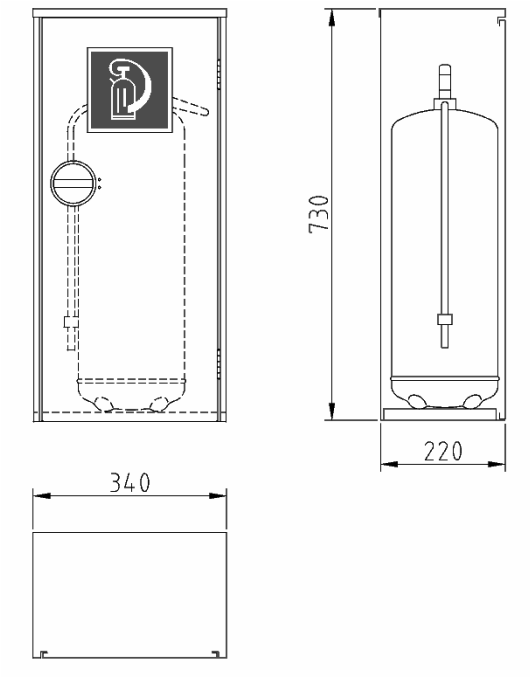

Feuerlöscher-Aufputzschrank
Typ FS 6-12/0001

- Schrankgehäuse und Tür aus Stahlblech St. 12 **(nicht verzinkt)**, allseitig doppelt abgekantet.
- Oberflächenausführung: signalrot RAL 3001 pulverbeschichtet
- Türverschluss: Vertieftliegender Metall-Drehgriff aus Aluminium (Leichtmetall) Tür mit Plombiermöglichkeit.
- Hinweisschild nach EU-Richtlinie 92/58/EWG und BGV A8, Piktogramm „Feuerlöschgerät“, aus Selbstklebefolie, Größe: 148 x 148 mm, nicht nachleuchtend, lose beiliegend.
- Verpackung im Einzelkarton

Art.-Bezeichnung	Art.-Nr.	Abmessungen (B x H x T)	Gewicht ca.
Feuerlöscher-Aufputzschrank Typ FS 6-12/0001	25 00 03	340 x 730 x 220 mm	9,4 kg.

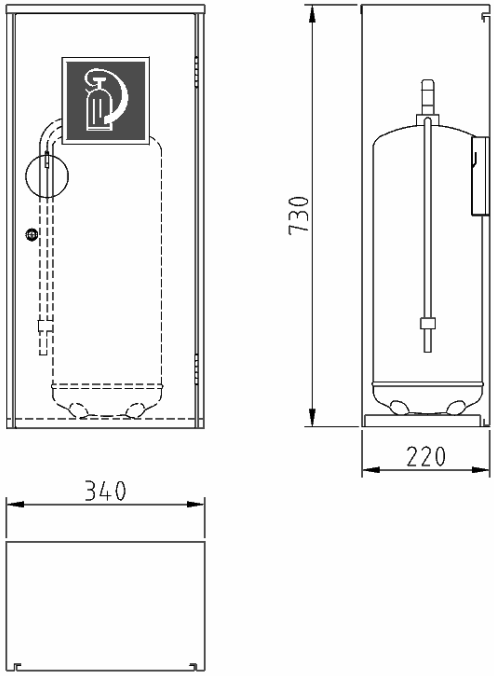

Feuerlöscher-Aufputzschrank
Typ FS 6-12/0002

- Schrankgehäuse und Tür aus Stahlblech St. 12 **(nicht verzinkt)**, allseitig doppelt abgekantet.
- Oberflächenausführung: signalrot RAL 3001 pulverbeschichtet
- Türverschluss: Abschließbares Zylinderschloss, incl. 2 Schlüssel. Schließung 1D1
- Hinweisschild nach EU-Richtlinie 92/58/EWG und BGV A8, Piktogramm „Feuerlöschgerät“, aus Selbstklebefolie, Größe: 148 x 148 mm, nicht nachleuchtend, lose beiliegend.
- Verpackung im Einzelkarton

Art.-Bezeichnung	Art.-Nr.	Abmessungen (B x H x T)	Gewicht ca.
Feuerlöscher-Aufputzschrank Typ FS 6-12/0002	25 00 04	340 x 730 x 220 mm	9,4 kg.

Feuerlöscherschutzkästen aus Kunststoff

- für 1 Handfeuerlöscher 6 kg.,9 kg. oder 12 kg.
- geeignet für LKW, Tankwagen oder Wandmontage
- Unterteil aus 3 mm PVC, dunkelgrau
  Oberteil (Deckel) aus 2 mm PE (Polyethylen), transparent, schlagzäh und UV-beständig
- Verschlüsse: stabile Hakenzugverschlüsse aus **rostfreiem** Edelstahl (V2A)

- Feuerlöscher und Feuerlöscher-Halterung **nicht im Lieferumfang enthalten** !

Art.-Bezeichnung	Typ	Art.-Nr.	Material	Abmessungen BxHxT	Gewicht ca.
Feuerlöscherschutzkasten	PH 6/0014	31 00 04	Polyethylen	295 x 640 x 230 mm	1,45 kg.
Feuerlöscherschutzkasten	PH 12/0014	31 00 02	Polyethylen	345 x 795 x 235 mm	2,15 kg.

Feuerlöscher-Spezialbox
Typ D-150-170
Typ D-170-190

- für 1 Handfeuerlöscher 6 kg oder 9 kg
- geeignet für LKW, Tankwagen oder Wandmontage
- Außenmaße: 310 x 675 x 250 mm (B x H x T)
- Innenmaße: 229 x 612 x 150 mm (B x H x T)
- waagerechte oder senkrechte Montage der Box durch 10 integrierte, verstärkte Befestigungs-punkte möglich!
- Material: Polypropyeln 3 mm, (recyclingfähig) Gehäuse schwarz, Deckel rot
  - ✓ ***stoßfest***
  - ✓ ***kraftstoffbeständig***
  - ✓ ***säurefest***
- 2 stabile Spannverschlüsse aus glasfaser-verstärktem Nylon 6
- Sichtfenster aus unzerbrechlichem Kunststoff
- 2 integrierte, verstellbare Halteringe mit Haltegummi, aus glasfaserverstärktem Nylon 6 zur Befestigung des Feuerlöschers
- spritzwassergeschützt durch rundumlaufende, hochwertige PVC-Dichtung

Art.-Bezeichnung	Art.-Nr.	Für Feuerlöscher	Gewicht ca.
Feuerlöscher-Spezialbox Typ D-150-170	32 00 50	Ø 150 – 170 mm	5,00 kg.
Feuerlöscher-Spezialbox Typ D-170-190	32 00 51	Ø 170 – 190 mm	5,00 kg.
Ersatz-Haltegummi	32 00 55		

SIBO-Sicherheitsbox

Typ FL-SH/6-2-E
Typ FL-SH/12-2-E

- Feuerlöscher-Sicherheitsbox in besonders stabiler Industrieausführung.
- geeignet für LKW, Tankwagen oder Wandmontage im Innen- und Außenbereich
- Wand-Montageplatte aus **rostfreiem** Edelstahlblech W.-Nr. 1.4301
- Oberteil (Deckel) aus transparentem, schlagzähem Polyethylen witterungsbeständig, temperaturbeständig und UV-beständig
- Stabiler Handgriff aus Polyamid, schwarz
- 2 Umreifungsgurte mit Klemmschnallen-Verschluss aus **nichtrostendem** Material
- Feuerlöscher und Feuerlöscher-Halterung **nicht im Lieferumfang enthalten** !

Typ FL-SH/6-2-E
für 1 Handfeuerlöscher bis 6 kg.

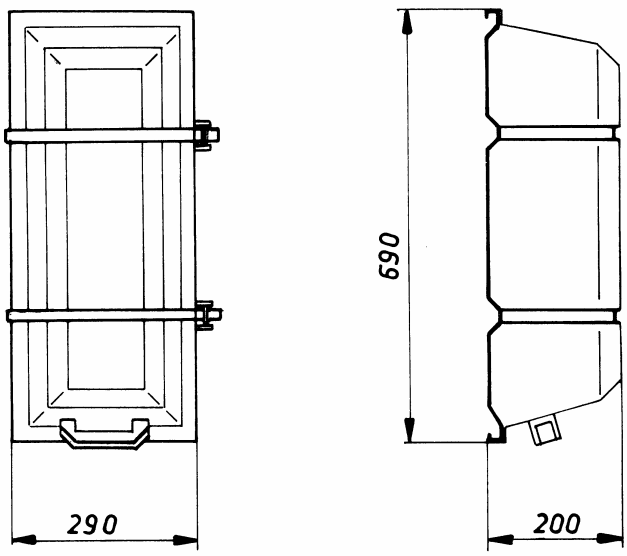

Typ FL-SH/12-2-E
für 1 Handfeuerlöscher 9 kg. oder 12 kg.

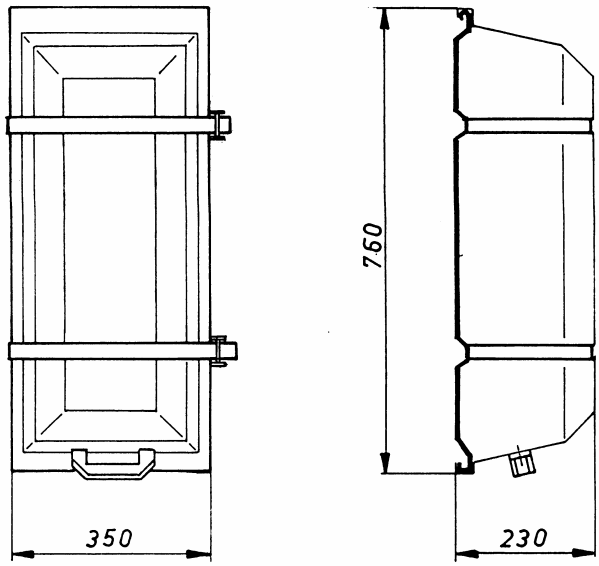

Art.-Bezeichnung	Typ	Art.-Nr.	Abmessungen (B x H x T)	Gewicht ca.
SIBO-Sicherheitsbox	FL-SH/6-2-E	05 60 92	290 x 690 x 200 mm	2,5 kg.
SIBO-Sicherheitsbox	FL-SH/12-2-E	05 60 94	350 x 760 x 230 mm	3,5 kg.

Feuerlöscher KFZ-Halter Typ HKZ 6/0042

- für 1 Handfeuerlöscher von 4 kg bis 12 kg
- aus 8 mm Draht
- Material: Stahlblech 1,25 mm eisenphosphatiert, schwarz pulverbeschichtet

Feuerlöscher KFZ-Halter Typ HKZ 6-12/0045

„Universal-Halter“

- für 1 Handfeuerlöscher von 4 kg bis 12 kg
- mit verstellbarer Auflagefläche von Ø 120 bis Ø 210 mm
- Material: Stahlblech 1,25 mm eisenphosphatiert, schwarz pulverbeschichtet

Art.-Bezeichnung	Typ	Art.-Nr.	Gewicht ca.
Feuerlöscher KFZ-Halter	HKZ 6/0042	46 00 16	1,00 kg.
Feuerlöscher KFZ-Halter „Universal-Halter“	HKZ 6-12/0045	46 00 48	1,05 kg.

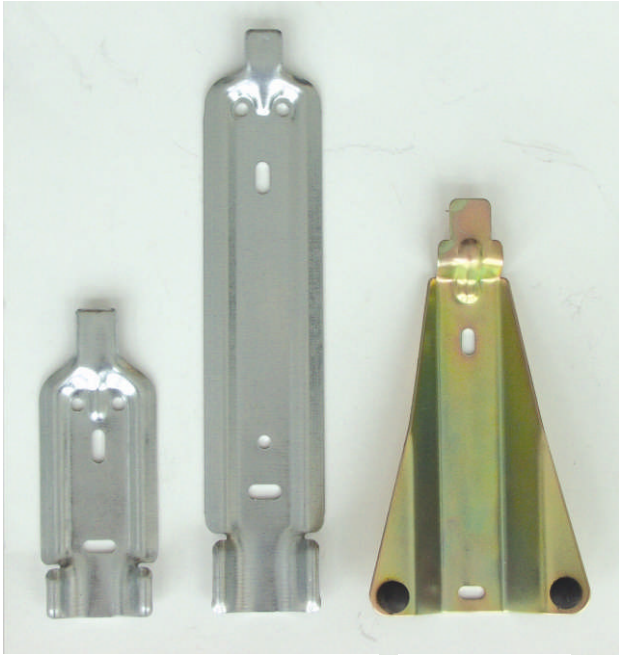

HB 6-12/2 HB 6-12/1 HB 004

Feuerlöscher-Wandhalter

- für Handfeuerlöscher von 4 kg bis 12 kg
- Material: Stahlblech 1,25 mm
- Oberfläche: verzinkt, weiß chromatiert
- Oberfläche Typ HB 004: gelb chromatiert

Art.-Bezeichnung	Typ	Art.-Nr.	Ausführung	Gewicht ca.
Feuerlöscher-Wandhalter	HB 6-12/2	46 00 01	Kurz	0,07 kg.
Feuerlöscher-Wandhalter	HB 6-12/1	46 00 02	Lang	0,14 kg.
Feuerlöscher-Wandhalter	HB 004 (Delta)	46 01 50	Spezial (gelb chromatiert)	0,15 kg.

Universalständer mit Blechhalter

- für 1 Handfeuerlöscher bis 12 kg
- Schweißkonstruktion aus Rechteckrohr und verstärkter Bodenplatte
  Lackierung: graphitschwarz RAL 9011 pulverbeschichtet
- montierter, verzinkter Blechhalter zum Aufhängen eines Handfeuerlöschers
- Kein Bohren für Wandbefestigung
- Immer mobil
- Abmessungen:
  Höhe: 825 mm (**ohne** Feuerlöscher)
  Durchmesser Bodenplatte: Ø 245 mm

- Feuerlöscher **nicht im Lieferumfang enthalten** !

Art.-Bezeichnung	Art.-Nr.	Höhe:	Gewicht ca.
Universalständer mit Blechhalter	36 00 60	825 mm	4,00 kg.

Rammschutzbügel

- als Rammschutz für Handfeuerlöscher z.B. durch Beschädigung durch Gabelstapler
- Konstruktion aus 2,6 mm stabilem Rundrohr Ø 48 mm, mit 2 Befestigungsflanschen, rot RAL 3000 pulverbeschichtet
- waagerechte <u>oder</u> senkrechter Montage möglich !

- Feuerlöscher **nicht im Lieferumfang enthalten** !

Art.-Bezeichnung	Art.-Nr.	Abmessungen (L x H)	Gewicht ca.
Rammschutzbügel Typ 1	25 01 00	700 x 290 mm	4,00 kg.

Feuerlöscherunterstand mit Ascher

- für 1 Handfeuerlöscher 6 kg oder 9 kg bis 12 kg
- Dekorative Standsäule aus **rostfreiem** Edelstahlblech, W.-Nr. 1.4301, Oberfläche in Spiegelgüte.
  Aschereinsatz aus verzinktem Stahlblech, schwarz pulverbeschichtet.
- Für Eingangsbereiche, Verkehrsbereiche Wartezonen, Flure, Büros, Besprechungsräume etc.

• Abmessungen	**36 00 01**	**36 00 10**
Gesamthöhe:	800 mm	800 mm
Behälterdurchmesser:	Ø 245 mm	Ø 305 mm
Durchgangshöhe:	630 mm	630 mm
Durchgangsbreite:	200 mm	250 mm

- Feuerlöscher **nicht** im Lieferumfang enthalten!

Art.-Bezeichnung	Art.-Nr.	Durchmesser	Für Feuerlöscher	Gewicht ca.
Feuerlöscherunterstand mit Ascher	36 00 01	Ø 245 mm	6 kg.	7,20 kg.
Feuerlöscherunterstand mit Ascher	36 00 10	Ø 305 mm	9 oder 12 kg.	10,30 kg.

Feuerlöscherunterstand ohne Aschereinsatz

- für 1 Handfeuerlöscher 6 kg oder 9 kg bis 12 kg
- Dekorative Standsäule aus **rostfreiem** Edelstahlblech, W.-Nr. 1.4301, Oberfläche in Spiegelgüte.
- Für Eingangsbereiche, Verkehrsbereiche Wartezonen, Flure, Büros, Besprechungsräume etc.

• Abmessungen	**36 01 06**	**36 01 07**
Gesamthöhe:	800 mm	800 mm
Behälterdurchmesser:	Ø 245 mm	Ø 305 mm
Durchgangshöhe:	630 mm	630 mm
Durchgangsbreite:	200 mm	250 mm

- Feuerlöscher **nicht** im Lieferumfang enthalten!

Art.-Bezeichnung	Art.-Nr.	Durchmesser	Für Feuerlöscher	Gewicht ca.
Feuerlöscherunterstand ohne Ascher	36 01 06	Ø 245 mm	6 kg.	7,20 kg.
Feuerlöscherunterstand ohne Ascher	36 01 07	Ø 305 mm	9 oder 12 kg.	10,30 kg.