Schlauchhaspeln
für Flachschläuche nach DIN 14811 (Pr EN 1924)

6

SALMEN components

Schlauchhaspeln
für Flachschläuche nach DIN 14811 (Pr EN 1924)

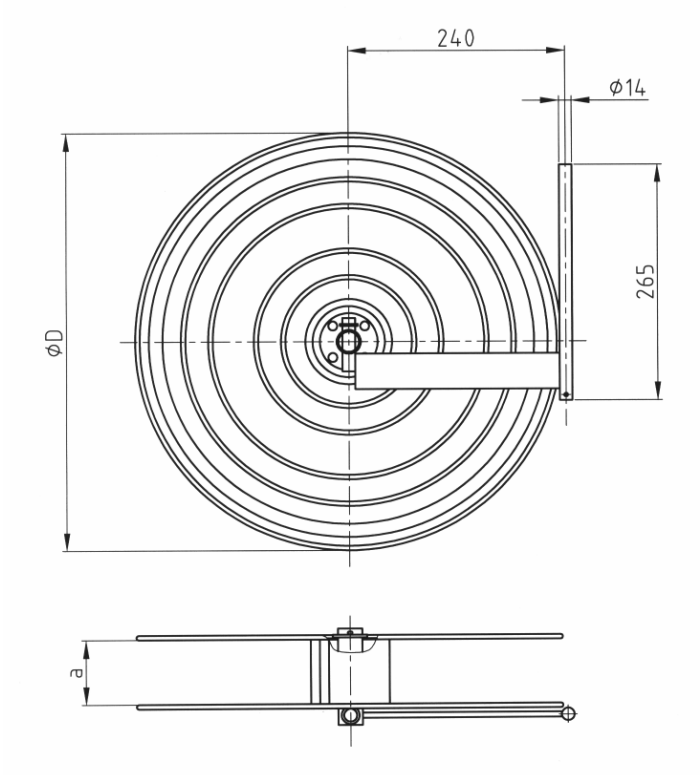

Flachschlauch-Haspeln

- Flachschlauch-Haspeln mit Schwingarm nach DIN EN 671-2
- Haspelscheiben und Schlauchwelle aus verz. Stahlblech, signalrot RAL 3001 pulverbeschichtet.
- Zum Einhängen in Wandhydranten nach DIN 14461-6 **oder** mit der Wandhalterung Typ W-C-B zur Montage auf die Wand.
- Fassungsvermögen: max. « 30 m » Flachschlauch Gr. C-42/C-52/C-65/C-00 nach DIN 14811, unbeschichtete Ausführung !
- **Flachschlauch und Strahlrohr nicht im Lieferumfang enthalten!** (Siehe Register 8)

Art.-Bezeichnung	Art.-Nr.	Scheiben-Ø (D)	Scheiben-abstand (a)	Schlauch-größe	Gewicht ca.
Flachschlauch-Haspel Typ C-42	06 11 01	Ø 470 mm	ca. 72 mm	1¾“	3,50 kg.
Flachschlauch-Haspel Typ C-52	06 11 02	Ø 470 mm	ca. 82 mm	2“	3,60 kg.
Flachschlauch-Haspel Typ C-65	06 xx xx	Ø 470 mm	ca. 113 mm	2½“	3,80 kg.
Flachschlauch-Haspel Typ B-75	06 11 03	Ø 470 mm	ca. 127 mm	3“	3,90 kg.

Andere Größen auf Anfrage !

Wandhalterungen
für SALMEN Schlauchhaspeln

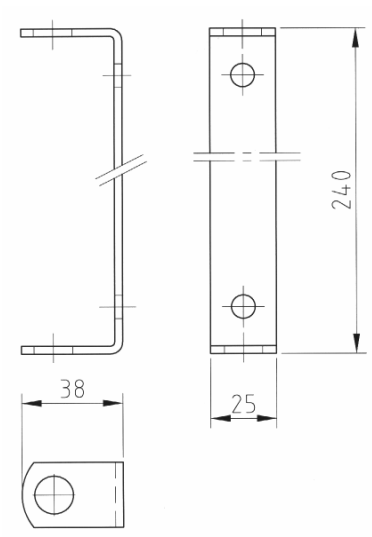

Wandhalterung Typ W-C-B

- Für die Montage von Flachschlauch-Haspeln mit Schwingarm nach DIN EN 671-2 auf die Wand oder zur Montage in Wandhydrantenschränke nach DIN 14461-6
- Aus abgekantetem Flacheisen mit 2 Bohrungen für Wandmontage, signalrot RAL 3001 pulverbeschichtet.

Art.-Bezeichnung	Art.-Nr.	Abmessungen	Gewicht ca.
Wandhalterung Typ W-C-B	06 10 00	25 x 240 mm	0,20 kg.

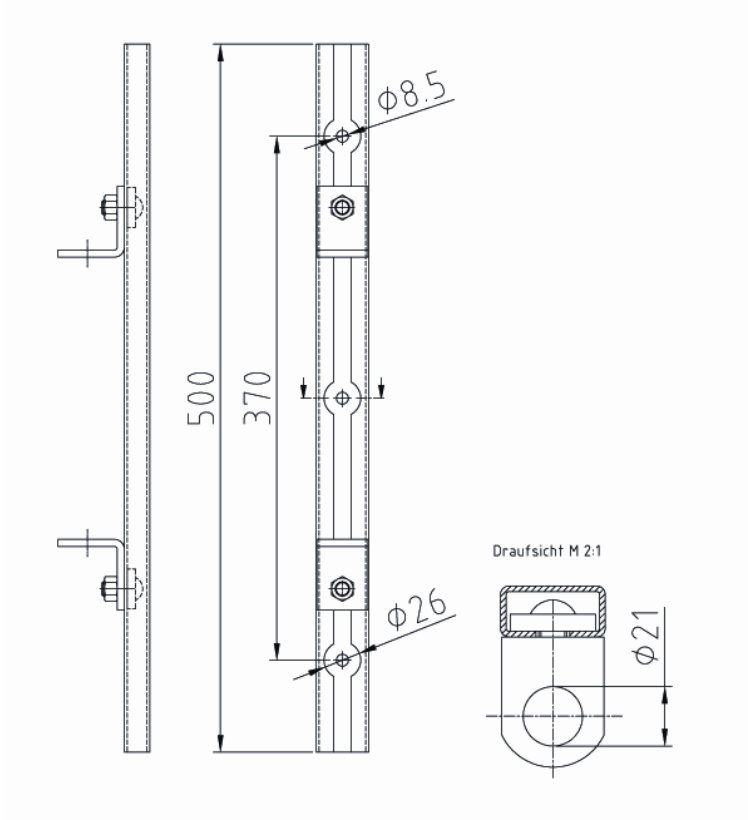

Wandhalterung Typ SALMEN-SHF

- Für die Montage von wasserführenden Schlauchhaspeln mit Schwingarm nach DIN EN 671-1 auf die Wand, oder zur Montage in einen Schrank z.B. bei Umrüstung von bestehenden Wandhydrantenschränken mit Flachschlauch-Haspel auf Schlauchhaspeln mit formstabilem Druckschlauch DN 25 (1“) oder DN 19 (¾“)
- Passend für alle wasserführenden Schlauchhaspeln Fabr. SALMEN (GESA) „Typenreihe SHF“ **(siehe Katalogseite 06.03)**
- Aus verzinktem Stahlblech gekantet, mit 3 Bohrungen Ø 8,5 mm zum Anschrauben, signalrot RAL 3001 pulverbeschichtet.
- 2 in der Höhe verstellbare verz. Lagerwinkel mit Bohrung Ø 21 mm zur Aufnahme des Schlauchhaspel-Schwingarms (Tragarm)

Art.-Bezeichnung	Art.-Nr.	Abmessungen	Gewicht ca.
Wandhalterung Typ SALMEN-SHF	06 10 08	37 x 500 mm	0,91 kg.

Schlauchhaspeln und Schlauchwagen
für formstabile Druckschläuche DN 25 (1“) oder DN 19 (¾“)

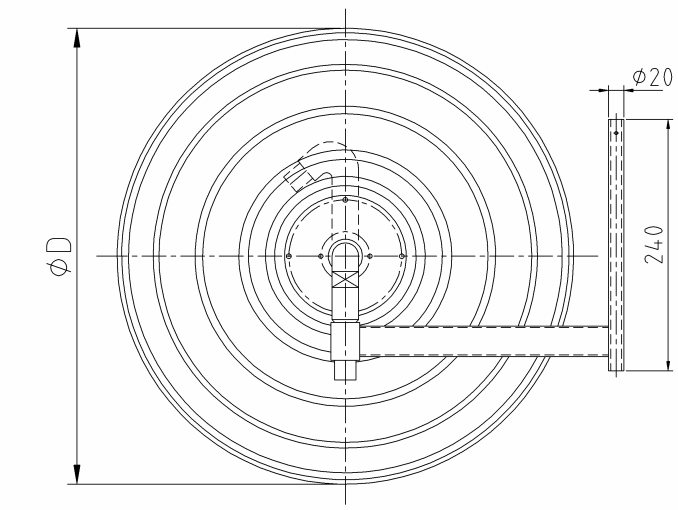

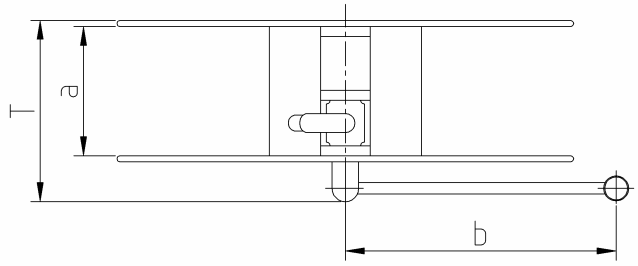

Schlauchhaspeln Typ SHF

- für Wandhydranten-Schränke DIN 14461-1
- Wasserführende Schlauchhaspel mit Schwingarm DIN EN 671-1. Bei Ausstattung gemäß Norm mit CE-Zulassung Nr. 24702-CPD-2004.
- Schlauchhaspel aus verz. Stahlblech, signalrot RAL 3001 pulverbeschichtet, um 180° dreh- und ausschwingbar.
- Wasserführende Achse aus Messing, abgedichtet über 2 O-Ringe, Achse kunststoffgelagert.
- Wassereingang: Anschlussstutzen DN 25 (1“)
- Wasserausgang: Anschlussstutzen DN 25 (1“) **oder** DN 19 (¾“)
- **Verbindungsschlauch zur Schlauchhaspel, Druckschlauch und Strahlrohr nicht im Lieferumfang enthalten!** (Siehe Register 8)

Typ	Scheiben-Ø (D)	Scheiben-abstand (a)	Tiefe (T) ca.	(b)	Fassungsvermögen Schlauch DN 25 (1“)	Fassungsvermögen Schlauch DN 19 (¾“)
SHF-20	Ø 500 mm	170 mm	230 mm	244 mm	« 20 m »	« 30 m »
SHF-25	Ø 550 mm	170 mm	230 mm	279 mm	« 25 m »	« 35 m »
SHF-30	Ø 600 mm	170 mm	230 mm	294 mm	« 35 m »	« 45 m »
SHF-35	Ø 650 mm	150 mm	210 mm	329 mm	« 40 m »	« 50 m »

Art.-Bezeichnung	Anschluss	Art.-Nr.	Anschluss	Art.-Nr.	Ausgang	Gewicht ca.
Schlauchhaspel Typ SHF-20	RECHTS	06 12 18	LINKS	06 16 18	DN 25 (1“)	8,4 kg.
Schlauchhaspel Typ SHF-20	RECHTS	06 12 38	LINKS	06 16 38	DN 19 (¾“)	8,4 kg.
Schlauchhaspel Typ SHF-25	RECHTS	06 13 18	LINKS	06 17 18	DN 25 (1“)	9,5 kg.
Schlauchhaspel Typ SHF-25	RECHTS	06 13 38	LINKS	06 17 38	DN 19 (¾“)	9,5 kg.
Schlauchhaspel Typ SHF-30	RECHTS	06 14 18	LINKS	06 18 18	DN 25 (1“)	11,0 kg.
Schlauchhaspel Typ SHF-30	RECHTS	06 14 38	LINKS	06 18 38	DN 19 (¾“)	11,0 kg.
Schlauchhaspel Typ SHF-35	RECHTS	06 15 17	LINKS	06 19 17	DN 25 (1“)	11,9 kg.
Schlauchhaspel Typ SHF-35	RECHTS	06 15 37	LINKS	06 19 37	DN 19 (¾“)	11,9 kg.

Schlauchhaspeln und Schlauchwagen
für formstabile Druckschläuche DN 25 (1“) oder DN 19 (¾“)

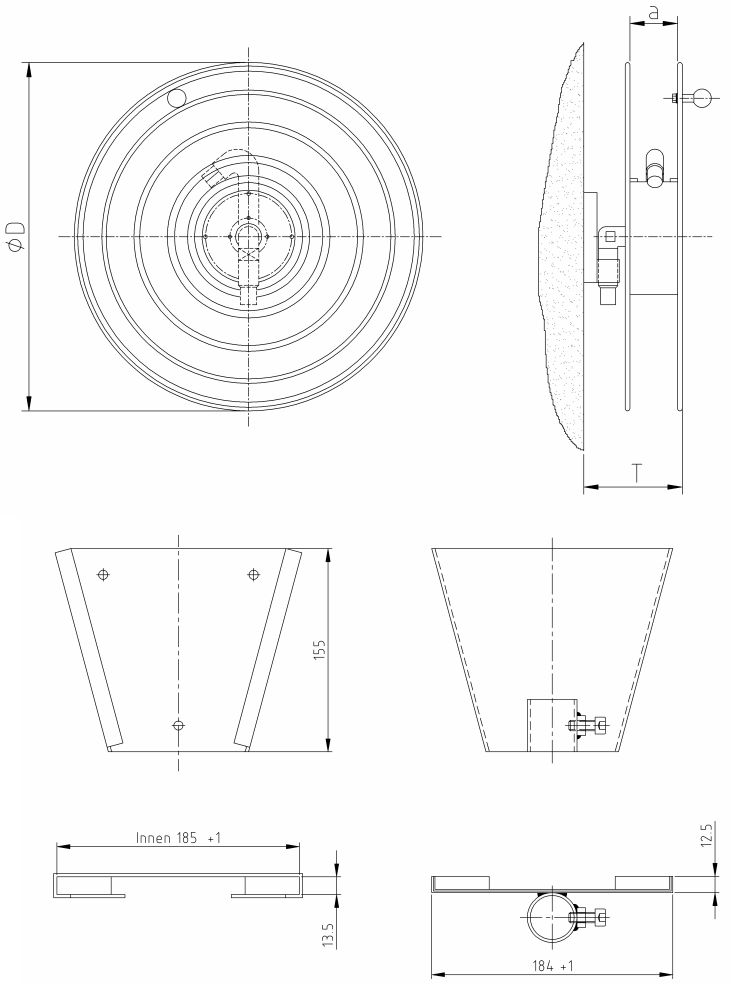

Wand-Schlauchhaspel Typ SHF-B

- Wasserführende Schlauchhaspel nach DIN EN 671-1 (nicht schwenkbar)
  Mit montiertem, drehbaren Kugelhandgriff zum leichteren Aufrollen des Schlauches.
- Schlauchhaspel-Scheiben und -Welle aus verz. Stahlblech, signalrot RAL 3001 pulverb.
- Wasserführende Achse aus Messing, abgedichtet über 2 O-Ringe, kunststoffgelagert.
- Trapezförmig abgekantete, 2-teilige Wandhalterung aus verz. Stahlblech, signalrot RAL 3001 pulverbeschichtet.
- Wassereingang: Anschlussstutzen DN 25 (1“)
- Wasserausgang: Anschlussstutzen DN 25 (1“) oder DN 19 (¾“)

Typ	Scheiben-Ø (D)	Scheibenabstand (a)	Tiefe ca. (T)	Fassungsvermögen Schlauch DN 25 (1“)	Fassungsvermögen Schlauch DN 19 (¾“)
SHF-B/4	Ø 500 mm	140 mm	225 mm	« 20 m »	« 25 m »
SHF-B/5	Ø 550 mm	140 mm	225 mm	« 25 m »	« 30 m »
SHF-B/6	Ø 600 mm	140 mm	225 mm	« 30 m »	« 35 m »
SHF-B/7	Ø 650 mm	140 mm	225 mm	« 35 m »	« 45 m »

Art.-Bezeichnung	Art.-Nr.	Ausgang	Gewicht ca.
Wand-Schlauchhaspel Typ SHF-B/4	06 22 16	DN 25 (1“)	7,1 kg.
Wand-Schlauchhaspel Typ SHF-B/4	06 22 36	DN 19 (¾“)	7,1 kg.
Wand-Schlauchhaspel Typ SHF-B/5	06 23 16	DN 25 (1“)	8,2 kg.
Wand-Schlauchhaspel Typ SHF-B/5	06 23 36	DN 19 (¾“)	8,2 kg.
Wand-Schlauchhaspel Typ SHF-B/6	06 24 16	DN 25 (1“)	9,4 kg.
Wand-Schlauchhaspel Typ SHF-B/6	06 24 36	DN 19 (¾“)	9,4 kg.
Wand-Schlauchhaspel Typ SHF-B/7	06 25 16	DN 25 (1“)	10,6 kg.
Wand-Schlauchhaspel Typ SHF-B/7	06 25 36	DN 19 (¾“)	10,6 kg.

Schlauchhaspeln und Schlauchwagen
für formstabile Druckschläuche DN 25 (1“) oder DN 19 (¾“)

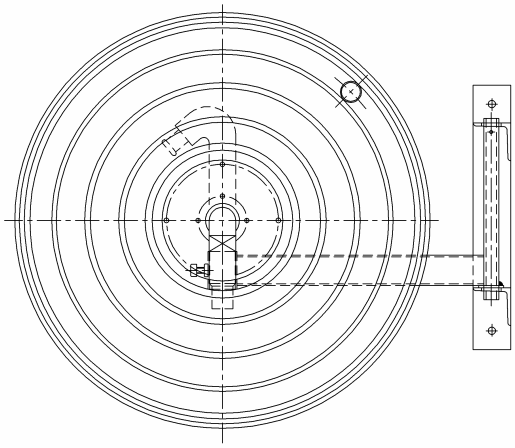

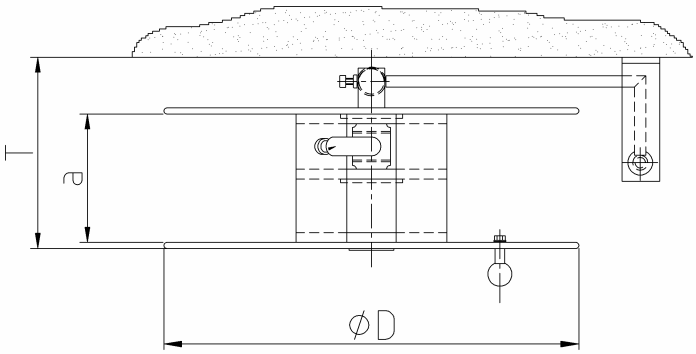

Wand-Schlauchhaspel Typ SHF-S

- Wasserführende Schlauchhaspel nach DIN EN 671-1, mit abgewinkeltem Schwingarm und Wandkonsole. Mit montiertem Kugelhandgriff zum leichteren Aufrollen des Schlauches.
- Schlauchhaspel-Scheiben und -Welle aus verz. Stahlblech, signalrot RAL 3001 pulverbesch.
- Wasserführende Achse aus Messing, abgedichtet über 2 O-Ringe, kunststoffgelagert.
- Wandhalterung aus 5 mm Winkelstahl und Flacheisen, signalrot RAL 3001 pulverbesch.
- Wassereingang: Anschlussstutzen DN 25 (1“)
- Wasserausgang: Anschlussstutzen DN 25 (1“) oder DN 19 (¾“)
- **Verbindungsschlauch, Druckschlauch und Strahlrohr nicht im Lieferumfang enthalten!** (Siehe Register 8)

Typ	Scheiben-Ø (D)	Scheibenabstand (a)	Tiefe ca. (T)	Fassungsvermögen Schlauch DN 25 (1“)	Fassungsvermögen Schlauch DN 19 (¾“)
SHF-S/1	Ø 500 mm	170 mm	245 mm	« 20 m »	« 30 m »
SHF-S/2	Ø 550 mm	170 mm	245 mm	« 25 m »	« 40 m »
SHF-S/3	Ø 600 mm	170 mm	245 mm	« 35 m »	« 45 m »
SHF-S/4	Ø 650 mm	170 mm	245 mm	« 40 m »	« 50 m »

Art.-Bezeichnung	Art.-Nr.	Ausgang	Gewicht ca.
Wand-Schlauchhaspel Typ SHF-S/1	06 32 18	DN 25 (1“)	12,0 kg.
Wand-Schlauchhaspel Typ SHF-S/1	06 32 38	DN 19 (¾“)	12,0 kg.
Wand-Schlauchhaspel Typ SHF-S/2	06 33 18	DN 25 (1“)	13,3 kg.
Wand-Schlauchhaspel Typ SHF-S/2	06 33 38	DN 19 (¾“)	13,3 kg.
Wand-Schlauchhaspel Typ SHF-S/3	06 34 18	DN 25 (1“)	14,6 kg.
Wand-Schlauchhaspel Typ SHF-S/3	06 34 38	DN 19 (¾“)	14,6 kg.
Wand-Schlauchhaspel Typ SHF-S/4	06 35 18	DN 25 (1“)	15,90 kg.
Wand-Schlauchhaspel Typ SHF-S/4	06 35 38	DN 19 (¾“)	15,90 kg.

Schlauchhaspeln und Schlauchwagen
für formstabile Druckschläuche DN 25 (1“) oder DN 19 (¾“)

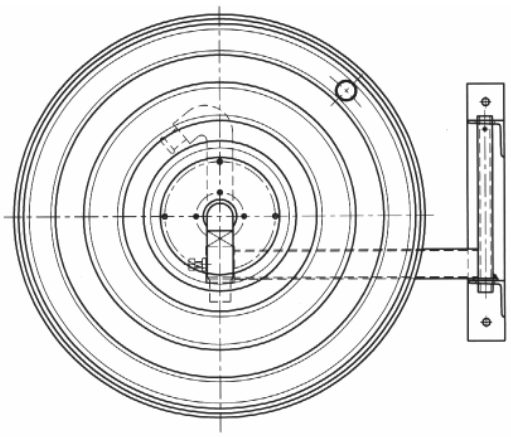

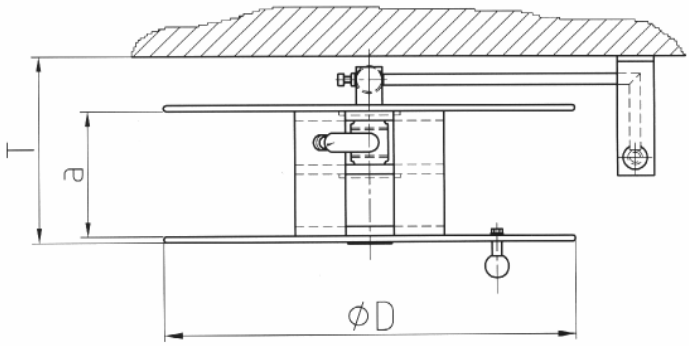

Wand-Schlauchhaspel
Typ SHF-S/....-E-ELO-POL

- für Wandmontage, schwingbare Ausführung
- wasserführende Schlauchhaspel nach DIN EN 671-1, mit abgewinkeltem Schwingarm, um 180° dreh- und ausschwingbar
- Schlauchhaspel-Scheiben aus Edelstahlblech W.-Nr. 1.4301, Oberfläche elektrolytisch poliert.
- Schlauchwelle aus verz. Stahlblech, pulverbesch.
- Wasserführende Achse aus Messing, abgedichtet über 2 O-Ringe. Achse kunststoffgelagert.
- Wandhalterung und Schwingarm aus Edelstahl W.-Nr. 1.4301, Oberfläche elektrolytisch poliert.
- Anschlussmöglichkeiten:
  Wassereingang: Anschlussstutzen DN 25 (1“)
  Wasserausgang: Anschlussstutzen DN 25 (1“)
  oder DN 19 (¾“)
- Drehbarer Kugel-Handgriff zum leichteren Aufhaspeln des Schlauches.
- **Verbindungsschlauch zur Schlauchhaspel, Druckschlauch und Strahlrohr nicht im Lieferumfang enthalten!** (Siehe Register 8)

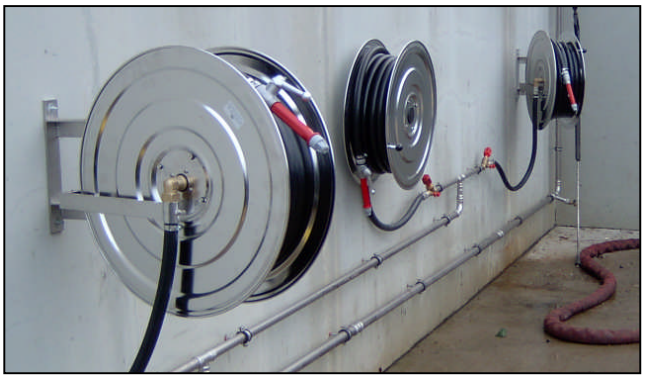

Typ	Scheiben-durchm. (D)	Scheiben-abstand (a)	Tiefe (T)	Fassungsvermögen Schlauch DN 25 (1“)	Fassungsvermögen Schlauch DN 19 (¾“)
SHF-S/1-E-ELO-POL	Ø 500 mm	170 mm	245 mm	« 20 m »	« 30 m »
SHF-S/3-E-ELO-POL	Ø 600 mm	170 mm	245 mm	« 35 m »	« 45 m »

Art.-Bezeichnung	Art.-Nr.	Ausgang	Gewicht ca.
Wand-Schlauchhaspel Typ SHF-S/1-E-ELO-POL-SO	Auf Anfrage	DN 25 (1“)	12,0 kg.
Wand-Schlauchhaspel Typ SHF-S/1-E-ELO-POL-SO	Auf Anfrage	DN 19 (¾“)	12,0 kg.
Wand-Schlauchhaspel Typ SHF-S/3-E-ELO-POL-SO	Auf Anfrage	DN 25 (1“)	14,6 kg.
Wand-Schlauchhaspel Typ SHF-S/3-E-ELO-POL-SO	Auf Anfrage	DN 19 (¾“)	14,6 kg.

Schlauchhaspeln und Schlauchwagen
für formstabile Druckschläuche DN 25 (1“) oder DN 19 (¾“)

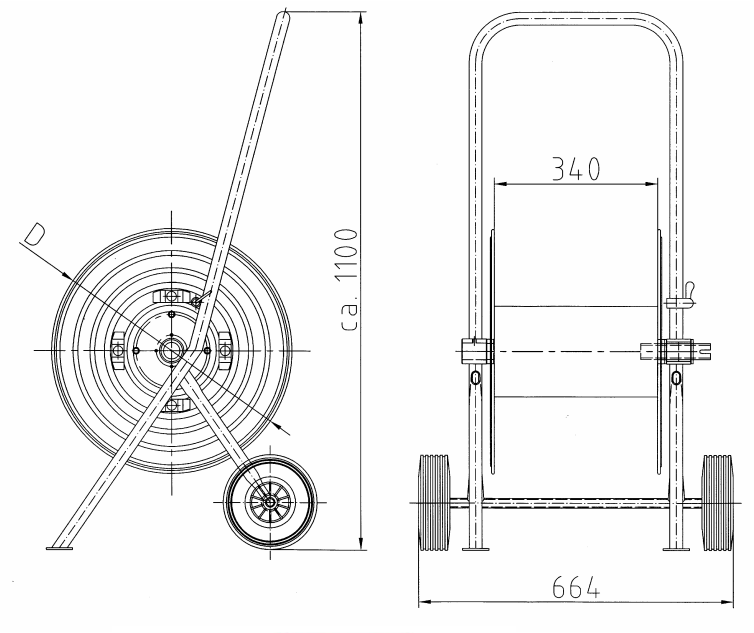

Schlauchwagen SWF-K

- Schlauchhaspel-Scheiben und Schlauchwelle aus verzinktem Stahlblech, signalrot RAL 3001 pulverbeschichtet.
- Wasserführende Achse komplett aus Messing, abgedichtet über 2 O-Ringe, Achse kunststoffgelagert.
- Fahrgestell: stabile Schweißkonstruktion aus Rundrohr, mit Kurbelhalterung und Haspel-Feststellvorrichtung, lichtgrau RAL 7035 pulverbeschichtet. Vollgummiräder auf nichtrostender Kunststoffelge Ø 200 mm, Radbreite: 65 mm, Räder mit Gleitlagerung.
- Anschlussmöglichkeiten Wasser-Eingang: Schlauchverschraubung DN 25 (1“) oder Schlauchverschraubung DN 19 (¾“)
- Anschlussmöglichkeiten Wasser-Ausgang: Anschlussstutzen DN 25 (1“) oder Anschlussstutzen DN 19 (¾“)
- einschl. verzinkter Handkurbel mit schwarzem POM-Griff zum leichteren Aufhaspeln des Schlauches.

- **Verbindungsschlauch, Druckschlauch und Strahlrohr nicht im Lieferumfang enthalten!** (Siehe Register 8)

Typ	Breite (B)	Höhe (H)	Tiefe (T)	Scheiben-Ø (D)	Fassungsvermögen Schlauch DN 25 (1“)	Fassungsvermögen Schlauch DN 19 (¾“)
SWF-K/1	664 mm	1.100 mm	245 mm	Ø 500 mm	« 40 m »	« 60 m »
SHF-K/2	664 mm	1.100 mm	245 mm	Ø 600 mm	« 60 m »	« 80 m »

Art.-Bezeichnung	Art.-Nr.	Eingang	Ausgang	Gewicht ca.
Schlauchwagen Typ SWF-K/1	06 52 28	DN 25 (1“)	DN 25 (1“)	21,0 kg.
Schlauchwagen Typ SWF-K/1	06 52 48	DN 25 (1“)	DN 19 (¾“)	21,0 kg.
Schlauchwagen Typ SWF-K/1	06 52 78	DN 19 (¾“)	DN 19 (¾“)	21,0 kg.
Schlauchwagen Typ SWF-K/2	06 54 28	DN 25 (1“)	DN 25 (1“)	28,0 kg.
Schlauchwagen Typ SWF-K/2	06 54 48	DN 25 (1“)	DN 19 (¾“)	28,0kg.
Schlauchwagen Typ SWF-K/2	06 54 78	DN 19 (¾“)	DN 19 (¾“)	28,0 kg.

Schlauchhaspeln und Schlauchwagen für formstabile Druckschläuche DN 25 (1“) oder DN 19 (¾“)

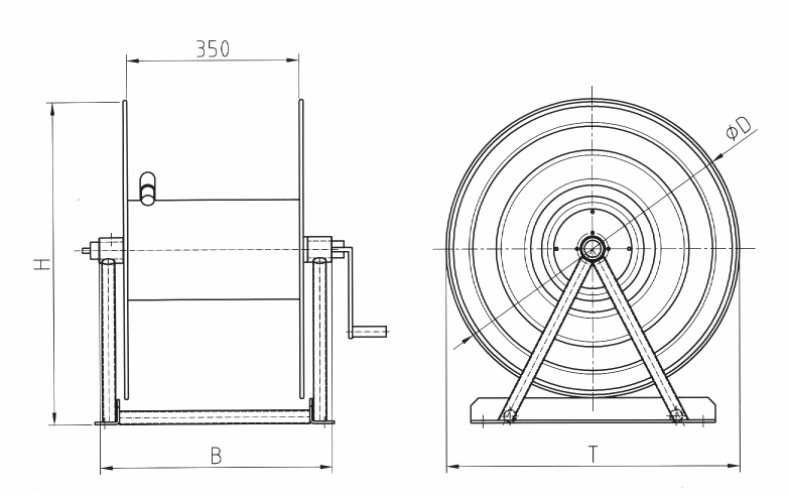

Schlauchhaspeln Typ SHF-BR

für stationäre Boden- oder Wandmontage

- Schlauchhaspel-Scheiben und Schlauchwelle aus verzinktem Stahlblech, signalrot RAL 3001 pulverbeschichtet.
- Wasserführende Achse komplett aus Messing, abgedichtet über 2 O-Ringe, Achse kunststoffgelagert.
- Gestell: stabile Schweißkonstruktion aus Rundrohr, mit Kurbelhalterung, lichtgrau RAL 7035 pulverbeschichtet.
- Anschlussmöglichkeiten Wasser-Eingang: Schlauchverschraubung DN 25 (1“) oder Schlauchverschraubung DN 19 (¾“)
- Anschlussmöglichkeiten Wasser-Ausgang: Anschlussstutzen DN 25 (1“) oder Anschlussstutzen DN 19 (¾“)
- einschl. verzinkter Handkurbel mit schwarzem POM-Griff zum leichteren Aufhaspeln des Schlauches.

- **Verbindungsschlauch, Druckschlauch und Strahlrohr nicht im Lieferumfang enthalten!** (Siehe Register 8)

Typ	Breite (B)	Höhe (H)	Tiefe (T)	Scheiben-Ø (D)	Fassungsvermögen Schlauch DN 25 (1“)	Fassungsvermögen Schlauch DN 19 (¾“)
SHF-BR/2	560 mm	595 mm	500 mm	Ø 500 mm	« 40 m »	« 60 m »
SHF-BR/3	560 mm	645 mm	600 mm	Ø 600 mm	« 60 m »	« 80 m »

Art.-Bezeichnung	Art.-Nr.	Eingang	Ausgang	Gewicht ca.
Schlauchwagen Typ SHF-BR/2	06 42 28	DN 25 (1“)	DN 25 (1“)	15,2 kg.
Schlauchwagen Typ SHF-BR/2	06 42 48	DN 25 (1“)	DN 19 (¾“)	15,2 kg.
Schlauchwagen Typ SHF-BR/2	06 42 78	DN 19 (¾“)	DN 19 (¾“)	15,2 kg.
Schlauchwagen Typ SHF-BR/3	06 44 28	DN 25 (1“)	DN 25 (1“)	17,6 kg.
Schlauchwagen Typ SHF-BR/3	06 44 48	DN 25 (1“)	DN 19 (¾“)	17,6kg.
Schlauchwagen Typ SHF-BR/3	06 44 78	DN 19 (¾“)	DN 19 (¾“)	17,6 kg.

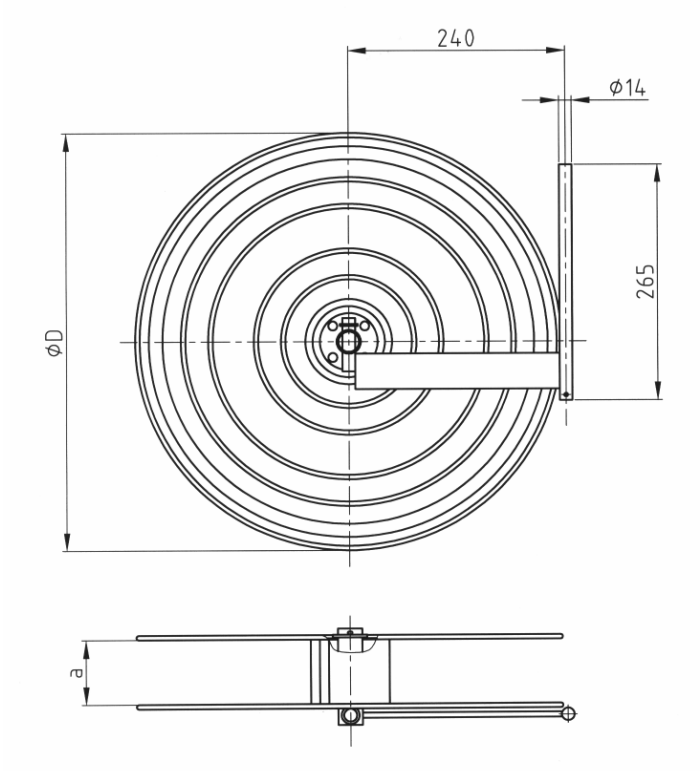

Flachschlauch-Haspeln

- Flachschlauch-Haspeln mit Schwingarm nach DIN EN 671-2
- Haspelscheiben und Schlauchwelle aus verz. Stahlblech, signalrot RAL 3001 pulverbeschichtet.
- Zum Einhängen in Wandhydranten nach DIN 14461-6 **oder** mit der Wandhalterung Typ W-C-B zur Montage auf die Wand.
- Fassungsvermögen: max. « 30 m » Flachschlauch Gr. C-42/C-52/C-65/C-00 nach DIN 14811, unbeschichtete Ausführung !
- **Flachschlauch und Strahlrohr nicht im Lieferumfang enthalten!** (Siehe Register 8)

Schlauchhaspeln
für Flachschläuche nach DIN 14811 (Pr EN 1924)

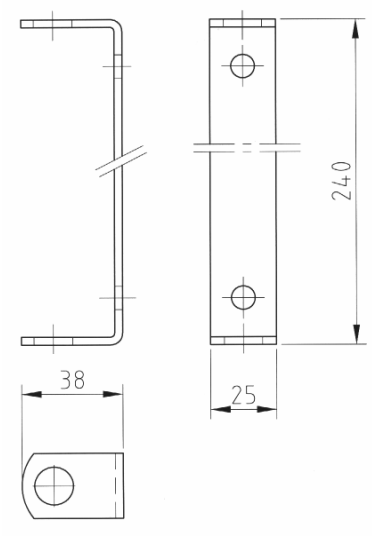

Wandhalterung Typ W-C-B

- Für die Montage von Flachschlauch-Haspeln mit Schwingarm nach DIN EN 671-2 auf die Wand oder zur Montage in Wandhydrantenschränke nach DIN 14461-6
- Aus abgekantetem Flacheisen mit 2 Bohrungen für Wandmontage, signalrot RAL 3001 pulverbeschichtet.

Art.-Bezeichnung	Art.-Nr.	Scheiben-Ø (D)			Gewicht ca.
Flachschlauch-Haspel Typ C-42	06 11 01	Ø 470 mm			3,50 kg.
Flachschlauch-Haspel Typ C-52	06 11 02	Ø 470 mm	ca. 82 mm	2“	3,60 kg.
Flachschlauch-Haspel Typ C-65	06 xx xx	Ø 470 mm	ca. 113 mm	2½“	3,80 kg.
Flachschlauch-Haspel Typ B-75	06 11 03	Ø 470 mm	ca. 127 mm	3“	3,90 kg.

Andere Größen auf Anfrage !

Wandhalterungen für SALMEN Schlauchhaspeln

Schlauchhaspeln Typ SHF

- für Wandhydranten-Schränke DIN 14461-1
- Wasserführende Schlauchhaspel mit Schwingarm DIN EN 671-1. Bei Ausstattung gemäß Norm mit CE-Zulassung Nr. 24702-CPD-2004.
- Schlauchhaspel aus verz. Stahlblech, signalrot RAL 3001 pulverbeschichtet, um 180° dreh- und ausschwingbar.
- Wasserführende Achse aus Messing, abgedichtet über 2 O-Ringe, Achse kunststoffgelagert.
- Wassereingang: Anschlussstutzen DN 25 (1“)
- Wasserausgang: Anschlussstutzen DN 25 (1“) **oder** DN 19 (¾“)
- **Verbindungsschlauch zur Schlauchhaspel, Druckschlauch und Strahlrohr nicht im Lieferumfang enthalten!** (Siehe Register 8)

Art.-Bezeichnung	Art.-Nr.
Wandhalterung Typ W-C-B	06 10 00

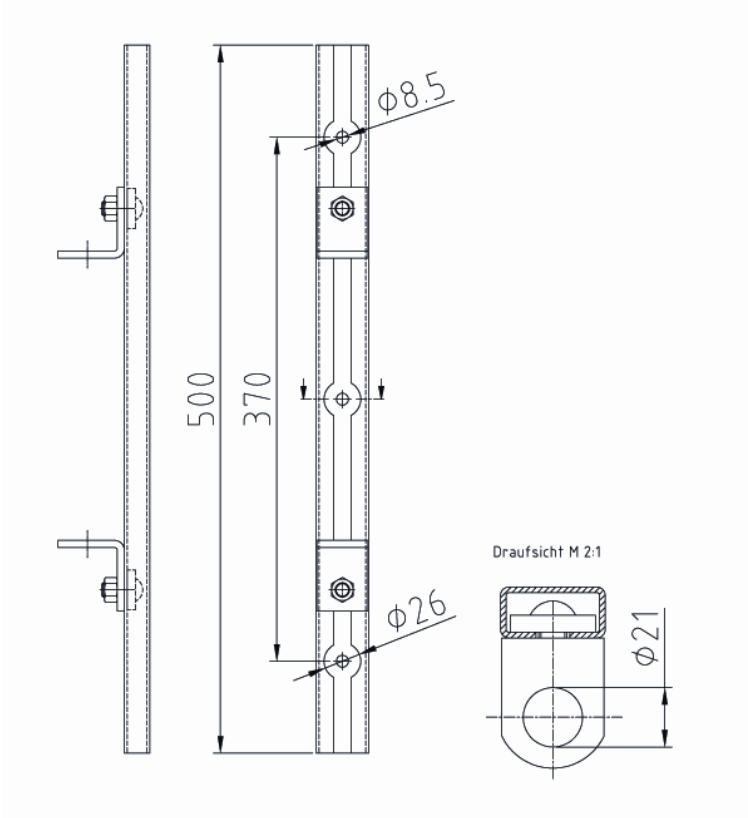

Wandhalterung Typ SALMEN-SHF

- Für die Montage von wasserführenden Schlauchhaspeln mit Schwingarm nach DIN EN 671-1 auf die Wand, oder zur Montage in einen Schrank z.B. bei Umrüstung von bestehenden Wandhydrantenschränken mit Flachschlauch-Haspel auf Schlauchhaspeln mit formstabilem Druckschlauch DN 25 (1“) oder DN 19 (¾“)
- Passend für alle wasserführenden Schlauchhaspeln Fabr. SALMEN (GESA) „Typenreihe SHF“ **(siehe Katalogseite 06.03)**
- Aus verzinktem Stahlblech gekantet, mit 3 Bohrungen Ø 8,5 mm zum Anschrauben, signalrot RAL 3001 pulverbeschichtet.
- 2 in der Höhe verstellbare verz. Lagerwinkel mit Bohrung Ø 21 mm zur Aufnahme des Schlauchhaspel-Schwingarms (Tragarm)

Art.-Bezeichnung	Art.-Nr.	Abmessungen	Gewicht ca.
Wandhalterung Typ SALMEN-SHF	06 10 08	37 x 500 mm	0,91 kg.

Schlauchhaspeln und Schlauchwagen für formstabile Druckschläuche DN 25 (1“) oder DN 19 (¾“)

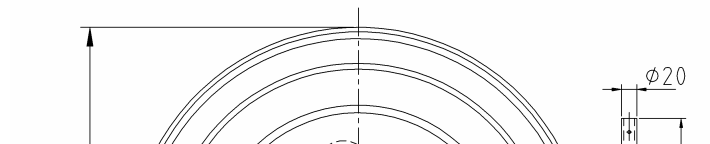

Wand-Schlauchhaspel Typ SHF-B

- Wasserführende Schlauchhaspel nach DIN EN 671-1 (nicht schwenkbar)
  Mit montiertem, drehbaren Kugelhandgriff zum leichteren Aufrollen des Schlauches.
- Schlauchhaspel-Scheiben und -Welle aus verz. Stahlblech, signalrot RAL 3001 pulverb.
- Wasserführende Achse aus Messing, abgedichtet über 2 O-Ringe, kunststoffgelagert.
- Trapezförmig abgekantete, 2-teilige Wandhalterung aus verz. Stahlblech, signalrot RAL 3001 pulverbeschichtet.
- Wassereingang: Anschlussstutzen DN 25 (1“)
- Wasserausgang: Anschlussstutzen DN 25 (1“) <u>oder</u> DN 19 (¾“)

Typ	Scheiben-Ø (D)	Scheiben-abstand (a)	Tiefe (T) ca.	(b)	Fassun Schlau	gsvermögen h DN 19 (¾“)
SHF-20	Ø 500 mm	170 mm	230 mm	244 mm	«	30 m »
SHF-25	Ø 550 mm	170 mm	230 mm	279 mm	«	35 m »
SHF-30	Ø 600 mm	170 mm	230 mm	294 mm	« 35 m »	« 45 m »
SHF-35	Ø 650 mm	150 mm	210 mm	329 mm	« 40 m »	« 50 m »

Art.-Bezeichnung	Anschluss	Art.-Nr.	Anschluss	Art.-Nr.	Ausgang	Gewicht ca.
Schlauchhaspel Typ SHF-20	RECHTS	06 12 18	LINKS	06 16 18	DN 25 (1“)	8,4 kg.
Schlauchhaspel Typ SHF-20	RECHTS	06 12 38	LINKS	06 16 38	DN 19 (¾“)	8,4 kg.
Schlauchhaspel Typ SHF-25	RECHTS	06 13 18	LINKS	06 17 18	DN 25 (1“)	9,5 kg.
Schlauchhaspel Typ SHF-25	RECHTS	06 13 38	LINKS	06 17 38	DN 19 (¾“)	9,5 kg.
Schlauchhaspel Typ SHF-30	RECHTS	06 14 18	LINKS	06 18 18	DN 25 (1“)	11,0 kg.
Schlauchhaspel Typ SHF-30	RECHTS	06 14 38	LINKS	06 18 38	DN 19 (¾“)	11,0 kg.
Schlauchhaspel Typ SHF-35	RECHTS	06 15 17	LINKS	06 19 17	DN 25 (1“)	11,9 kg.
Schlauchhaspel Typ SHF-35	RECHTS	06 15 37	LINKS	06 19 37	DN 19 (¾“)	11,9 kg.

Schlauchhaspeln und Schlauchwagen für formstabile Druckschläuche DN 25 (1“) oder DN 19 (¾“)

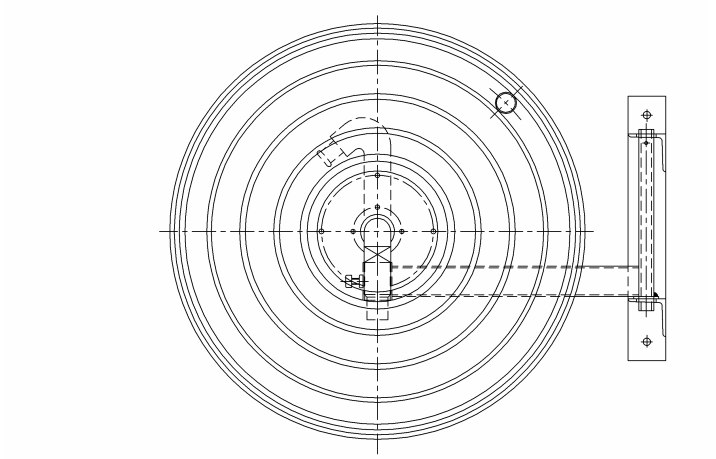

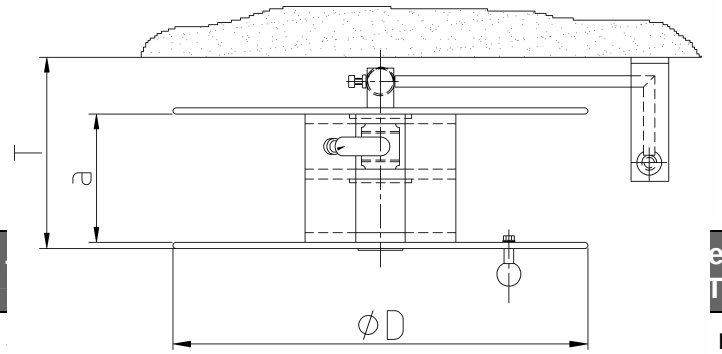

Wand-Schlauchhaspel Typ SHF-S

- Wasserführende Schlauchhaspel nach DIN EN 671-1, mit abgewinkeltem Schwingarm und Wandkonsole. Mit montiertem Kugelhandgriff zum leichteren Aufrollen des Schlauches.
- Schlauchhaspel-Scheiben und -Welle aus verz. Stahlblech, signalrot RAL 3001 pulverbesch.
- Wasserführende Achse aus Messing, abgedichtet über 2 O-Ringe, kunststoffgelagert.
- Wandhalterung aus 5 mm Winkelstahl und Flacheisen, signalrot RAL 3001 pulverbesch.
- Wassereingang: Anschlussstutzen DN 25 (1“)
- Wasserausgang: Anschlussstutzen DN 25 (1“) oder DN 19 (¾“)
- **Verbindungsschlauch, Druckschlauch und Strahlrohr nicht im Lieferumfang enthalten!** (Siehe Register 8)

			e ca. T)	Fassun Schlau	mögen 19 (¾“)
			mm	«	»
SHF-B/5	Ø 550 mm	140 mm	225 mm	«	»
SHF-B/6	Ø 600 mm	140 mm	225 mm	« 30 m »	« 35 m »
SHF-B/7	Ø 650 mm	140 mm	225 mm	« 35 m »	« 45 m »

Art.-Bezeichnung	Art.-Nr.	Ausgang	Gewicht ca.
Wand-Schlauchhaspel Typ SHF-B/4	06 22 16	DN 25 (1“)	7,1 kg.
Wand-Schlauchhaspel Typ SHF-B/4	06 22 36	DN 19 (¾“)	7,1 kg.
Wand-Schlauchhaspel Typ SHF-B/5	06 23 16	DN 25 (1“)	8,2 kg.
Wand-Schlauchhaspel Typ SHF-B/5	06 23 36	DN 19 (¾“)	8,2 kg.
Wand-Schlauchhaspel Typ SHF-B/6	06 24 16	DN 25 (1“)	9,4 kg.
Wand-Schlauchhaspel Typ SHF-B/6	06 24 36	DN 19 (¾“)	9,4 kg.
Wand-Schlauchhaspel Typ SHF-B/7	06 25 16	DN 25 (1“)	10,6 kg.
Wand-Schlauchhaspel Typ SHF-B/7	06 25 36	DN 19 (¾“)	10,6 kg.

Schlauchhaspeln und Schlauchwagen
für formstabile Druckschläuche DN 25 (1“) oder DN 19 (¾“)

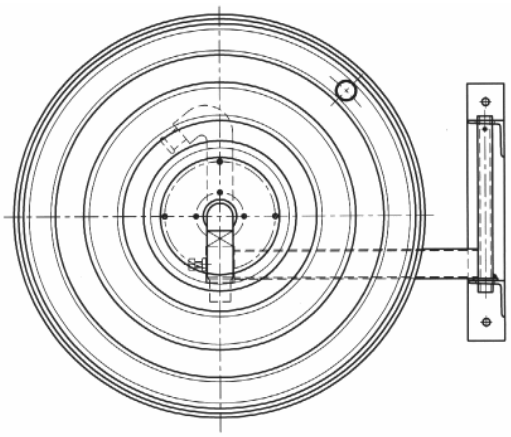

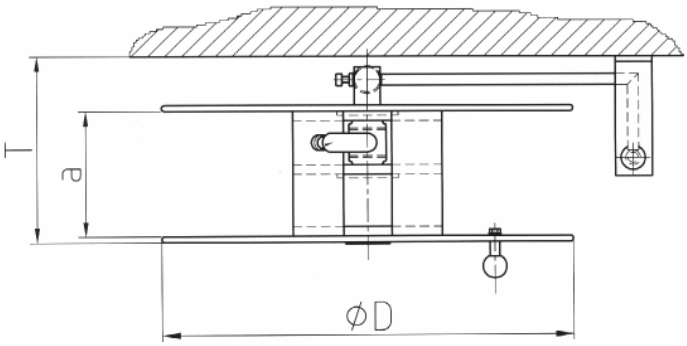

Wand-Schlauchhaspel
Typ SHF-S/....-E-ELO-POL

- für Wandmontage, schwingbare Ausführung
- wasserführende Schlauchhaspel nach DIN EN 671-1, mit abgewinkeltem Schwingarm, um 180° dreh- und ausschwingbar
- Schlauchhaspel-Scheiben aus Edelstahlblech W.-Nr. 1.4301, Oberfläche elektrolytisch poliert.
- Schlauchwelle aus verz. Stahlblech, pulverbesch.
- Wasserführende Achse aus Messing, abgedichtet über 2 O-Ringe. Achse kunststoffgelagert.
- Wandhalterung und Schwingarm aus Edelstahl W.-Nr. 1.4301, Oberfläche elektrolytisch poliert.
- Anschlussmöglichkeiten:
  Wassereingang: Anschlussstutzen DN 25 (1“)
  Wasserausgang: Anschlussstutzen DN 25 (1“)
  oder DN 19 (¾“)
- Drehbarer Kugel-Handgriff zum leichteren Aufhaspeln des Schlauches.
- **Verbindungsschlauch zur Schlauchhaspel, Druckschlauch und Strahlrohr nicht im Lieferumfang enthalten!** (Siehe Register 8)

Typ	Scheiben-Ø (D)	Scheibenabstand (a)	Tiefe ca. (T)	Fassungsvermögen Schlauch DN 25 (1“)	Fassungsvermögen Schlauch DN 19 (¾“)
SHF-S/1	Ø 500 mm	170 mm	245 mm	« 20 m »	« 30 m »
SHF-S/2	Ø 550 mm	170 mm	245 mm	« 25 m »	« 40 m »
SHF-S/3	Ø 600 mm	170 mm	245 mm	« 35 m »	« 45 m »
SHF-S/4	Ø 650 mm	170 mm	245 mm	« 40 m »	« 50 m »

Art.-Bezeichnung	Art.-Nr.	Ausgang	Gewicht ca.
Wand-Schlauchhaspel Typ SHF-S/1	06 32 18	DN 25 (1“)	12,0 kg.
Wand-Schlauchhaspel Typ SHF-S/1	06 32 38	DN 19 (¾“)	12,0 kg.
Wand-Schlauchhaspel Typ SHF-S/2	06 33 18	DN 25 (1“)	13,3 kg.
Wand-Schlauchhaspel Typ SHF-S/2	06 33 38	DN 19 (¾“)	13,3 kg.
Wand-Schlauchhaspel Typ SHF-S/3	06 34 18	DN 25 (1“)	14,6 kg.
Wand-Schlauchhaspel Typ SHF-S/3	06 34 38	DN 19 (¾“)	14,6 kg.
Wand-Schlauchhaspel Typ SHF-S/4	06 35 18	DN 25 (1“)	15,90 kg.
Wand-Schlauchhaspel Typ SHF-S/4	06 35 38	DN 19 (¾“)	15,90 kg.

Schlauchwagen SWF-K

- Schlauchhaspel-Scheiben und Schlauchwelle aus verzinktem Stahlblech, signalrot RAL 3001 pulverbeschichtet.
- Wasserführende Achse komplett aus Messing, abgedichtet über 2 O-Ringe, Achse kunststoffgelagert.
- Fahrgestell: stabile Schweißkonstruktion aus Rundrohr, mit Kurbelhalterung und Haspel-Feststellvorrichtung, lichtgrau RAL 7035 pulverbeschichtet. Vollgummiräder auf nichtrostender Kunststoffelge Ø 200 mm, Radbreite: 65 mm, Räder mit Gleitlagerung.
- Anschlussmöglichkeiten Wasser-Eingang: Schlauchverschraubung DN 25 (1“) oder Schlauchverschraubung DN 19 (¾“)
- Anschlussmöglichkeiten Wasser-Ausgang: Anschlussstutzen DN 25 (1“) oder Anschlussstutzen DN 19 (¾“)
- einschl. verzinkter Handkurbel mit schwarzem POM-Griff zum leichteren Aufhaspeln des Schlauches.

- **Verbindungsschlauch, Druckschlauch und Strahlrohr nicht im Lieferumfang enthalten!** (Siehe Register 8)

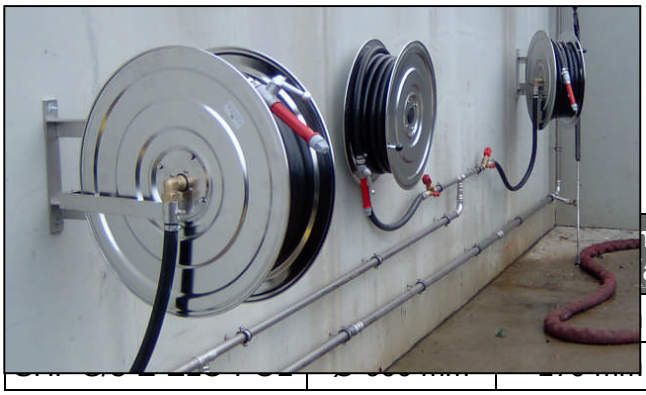

		n- a)	Tiefe (T)		ögen 9 (¾“)
			245 mn		›
			245 mm	« 35 m »	« 45 m »

Art.-Bezeichnung	Art.-Nr.	Ausgang	Gewicht ca.
Wand-Schlauchhaspel Typ SHF-S/1-E-ELO-POL-SO	Auf Anfrage	DN 25 (1“)	12,0 kg.
Wand-Schlauchhaspel Typ SHF-S/1-E-ELO-POL-SO	Auf Anfrage	DN 19 (¾“)	12,0 kg.
Wand-Schlauchhaspel Typ SHF-S/3-E-ELO-POL-SO	Auf Anfrage	DN 25 (1“)	14,6 kg.
Wand-Schlauchhaspel Typ SHF-S/3-E-ELO-POL-SO	Auf Anfrage	DN 19 (¾“)	14,6 kg.

Schlauchhaspeln und Schlauchwagen für formstabile Druckschläuche DN 25 (1“) oder DN 19 (¾“)

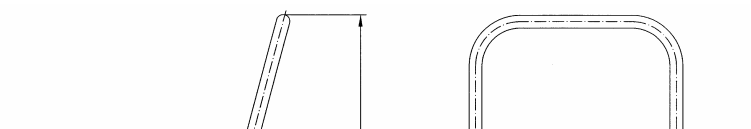

Schlauchhaspeln Typ SHF-BR

für stationäre Boden- oder Wandmontage

- Schlauchhaspel-Scheiben und Schlauchwelle aus verzinktem Stahlblech, signalrot RAL 3001 pulverbeschichtet.
- Wasserführende Achse komplett aus Messing, abgedichtet über 2 O-Ringe, Achse kunststoffgelagert.
- Gestell: stabile Schweißkonstruktion aus Rundrohr, mit Kurbelhalterung, lichtgrau RAL 7035 pulverbeschichtet.
- Anschlussmöglichkeiten Wasser-Eingang: Schlauchverschraubung DN 25 (1“) oder Schlauchverschraubung DN 19 (¾“)
- Anschlussmöglichkeiten Wasser-Ausgang: Anschlussstutzen DN 25 (1“) oder Anschlussstutzen DN 19 (¾“)
- einschl. verzinkter Handkurbel mit schwarzem POM-Griff zum leichteren Aufhaspeln des Schlauches.

- **Verbindungsschlauch, Druckschlauch und Strahlrohr nicht im Lieferumfang enthalten!** (Siehe Register 8)

Typ	Breite (B)	Höhe (H)	Tiefe (T)	Scheiben-Ø (D)	Fassungsvermögen Schlauch DN 25 (1“)	Fassungsvermögen Schlauch DN 19 (¾“)
SWF-K/1	664 mm	1.100 mm	245 mm	Ø 500 mm	« 40 m »	« 60 m »
SHF-K/2	664 mm	1.100 mm	245 mm	Ø 600 mm	« 60 m »	« 80 m »

Art.-Bezeichnung	Art.-Nr.	Eingang	Ausgang	Gewicht ca.
Schlauchwagen Typ SWF-K/1	06 52 28	DN 25 (1“)	DN 25 (1“)	21,0 kg.
Schlauchwagen Typ SWF-K/1	06 52 48	DN 25 (1“)	DN 19 (¾“)	21,0 kg.
Schlauchwagen Typ SWF-K/1	06 52 78	DN 19 (¾“)	DN 19 (¾“)	21,0 kg.
Schlauchwagen Typ SWF-K/2	06 54 28	DN 25 (1“)	DN 25 (1“)	28,0 kg.
Schlauchwagen Typ SWF-K/2	06 54 48	DN 25 (1“)	DN 19 (¾“)	28,0kg.
Schlauchwagen Typ SWF-K/2	06 54 78	DN 19 (¾“)	DN 19 (¾“)	28,0 kg.

Schlauchhaspeln und Schlauchwagen für formstabile Druckschläuche DN 25 (1“) oder DN 19 (¾“)

Typ	Breite (B)	Höhe (H)	Tiefe (T)	Scheiben-Ø (D)	Fassungsvermögen Schlauch DN 25 (1“)	Fassungsvermögen Schlauch DN 19 (¾“)
SHF-BR/2	560 mm	595 mm	500 mm	Ø 500 mm	« 40 m »	« 60 m »
SHF-BR/3	560 mm	645 mm	600 mm	Ø 600 mm	« 60 m »	« 80 m »

Art.-Bezeichnung	Art.-Nr.	Eingang	Ausgang	Gewicht ca.
Schlauchwagen Typ SHF-BR/2	06 42 28	DN 25 (1“)	DN 25 (1“)	15,2 kg.
Schlauchwagen Typ SHF-BR/2	06 42 48	DN 25 (1“)	DN 19 (¾“)	15,2 kg.
Schlauchwagen Typ SHF-BR/2	06 42 78	DN 19 (¾“)	DN 19 (¾“)	15,2 kg.
Schlauchwagen Typ SHF-BR/3	06 44 28	DN 25 (1“)	DN 25 (1“)	17,6 kg.
Schlauchwagen Typ SHF-BR/3	06 44 48	DN 25 (1“)	DN 19 (¾“)	17,6kg.
Schlauchwagen Typ SHF-BR/3	06 44 78	DN 19 (¾“)	DN 19 (¾“)	17,6 kg.