Standkonsolen, Standgestelle & Sonderzubehör für Wandhydranten und Schlauch-u. Geräteschränke

9

SALMEN components

Montagehöhe von Wandhydranten auf Standkonsolen (Gestellen)

Nach DIN 14461-1 : 1998-02 und DIN 14461-6 : 1998-06 darf das Schlauchanschluss-Ventil nicht höher als **1.400 ± 200 mm** über der Oberkante Fertigfußboden installiert werden.

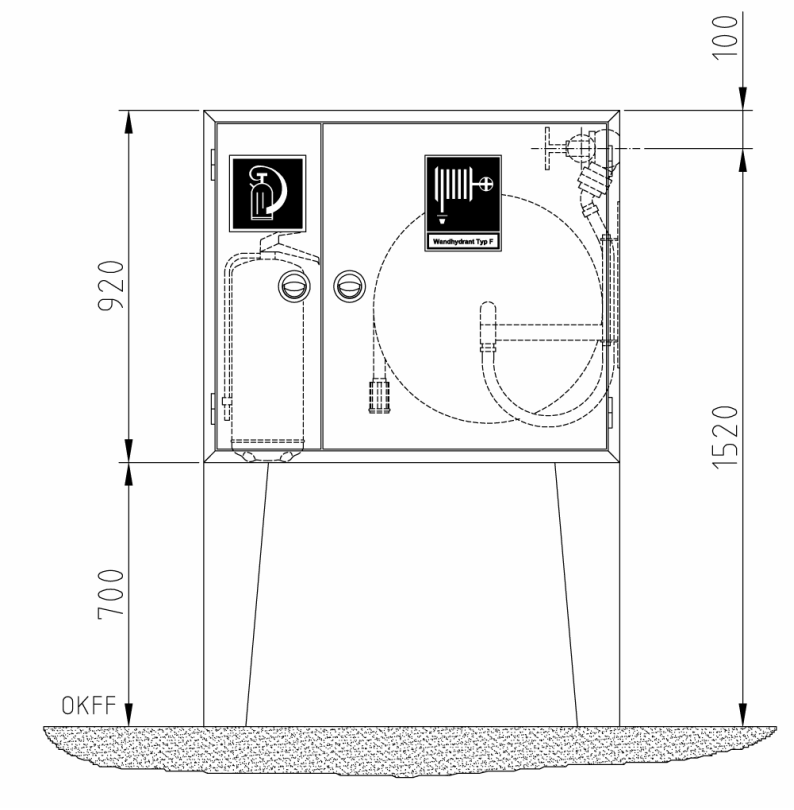

Bei Wandhydranten-Kombinationen **mit Handfeuermelder** ist die Montagehöhe auf **1.400 ± 200 mm** Oberkante Fertigfußboden bis Mitte Handfeuermelder festgelegt.

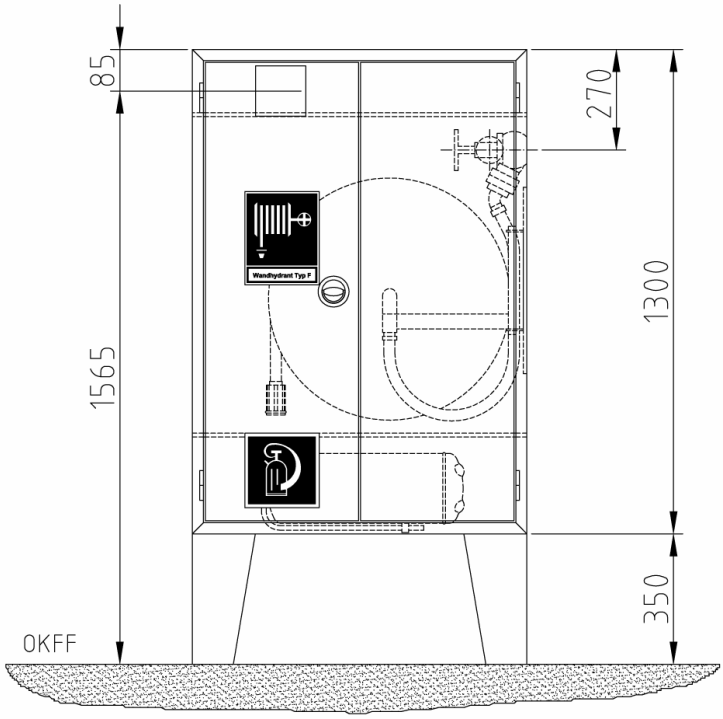

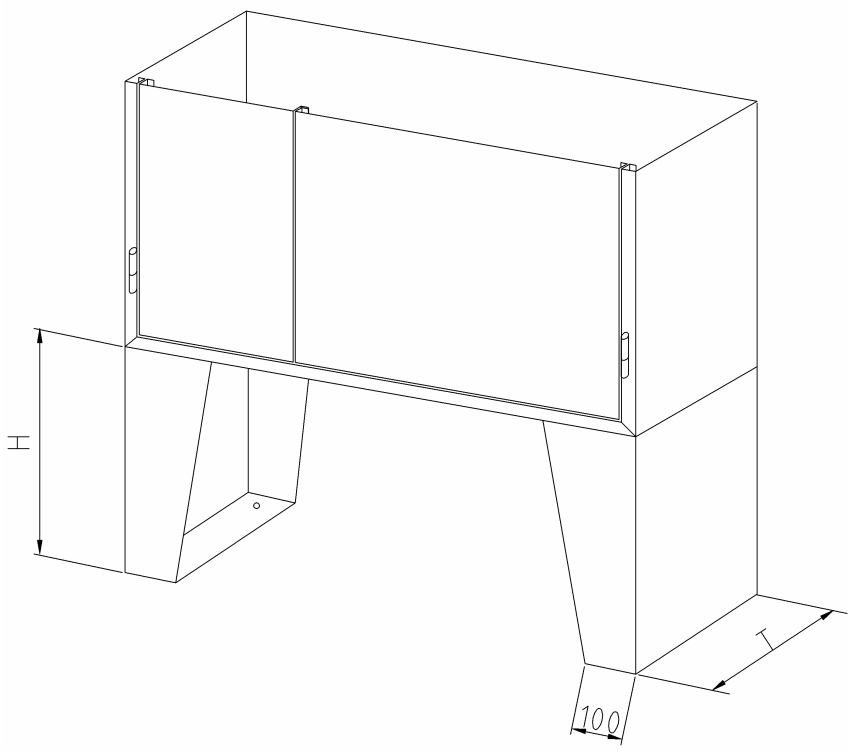

Standkonsolen-Satz (2-teilig)

- Zur freistehenden Aufstellung von Wandhydranten-Schränken nach DIN 14461-1 und DIN 14461-6
- Standkonsolen aus verz. Stahlblech 2,0 mm, trapezförmig abgekantet und punktgeschweißt.
- Oberfläche: grundiert oder signalrot RAL 3001 endlackiert (Pulverbesch.)
- Lieferung incl. Verschraubungsmaterial für bauseitige Montage mit dem Wandhydranten-Schrank, bestehend aus:
  8 St. Sechskantschrauben M8 x 20, verz.
  8 St. Unterlegscheiben Ø 9 mm, verz.
  8 St. Sechskantmuttern M8, verz.

Hinweis: Bohrungen im Schrank zum Verschrauben mit den Standkonsolen sind bauseits auszuführen!

Art.-Bezeichnung	Art.-Nr.	Abmessungen H x T	Oberfläche	Gewicht ca.
Standkonsolen-Satz (2-teilig)	09 11 01	700 x 140 mm	grundiert	9,4 kg.
Standkonsolen-Satz (2-teilig)	09 12 01	700 x 140 mm	RAL 3001	9,4 kg.
Standkonsolen-Satz (2-teilig)	09 11 08	700 x 180 mm	grundiert	11,7 kg.
Standkonsolen-Satz (2-teilig)	09 12 08	700 x 180 mm	RAL 3001	11,7 kg.
Standkonsolen-Satz (2-teilig)	09 11 04	900 x 180 mm	grundiert	14,6 kg.
Standkonsolen-Satz (2-teilig)	09 12 04	900 x 180 mm	RAL 3001	14,6 kg.
Standkonsolen-Satz (2-teilig)	09 11 02	350 x 220 mm	grundiert	7,3 kg.
Standkonsolen-Satz (2-teilig)	09 12 02	350 x 220 mm	RAL 3001	7,3 kg.
Standkonsolen-Satz (2-teilig)	09 11 03	500 x 220 mm	grundiert	9,7 kg.
Standkonsolen-Satz (2-teilig)	09 12 03	500 x 220 mm	RAL 3001	9,7 kg.
Standkonsolen-Satz (2-teilig)	09 11 05	700 x 220 mm	grundiert	12,9 kg.
Standkonsolen-Satz (2-teilig)	09 12 05	700 x 220 mm	RAL 3001	12,9 kg.
Standkonsolen-Satz (2-teilig)	09 11 10	350 x 250 mm	grundiert	7,5 kg.
Standkonsolen-Satz (2-teilig)	09 12 10	350 x 250 mm	RAL 3001	7,5 kg.
Standkonsolen-Satz (2-teilig)	09 11 11	500 x 250 mm	grundiert	10,4 kg.
Standkonsolen-Satz (2-teilig)	09 12 11	500 x 250 mm	RAL 3001	10,4 kg.
Standkonsolen-Satz (2-teilig)	09 11 12	700 x 250 mm	grundiert	13,0 kg.
Standkonsolen-Satz (2-teilig)	09 12 12	700 x 250 mm	RAL 3001	13,0 kg.

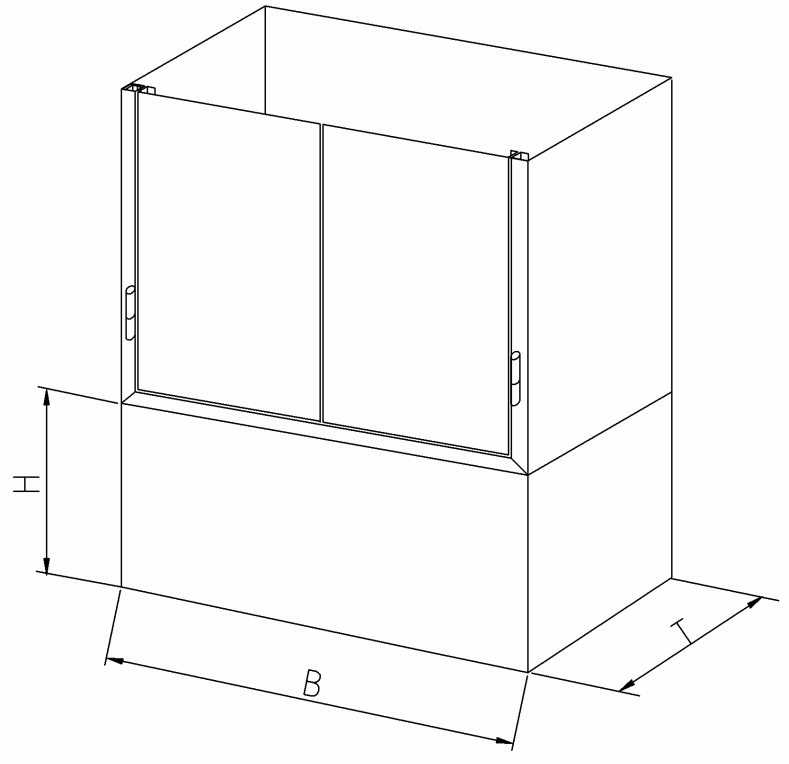

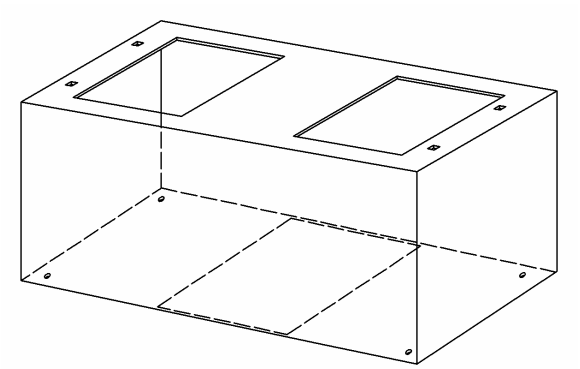

Standkonsole Typ AG (1-teilig)

- Ausführung „allseitig geschlossen“
- Zur freistehenden Aufstellung von Wandhydranten-Schränken nach DIN 14461-1
- Standkonsole aus verz. Stahlblech 2,0 mm allseitig abgekantet und punktgeschweißt.

  (Geschlossene Bauweise)

  Konsolenoberteil mit 4 Käfigmuttern M8, zur Verschraubung mit dem Wand-hydrantenschrank, sowie 2 rechteckigen Ausschnitten durch die die Konsole auf dem Fußboden verschraubt werden kann
- Oberfläche: grundiert oder signalrot RAL 3001 endlackiert (Pulverbesch.)
- Lieferung incl. Verschraubungsmaterial für bauseitige Montage mit dem Wandhydrantenschrank bestehend aus:
  8 St. Sechskantschrauben M8 x 20 verz.
  8 St. U-Scheiben Ø 9 mm verz.
  8 St. Sechskantmuttern M8 verz.

  Hinweis: Bohrungen im Schrank zum Verschrauben mit den Standkonsolen sind bauseits auszuführen!

Art.-Bezeichnung	Art.-Nr.	Abmessungen B x H x T	Oberfläche.	Gewicht ca.
Standkonsole Typ AG (1-teilig)	09 91 13	740 x 350 x 250 mm	grundiert	17,0 kg.
Standkonsole Typ AG (1-teilig)	09 90 38	740 x 350 x 250 mm	RAL 3001	17,0 kg.
Standkonsole Typ AG (1-teilig)	09 9x xx	740 x 700 x 250 mm	grundiert	28,0 kg.
Standkonsole Typ AG (1-teilig)	09 9x xx	740 x 700 x 250 mm	RAL 3001	28,0 kg.
Standkonsole Typ AG (1-teilig)	09 9x xx	1.090 x 500 x 250 mm	grundiert	30,3 kg.
Standkonsole Typ AG (1-teilig)	09 90 37	1.090 x 500 x 250 mm	RAL 3001	30,3 kg.

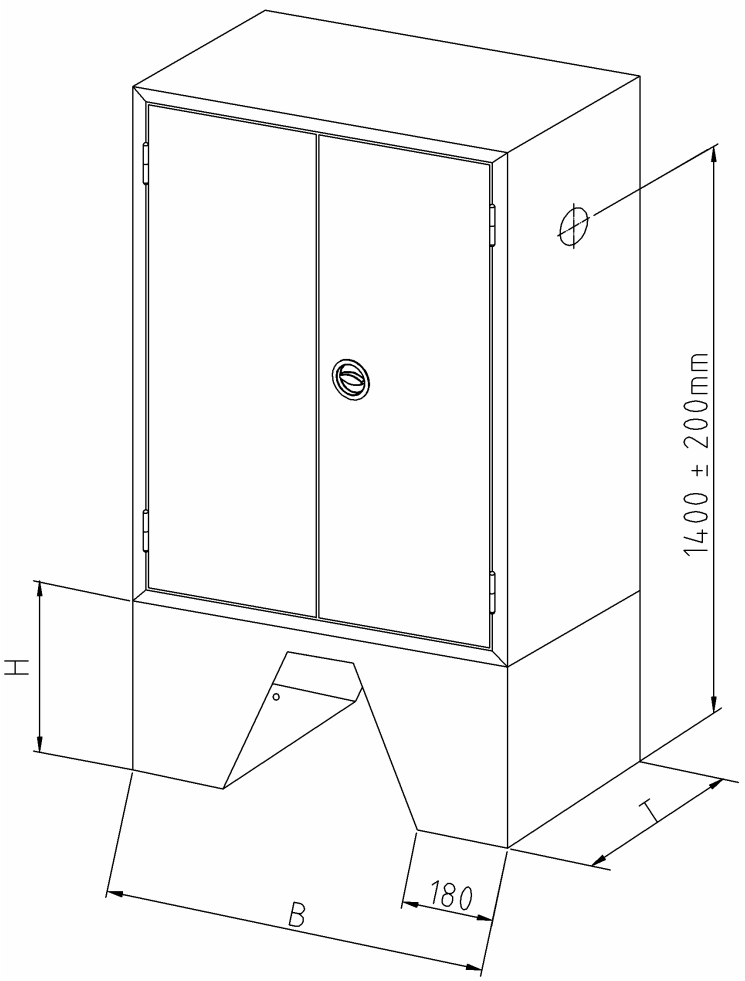

Standkonsole Typ AB (1-teilig)

- Ausführung „abgeschrägte Bauart“
- Zur freistehenden Aufstellung von Wandhydranten-Schränken nach DIN 14461-1
- Standkonsole aus verz. Stahlblech 2,0 mm abgekantet und punktgeschweißt.
- Oberfläche: grundiert oder signalrot RAL 3001 endlackiert (Pulverbesch.)
- Lieferung incl. Verschraubungsmaterial für bauseitige Montage mit dem Wandhydranten-Schrank, bestehend aus:
  8 St. Sechskantschrauben M8 x 20, verz.
  8 St. Unterlegscheiben Ø 9 mm, verz.
  8 St. Sechskantmuttern M8, verz.

Hinweis: Bohrungen im Schrank zum Verschrauben mit den Standkonsolen sind bauseits auszuführen!

Art.-Bezeichnung	Art.-Nr.	Abmessungen B x H x T	Oberfläche	Gewicht ca.
Standkonsole Typ AB (1-teilig)	09 90 50	740 x 350 x 250 mm	grundiert	0,0 kg.
Standkonsole Typ AB (1-teilig)	09 9x xx	740 x 350 x 250 mm	RAL 3001	0,0 kg.
Standkonsole Typ AB (1-teilig)	09 9x xx	740 x 500 x 250 mm	grundiert	0,0 kg.
Standkonsole Typ AB (1-teilig)	09 9x xx	740 x 500 x 250 mm	RAL 3001	0,0 kg.
Standkonsole Typ AB (1-teilig)	09 90 19	1.090 x 500 x 250 mm	grundiert	0,0 kg.
Standkonsole Typ AB (1-teilig)	09 9x xx	1.090 x 500 x 250 mm	RAL 3001	0,0 kg.
Standkonsole Typ AB (1-teilig)	09 9x xx	1.090 x 700 x 250 mm	grundiert	0,0 kg.
Standkonsole Typ AB (1-teilig)	09 9x xx	1.090 x 700 x 250 mm	RAL 3001	0,0 kg.

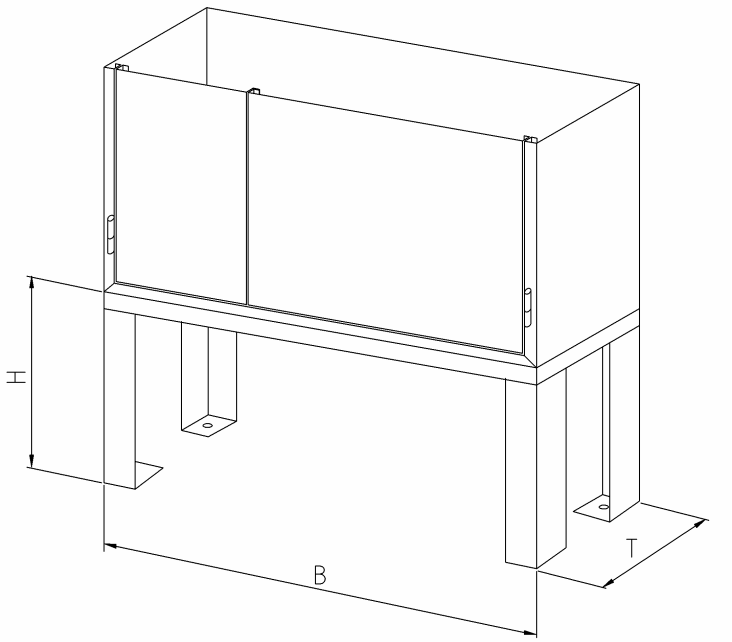

Standgestell (1-teilig)

- Zur freistehenden Aufstellung von Wandhydranten-Schränken DIN 14461-1
- Schweißkonstruktion aus Winkelstahl 50/50/5 mm
- Oberfläche: grundiert oder signalrot RAL 3001 endlackiert (Pulverbesch.)
- Lieferung incl. Verschraubungsmaterial für bauseitige Montage mit dem Wand-hydrantenschrank, bestehend aus:
  8 St. Sechskantschrauben M8 x 20, verz.
  8 St. Unterlegscheiben Ø 9 mm, verz.
  8 St. Sechskantmuttern M8, verz.

Hinweis: Bohrungen im Schrank zum Verschrauben mit dem Standgestell sind bauseits auszuführen!

Art.-Bezeichnung	Art.-Nr.	Abmessungen B x H x T	Oberfläche.	Gewicht ca.
Standgestell (1-teilig)	09 41 28	1.090 x 500 x 250 mm	grundiert	17,7 kg.
Standgestell (1-teilig)	09 42 28	1.090 x 500 x 250 mm	RAL 3001	17,7 kg.
Standgestell (1-teilig)	09 41 29	740 x 500 x 250 mm	grundiert	15,1 kg.
Standgestell (1-teilig)	09 42 29	740 x 500 x 250 mm	RAL 3001	15,1 kg.

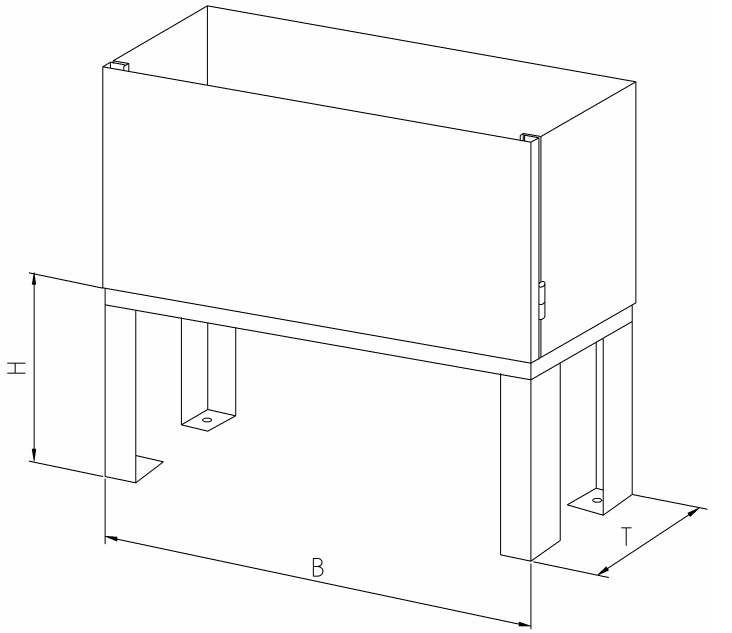

Standgestell (1-teilig)

- Zur freistehenden Aufstellung von Schlauch- u. Geräteschränken
- Schweißkonstruktion aus Winkelstahl 50/50/5 mm
- Oberfläche: grundiert oder signalrot RAL 3001 endlackiert (Pulverbesch.)
- Lieferung incl. Verschraubungsmaterial für bauseitige Montage mit dem Schlauch- und Geräteschrank, bestehend aus:
  8 St. Sechskantschrauben M8 x 20, verz.
  8 St. Unterlegscheiben Ø 9 mm, verz.
  8 St. Sechskantmuttern M8, verz.

Hinweis: Bohrungen im Schrank zum Verschrauben mit dem Standgestell sind bauseits auszuführen!

Art.-Bezeichnung	Art.-Nr.	Abmessungen B x H x T	Oberfläche	Gewicht ca.
Standgestell Typ TG-A	09 41 20	690 x 325 x 320 mm	grundiert	12,8 kg.
Standgestell Typ TG-A	09 42 20	690 x 325 x 320 mm	RAL 3001	12,8 kg.
Standgestell Typ TG-B	09 41 25	1.140 x 325 x 470 mm	grundiert	17,0 kg.
Standgestell Typ TG-B	09 42 25	1.140 x 325 x 470 mm	RAL 3001	17,0 kg.

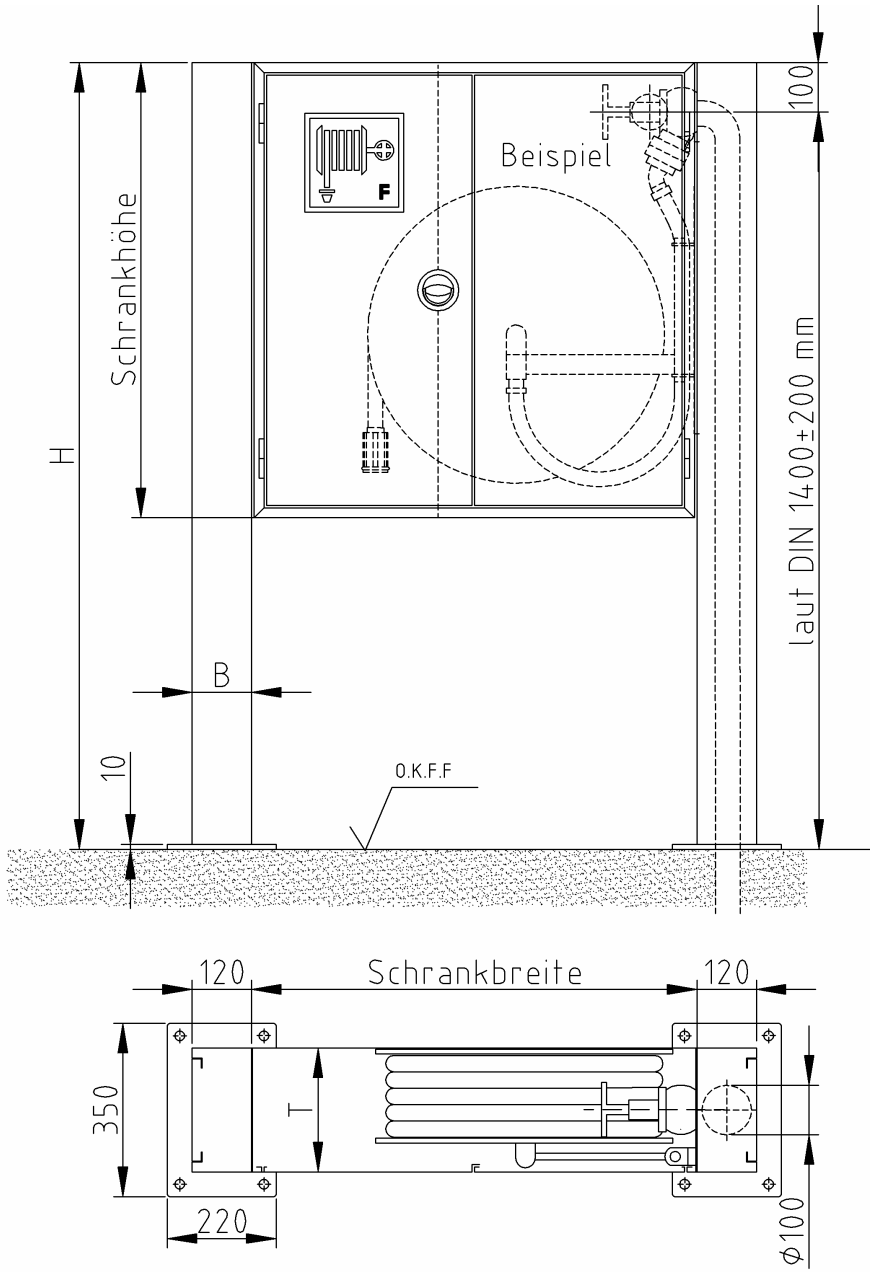

Rechteck-Säulen-Gestell Typ RSG/2-TEILIG.....

- Zur freistehenden Aufstellung von Wandhydranten-Schränken nach DIN 14461-1.
- Bestehend aus 2 rechteckigen, abgekanteten Blechsäulen. Seitliche Verblendungen für Montage mit dem Schrank und für die Verlegung der Löschwasser-leitung innerhalb des Gestells demontierbar. Material: verzinktes Stahlblech 2,0 mm.
- Lieferung einschl. Befestigungs-material für die Montage mit dem Wandhydranten-Schrank.

Hinweis: Bohrungen im Schrank zum Verschrauben mit den Blech-säulen sind bauseits auszuführen!

Art.-Bezeichnung	Art.-Nr.	Abmessungen B x H x T	Oberfläche	Gewicht ca.
Typ RSG/2-TEILIG-1600-SO	09 90 82	120 x 1.600 x 250 mm	RAL 3001	
Typ RSG/2-TEILIG-E-BS-SO	09 90 01	120 x 1.600 x 250 mm	**V2A**, geschliffen	

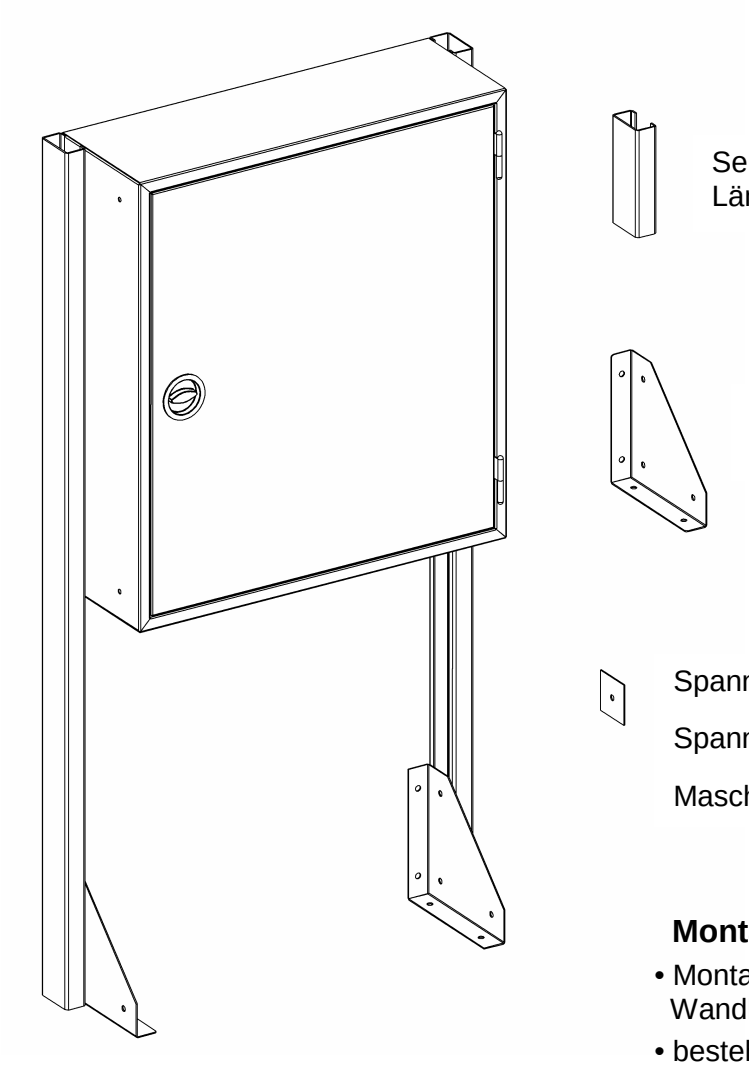

Seitenständer 2 St.
Länge: 1.600 mm

Blechkonsole 2 St.
für Bodenmontage

Spannplatte mit Mutter M8, 8 St.

Spannplatte mit Bohrung Ø 10,5 mm, 4 St.

Maschinenschraube 25 x 8 mm, 8 St.

Montagegestell Typ MG-VB-1600 (2-teilig)

- Montagegestell zur freistehenden Aufstellung von Wandhydranten-Schränken nach DIN 14461-1
- bestehend aus:
  2 seitliche Streben aus Fertigprofil 40 x 80 mm
  1.600 mm hoch
  2 verschraubbare, abgekantete Blechkonsolen
  für Montage des Gestells auf dem Fußboden
- Schrank bei Bedarf in der **Höhe verstellbar** !
- Lieferung einschl. Befestigungsmaterial für die Montage mit dem Wandhydranten-Schrank.

  Hinweis: Bohrungen im Schrank zum Verschrauben mit dem Montagegestell sind bauseits auszuführen!

Art.-Bezeichnung	Art.-Nr.	Höhe H x T	Oberfläche	Gewicht ca.
Montagegestell Typ MG-VB-1600	09 90 77	1.600 mm	grundiert	0,0 kg.
Montagegestell Typ MG-VB-1600	09 90 78	1.600 mm	RAL 3001	0,0 kg.

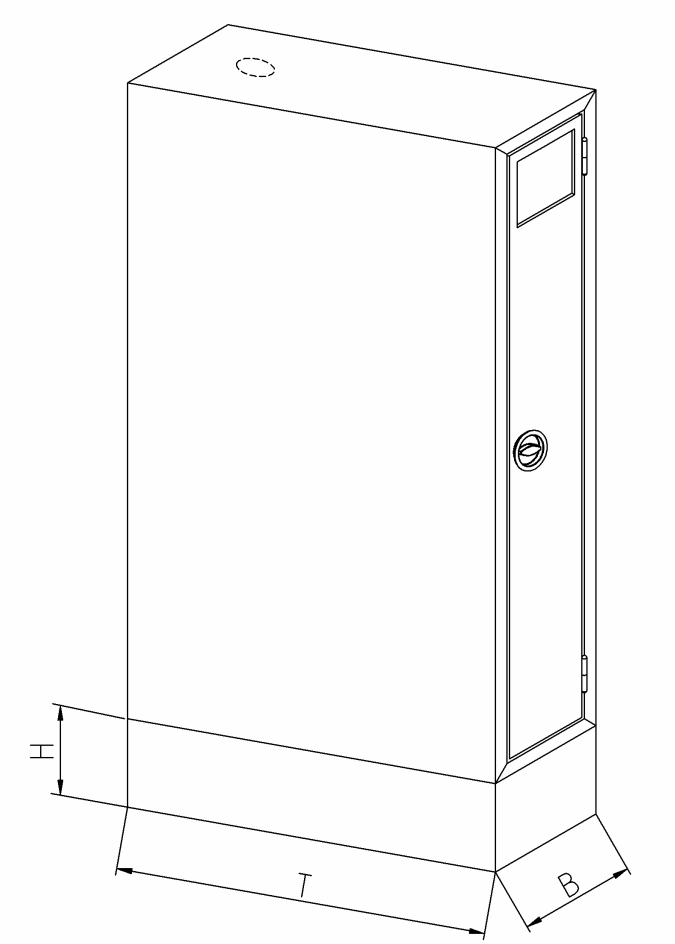

Standkonsolen Typ Q (1-teilig)
Standkonsolen Typ QA (1-teilig)

- Zur freistehenden Aufstellung von
  Schmal- Wandhydranten **Typ „Q“**
  mit starrer Schlauchhaspel
  und
  Schmal-Wandhydranten **Typ „QA“**
  mit ausziehbarer Schlauchhaspel
- Standkonsole aus 2,0 mm verz. Stahlblech, allseitig abgekantet und punktgeschweißt.
- Konsolenoberteil mit 4 Käfigmuttern M8 zur Montage mit dem Schmal-Wandhyranten.
- Lieferung incl. Verschraubungsmaterial für bauseitige Montage mit dem Schmal-Wandhydranten, bestehend aus:
  4 St. Sechskantschrauben M8 x 20, verz.

Hinweis: Bohrungen im Schrank zum Verschrauben mit den Standkonsolen sind bauseits auszuführen!

Typ Q

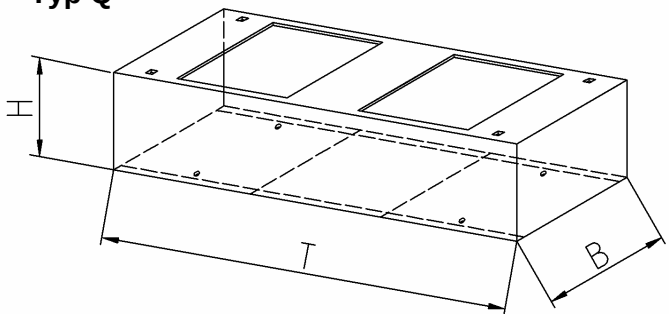

Typ QA

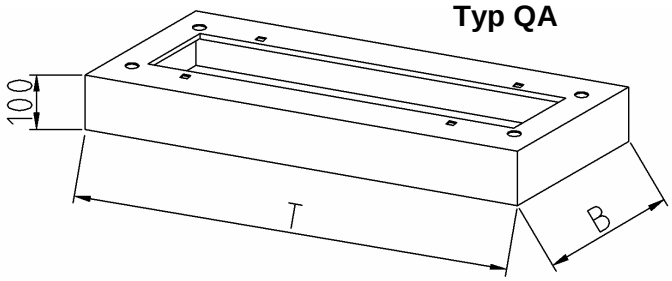

Art.-Bezeichnung	Art.-Nr.	Abmessungen B x H x T	Oberfläche	Gewicht ca.
Standkonsole Typ Q (1-teilig)	09 9x xx	290 x 350 x 740 mm	grundiert	14,9 kg.
Standkonsole Typ Q (1-teilig)	09 90 47	290 x 350 x 740 mm	RAL 3001	14,9 kg.
Unterbaurahmen (1-teilig) Typ QA-SO-1	09 11 18	370 x 100 x 700 mm	grundiert	5,4 kg.
Unterbaurahmen (1-teilig) Typ QA-SO-1	09 12 18	370 x 100 x 700 mm	RAL 3001	5,4 kg.
Unterbaurahmen (1-teilig) Typ QA-550-SO	09 90 99	390 x 100 x 550 mm	grundiert	5,3 kg.
Unterbaurahmen (1-teilig) Typ QA-550-SO	09 91 00	390 x 100 x 550 mm	RAL 3001	5,3 kg.

Türkontaktschalter (3-adrig)

- zur elektronischen Überwachung bei unbefugtem Öffnen von Wandhydranten-Schränken.
- Kontaktschalter mit 3-adrigem Anschlusskabel (vergoldete Kontakte)
  Schutzart: IP 40 und IP 65
  Spannung max. 250 V, Belastbarkeit: 5 Amp.
- Zur nachträglichen Montage in **Einbauschränken** (Bauart B) **Keine** Haltekonsole erforderlich

Art.-Bezeichnung	Art.-Nr.	Hinweis	Gewicht ca.
Türkontaktschalter (3-adrig)	89 05 74	**ohne** Schrauben für Schrankmontage	0,00 kg.

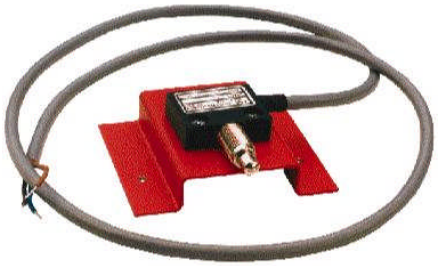

Türkontaktschalter (3-adrig) auf Haltekonsole aufgeschraubt

- zur elektronischen Überwachung bei unbefugtem Öffnen von Wandhydranten-Schränken.
- Kontaktschalter mit 3-adrigem Anschlusskabel (vergoldete Kontakte)
  Schutzart: IP 40 und IP 65
  Spannung max. 250 V, Belastbarkeit: 5 Amp.
- Türkontaktschalter auf Haltkonsole angeschraubt
- Zur nachträglichen Montage in **Aufputzschränken** (Bauart C)

Art.-Bezeichnung	Art.-Nr.	Hinweis	Gewicht ca.
Türkontaktschalter (3-adrig)	09 11 30	**ohne** Schrauben für Schrankmontage	0,00 kg.

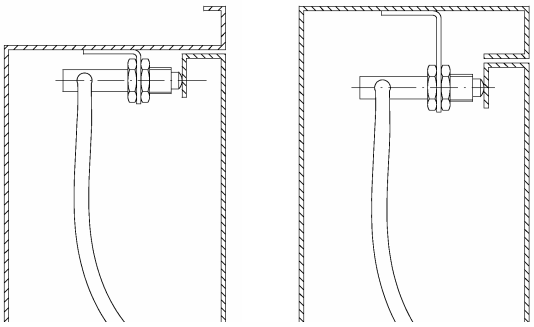

Typ B Typ C

Türkontaktschalter komplett

- zur elektronischen Überwachung bei unbefugtem Öffnen von Wandhydranten-Schränken.
- Kontaktschalter mit 3-adrigem Anschlusskabel (vergoldete Kontakte), Schutzart: IP 40 und IP 65
  Spannung max. 250 V, Belastbarkeit: 5 Amp.
- Türkontaktschalter komplett mit Befestigungswinkel am jeweiligen Schranktyp werksseitig befestigt.
- Türkontaktschalter Typ B = für **Einbauschränke**
  Türkontaktschalter Typ C = für **Aufputzschränke**

Art.-Bezeichnung	Art.-Nr.	Hinweis	Gewicht ca.
Türkontaktschalter Typ B (Einbauschr.)	09 11 28	werksseitig am Schrank befestigt	--- kg.
Türkontaktschalter Typ C (Aufputzschr.)	09 11 29	werksseitig am Schrank befestigt	--- kg.

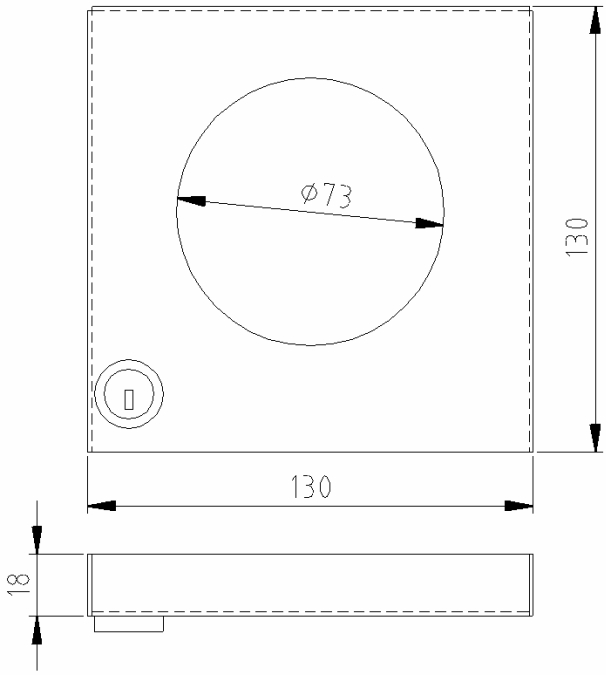

Griffsicherung

- als Schutz vor Missbrauch bzw. unbefugtes Öffnen von Wandhydranten-Schränken.
- Auch nachträglich anzubringen!
- aus verz. Stahlblech, allseitig abgekantet
- Die Dünnglasscheibe ist im Einsatzfall einzuschlagen um den Türgriff zu betätigen! Für Wartungszwecke kann die Glasscheibe durch Betätigung des Zylinder-schlosses herausgenommen werden.
- Oberfläche: grundiert **oder** signalrot RAL 3001 endlackiert (Pulverbeschichtung)
- Lieferung einschl. 2 St. Linsenblechschrauben 4,8 x 9,5 mm für bauseitige Montage vor den Türgriff.

Art.-Bezeichnung	Art.-Nr.	Abmessungen B x H x T	Oberfläche	Gewicht ca.
Griffsicherung (incl. 2 Schlüssel)	09 11 33	125 x 125 x 15 mm	grundiert	0,20 kg.
Griffsicherung (incl. 2 Schlüssel)	09 12 33	125 x 125 x 15 mm	RAL 3001	0,20 kg.

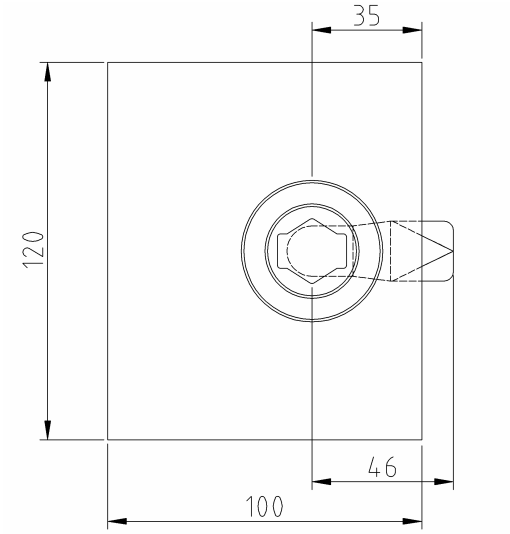

Montageplatte mit Feuerwehrschloss

- für den nachträglichen Umbau von Wandhydranten-schränken mit LM-Drehgriff (Klapp-Drehgriff) auf Feuerwehrschloss DIN 14925
- Montageplatte aus verz. Stahlblech 2,0 mm
- Oberfläche: grundiert **oder** signalrot RAL 3001 endlackiert (Pulverbeschichtung)

Art.-Bezeichnung	Art.-Nr.	Abmessungen B x H	Oberfläche	Gewicht ca.
Montageplatte mit Feuerwehrschloss	09 11 45	100 x 120 mm	grundiert	0,41 kg.
Montageplatte mit Feuerwehrschloss	09 12 45	100 x 120 mm	RAL 3001	0,41 kg.

Abdeckblech für Melderausschnitt

- Abdeckblech (Blindblech) zur Abdeckung des Melderausschnitts in Wandhydrantentüren wenn kein Druckknopf-Brandmelder installiert wird.
- aus 1,0 mm elektrolytisch verzinktem Stahlblech hergestellt
- Mittels der angepunkteten Halteleisten wird das Abdeckblech in den Ausschnitt geklemmt. Die Enden der beiden Halteleisten danach umbiegen.
- Oberfläche: grundiert oder signalrot RAL 3001 pulverbeschichtet

Art.-Bezeichnung	Art.-Nr.	Abmessungen B x H	Oberfläche.	Gewicht ca.
Abdeckblech für Melderfach	09 11 46	150 x 150 mm	grundiert	0,25 kg.
Abdeckblech für Melderfach	09 12 46	150 x 150 mm	RAL 3001	0,25 kg.

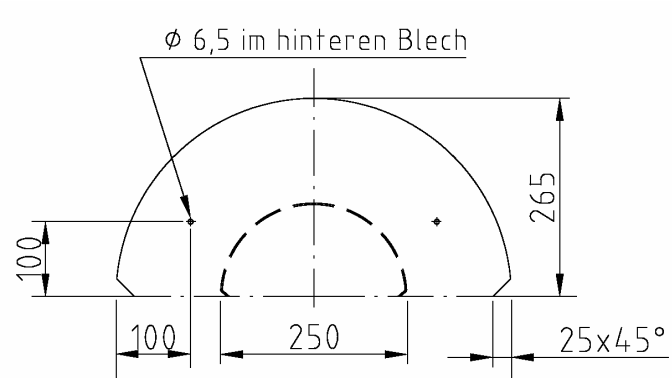

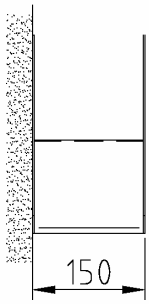

Schlauchsattel

- Zur Aufbewahrung von Schläuchen oder Kabeln aller Art.
- aus 2,0 mm elektrolytisch verzinktem Stahlblech hergestellt.
- 2 Bohrungen Ø 6,5 mm für Wandmontage im hinteren Blechteil
- Oberfläche: signalrot RAL 3001 pulverbeschichtet oder RAL-Farbe nach Wunsch
- **ohne** Befestigungsmaterial

Art.-Bezeichnung	Art.-Nr.	Abmessungen B x T	Oberfläche	Gewicht ca.
Schlauchsattel Typ SS/30-M-DN25	09 90 08	530 x 150 mm	RAL 3001	5,7 kg.

Vorsetzrahmen
für die Umrüstung von
Wandhydrantenschränken mit Flachschlauch C-42
auf die Ausführung
Wandhydrantenschrank DIN 14461-1
mit formstabilem Druckschlauch DN 25 (1“) nach DIN EN 694

Abb. links

Vorsetzrahmen 2-türig
mit allseitiger Abschrägung ~ 40°

- aus rostfreiem Edelstahlblech W.-Nr. 1.4301 allseitig doppelt abgekantet und punktgeschweißt. Sichtbare Außenflächen geschliffen Korn 240
- Hintere Rahmenumkantung ca. 30 mm mit umlaufenden Langlöchern 8,5 x 28,5 mm für bauseitige Montage auf das Mauerwerk
- Wasserführende Sonder-Schlauchhaspel in Anlehnung an DIN EN 671 Ø 500 mm, Scheibenabstand: 190 mm für max. 30 m Druckschlauch DN 25 (1“)
- Schlauchhaspel-Halterung in der Höhe verstellbar

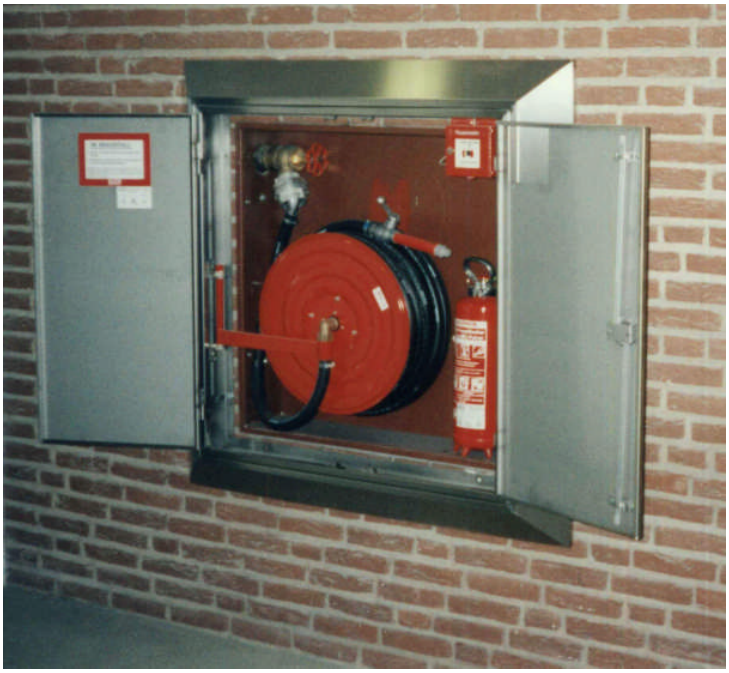

Vorsetzrahmen sind lieferbar als 1- oder 2-türige Ausführung mit oder ohne allseitiger Abschrägung

Zeichnung auf Seite 09.13

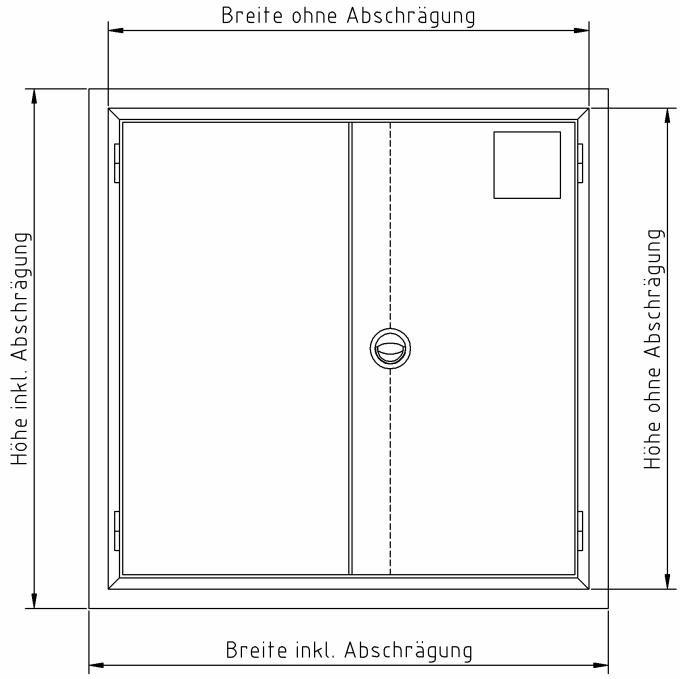

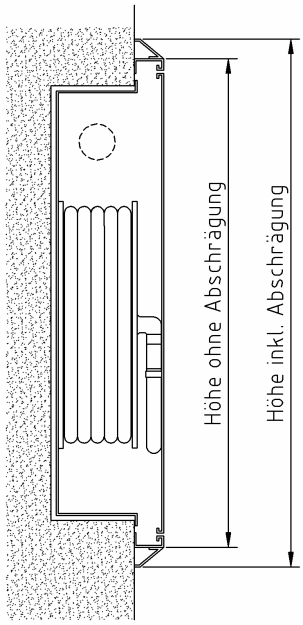

Seitenansicht
von links

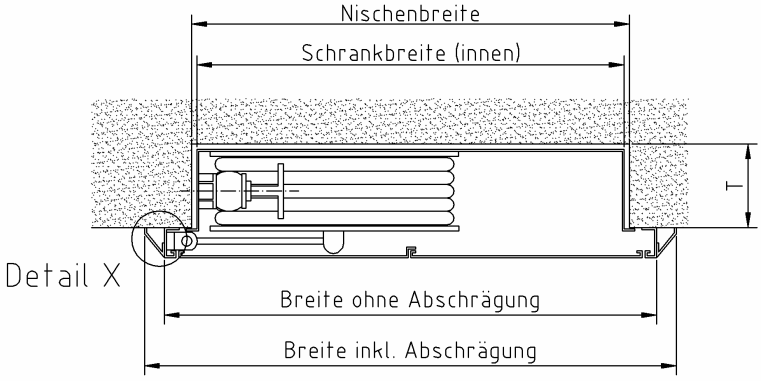
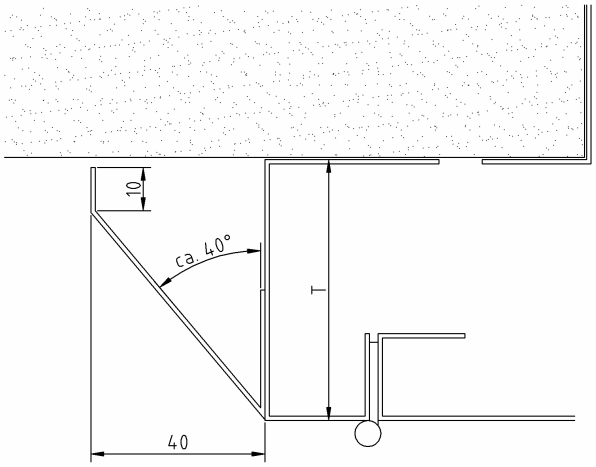
Draufsicht